# 重工業用 高効率ツール

新カタログ
別冊NO.10

High efficiency tools
for heavy industry

B.C
TOOLING SYSTEM


株式会社 B.Cテック
B.C TECH CO.,LTD

TEL (072) 428-5081 FAX (072) 428-5082
URL http://www.bctech-tooling.com


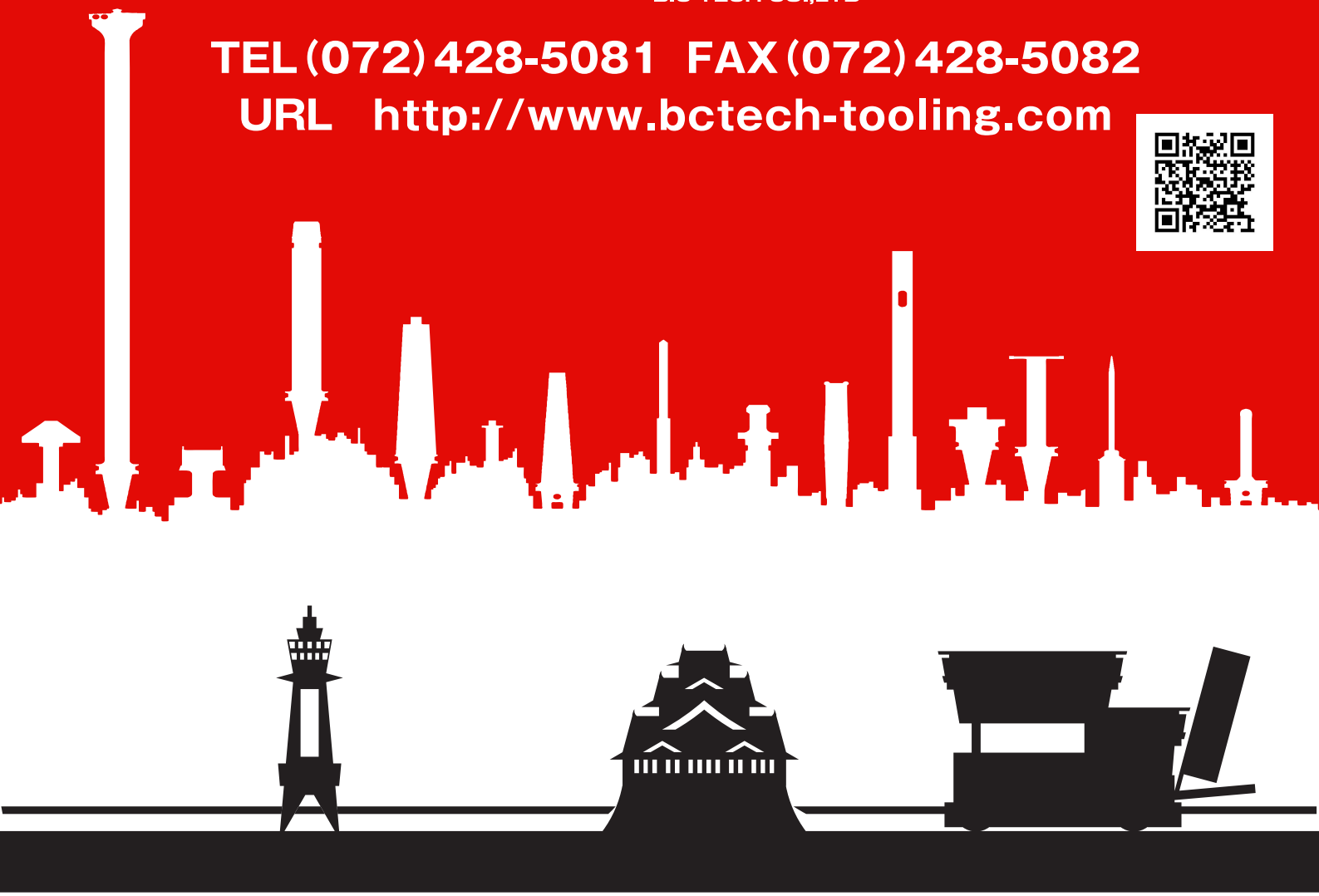

B.C TOOLING SYSTEM

# INDEX


| | | | |
|---|---|---|---|
| | 延長アーバー | EXTENSION ARBOR | 1 |
| 新NEW製品 | ダブルパワーミーリングチャック オイルリングタイプ | DOUBLE POWER MILLING CHUCK OIL RING TYPE | 2 |
| 新NEW製品 | サイドロックホルダー オイルリングタイプ | SIDE LOCK HOLDER TYPE A OIL RING TYPE | 2 |
| WPM | ダブルパワーミーリングチャック | DOUBLE POWER MILLING CHUCK | 3 |
| | ストレートコレット・モールステーパーコレット | STRAIGHT COLLET・MORSE TAPER COLLET | 4 |
| | モールステーパーコレット オイルノズル付き | MORSE TAPER COLLET OH | 5 |
| | チャックレンチ | CHUCK WREBCH | 6 |
| | S軸カッターアーバー | S AXIS CUTTER ARBOR | 7 |
| | ストレートシャンク　サイドロックホルダー | STRAIGHT SHANK SIDE LOCK HOLDER | 8 |
| | ストレートシャンク　MTホルダーA型 | STRAIGHT SHANK MT HOLDER TYPE A | 9 |
| 新NEW製品 | スリム延長ホルダー | SLIM MT EXTENSION HOLDER | 9 |
| | タップ延長ソケット | TAP EXTENSION SOCKET | 10 |
| | タップチャック・タップ専用ハンドル | TAP CHUCK・TAP EXTENSION ONLY HANDLE | 11 |
| | ロッキングフィクチャ | LOCKING FIXTURE | 12 |
| 新NEW製品 | 防振高送り用アーバー　BT50 | VIBROISOLATING HIGH FEED ARBOR BT50 | 13 |
| S8 | スーパーエイト強力アーバー | SUPER EIGHT POWERFUL ARBOR | 14 |
| 新NEW製品 | 防振高送り用アーバー　HSKA100 | VIBROISOLATING HIGH FEED ARBOR HSKA100 | 15 |
| 新NEW製品 | 高送り用アーバー HSKA100 | HIGH FEED ARBER HSKA100 | 16 |
| | 日立αα高送り用アーバー | HITACHI ALPHAHIGHFEED ARBER | 17 |
| FMC | フェイスミルアーバーC型 | FACE MILL ARBOR TYPE C | 18 |
| FMA | フェイスミルアーバーA型 | FACE MILL ARBOR TYPE A | 20 |
| FMB | フェイスミルアーバーB型 | FACE MILL ARBOR TYPE B | 21 |
| | SECO用サイドカッターアーバー | SIDE CUTTER ARBOR FOR SECO | 22 |
| FMI | イスカル用サイドカッターアーバー | SIDE CUTTER ARBOR FOR ISCAR | 23 |
| FMO | OSG用カッターアーバー | CUTTER ARBOR FOR OSG | 24 |

B.C TOOLING SYSTEM

# INDEX


| | | | |
|---|---|---|---|
| SMA | シェルエンドミルアーバー A型 | SHELL END MILL ARBOR(A TYPE) | 25 |
| MTA | モールステーパーホルダー A型 | MORSE TAPER HOLDER TYPE A | 28 |
| DC | ドリルチャックアーバー | DRILL CHUCK ARBER | 29 |
| SLA | サイドロックホルダーA型 | SIDE LOCK HOLDER TYPE A | 30 |
| SLC | サイドッロクコレットホルダー | SIDE LOCK COLLET HOLDER | 31 |
| 新製品 | ゼロチャック | ZERO CHUCK | 32 |
| 新NEW製品 | 防振ボーリングバー | PROTECTION AGAINST VIBRATION BORING BAR | 34 |
| 新NEW製品 | STボーリングバー | STRAIGHT SHANK BORING BAR | 34 |
| 新NEW製品 | スライドバー取付　ボーリングバー | SLIDE BAR INSTALLATION BORING BAR | 35 |
| BSA | ボーリングバーA型 | BORING BAR(A TYPE SQUARE TOOL) | 36 |
| BSB | ボーリングバーB型 | BORING BAR(B TYPE SQUARE TOOL) | 37 |
| | 段取り用取付工具 | PRE-SETTING EQUIPMENT | 38 |
| | C周面 | CHA SHU MEN | 40 |
| | スクリュー面取りカッター | SCREW CHAMFERING CUTTER | 41 |
| | B.Cカッター用オイルリング | OIL RING FOR B.C CUTTER | 42 |
| | B.Cブレードレンチ | B.C BLADE WRENCH | 42 |
| | B.Cブレード・センタードリル・ビス | B.C BLADE・CENTER DRILL・SCREW | 43 |
| | B.Cカッター ストレートシャンクタイプ | B.C CUTTER STRAIGHT SHANK | 44 |
| | B.Cカッター中間バー（エクステンションバー） | EXTENSION BAR FOR B.C CUTTER | 45 |
| | B.Cカッター BT50シャンクタイプ | B.C CUTTER BT50 SHANK TYPE | 46 |
| | B.Cカッター MTシャンクタイプ（一体型） | B.C CUTTER MT SHANK | 47 |
| | NEW B.Cカッター MTシャンクタイプ（延長型） | NEW B.C CUTTER MT SHANK(EXTENSION TYPE) | 47 |
| 新NEW製品 | B.Cカッター BT50オイルリングタイプ | B.C CUTTER BT50 OIL RING TYPE | 48 |
| 新NEW製品 | B.Cカッター リード付ロングタイプ | B.C CUTTER LONG READ TYPE | 49 |

B.C
TOOLING SYSTEM

| 延長アーバー<br>EXTENSION AREOR | WPM オイルリングタイプ<br>WPM OIL RING TYPE | SLA オイルリングタイプ<br>SLA OIL RING TYPE |
|---|---|---|
| P.1<br> | P.2<br>新 NEW 製品<br> <br>WPM-OR | P.2<br>新 NEW 製品<br> <br>SLA-OR |
| ダブルパワーミーリングチャック<br>DOUBLE POWER MILLING CHUCK | ストレートコレット・MTコレット<br>STRAIGHT COLLET・MT COLLET | MTコレット オイルノズル付き<br>MT COLLET OH |
| P.3<br> <br>WPM | P.4<br> | P.5<br> |
| チャックレンチ<br>CHUCK WRENCH | S軸カッターアーバー<br>S AXIS CUTTER ARBOR | ストレートシャンク サイドロックホルダー<br>STRAIGHT SHANK SIDE LOCK HOLDER |
| P.6<br> | P.7<br> | P.8<br> <br>ST-SLA |
| ストレートシャンク MTホルダー A型<br>STRAIGHT SHANK MT HOLDER TYPE A | スリム延長ホルダー<br>SLIM MT EXTENSION HOLDER | タップ延長ソケット<br>TAP EXTENSION SOCKET |
| P.9<br> <br>ST-MTA | P.9<br>新 NEW 製品<br> | P.10<br> 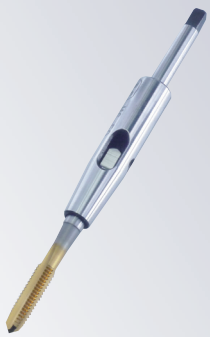 |

B.C
TOOLING SYSTEM

## タップチャック・タップ専用ハンドル
TAP CHUCK・TAP EXTENSION ONLY HANDLE

P.11

## ロッキングフィクチャ
LOCKING FIXTURE

P.12

## 防振高送り用アーバー BT50
VIBROISOLATING HIGH FEED ARBOR BT50

P.13

## スーパーエイト強力アーバー
SUPER EIGHT POWERFUL ARBOR

P.14

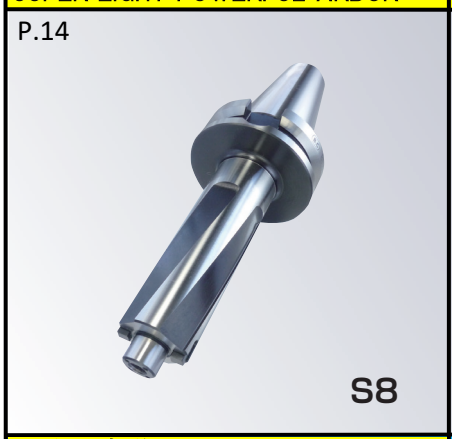


## 防振高送り用アーバー HSKA100
VIBROISOLATING HIGH FEED ARBOR HSKA100

P.15

## 高送り用アーバー HSKA100
HIGH FEED ARBER HSKA100

P.16

## 日立α高送り用アーバー
HITACHI ALPHAHIGHFEED ARBER

P.17

## フェイスミルアーバーC型
FACE MILL ARBOR TYPE C

P.18

## フェイスミルアーバーA型
FACE MILL ARBOR TYPE A

P.20

## フェイスミルアーバーB型
FACE MILL ARBOR TYPE B

P.21

## SECO用サイドカッターアーバー
SIDE CUTTER ARBOR FOR SECO

P.22

## イスカル用サイドカッターアーバー
SIDE CUTTER ARBOR FOR ISCAR

P.23

B.C
TOOLING SYSTEM

| | | |
|---|---|---|
| OSG用カッターアーバー<br>CUTTER ARBOR FOR OSG | シェルエンドミルアーバー A型<br>SHELL END MILL ARBOR(A TYPE) | クランプボルト・キャップボルト<br>CLAMP BOLT・CAP BOLT |
| P.24<br> <br>FMO | P.25<br> <br>SMA | P.27<br> |
| モールステーパーホルダー A型<br>MORSE TAPER HOLDER TYPE A | ドリルチャックアーバー<br>DRILL CHUCK ARBER | サイドロックホルダーA型<br>SIDE LOCK HOLDER TYPE A |
| P.28<br> | P.29<br> <br>DC | P.30<br> <br>SLA |
| サイドッロクコレットホルダー<br>SIDE LOCK COLLET HOLDER | ゼロチャック<br>ZERO CHUCK | 防振ボーリングバー<br>VIBROISOLATING BORING BAR |
| P.31<br> <br>SLC | P.32<br>新製品 NEW<br> | P.34<br>新製品 NEW<br> |
| STボーリングバー<br>STRAIGHT SHANK BORING BAR | スライドバー取付　ボーリングバー<br>SLIDE BAR INSTALLATION BORING BAR | ボーリングバーA型<br>BORING BAR(A TYPE SQUARE TOOL) |
| P.34<br>新製品 NEW<br> | P.35<br>新製品 NEW<br> | P.36<br> <br>BSA |

B.C
TOOLING SYSTEM

| ボーリングバーB型<br>BORING BAR(B TYPE SQUARE TOOL) | C周面<br>CHA SHU MEN | スクリュー面取りカッター<br>SCREW CHAMFERING CUTTER |
|---|---|---|
| P.37<br> <br>BSB | P.40<br> | P.41<br> |
| B.Cカッター用オイルリング<br>OIL RING FOR B.C CUTTER | B.Cブレード・センタードリル・ビス<br>B.C BLADE・CENTER DRILL・SCREW | B.Cカッター ストレートシャンク<br>B.C CUTTER STRAIGHT SHANK TYPE |
| P.42<br> 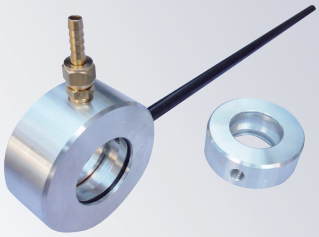 | P.43<br> | P.44<br> |
| B.Cカッター中間バー(エクステンションバー)<br>EXTENSION BAR FOR B.C CUTTER | B.Cカッター BT50シャンクタイプ<br>B.C CUTTER BT50 SHANK TYPE | B.Cカッター MTシャンクタイプ(一体型)<br>STRAIGHT SHANK BORING BAR |
| P.45<br> | P.46<br> | P.47<br> |
| NEW B.Cカッター MTシャンクタイプ(延長型)<br>NEW B.C CUTTER MT SHANK(EXTENSION TYPE) | スライドバー取付　ボーリングバー<br>B.C CUTTER BT50 OIL RING TYPE | B.Cカッター リード付ロングタイプ<br>B.C CUTTER LONG READ TYPE |
| P.47<br> | P.48<br>新NEW製品<br> | P.49<br>新NEW製品<br> |

# スペーサータイプ二面拘束 DUAL CONTACT SPACER

■ 現在使用しているアーバーを二面拘束に改造致します。(BT40・BT50)
■ 型式が "BT40T" "BT50T"のアーバーは初めからこの仕様になっております。

- 標準のシャンクを二面拘束仕様に改造可能。(要測定)
- 二面拘束主軸の機械にも対応。(測定不要)
- 通常テーパー大径に対し、ツバ部も密着するので剛性アップ。
- 面粗度や精度のアップ。重切削や精度の必要な加工にオススメ。
- ビビリ減少により刃物の寿命アップ。
- ご注文の際は "スペーサータイプ改造"とご指示下さい。

| BT | L | G |
|---|---|---|
| BT40 | 23 | M3 |
| BT50 | 33 | M4 |

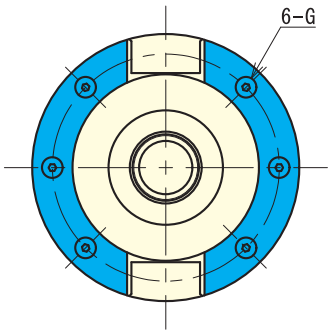


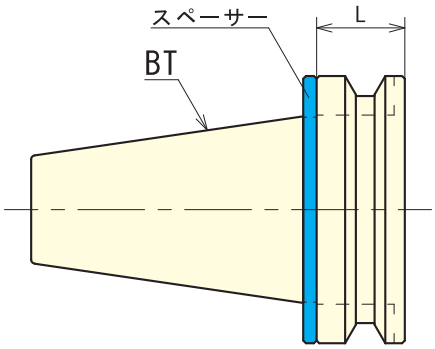


スペーサー

Z軸測定器

- 標準のBTシャンクのツバの厚みを研磨し、スペーサーの取付け加工を致します。
- 標準主軸の機械をスペーサータイプ二面拘束にする場合は、弊社より専用測定器を貸出致します。
- スペーサーを外した状態でもアーバーを使用する事が可能。
  (二面拘束主軸はスペーサーを外しての使用は控えて下さい。)

※1:標準主軸の機械はスキマが機械ごとに異なりますので、スペーサーの厚みも異なります。
(二面拘束主軸はスペーサーの厚みは同じです。)
※2:アーバーの形状により、改造出来ない場合があります。

## スペーサータイプ二面拘束

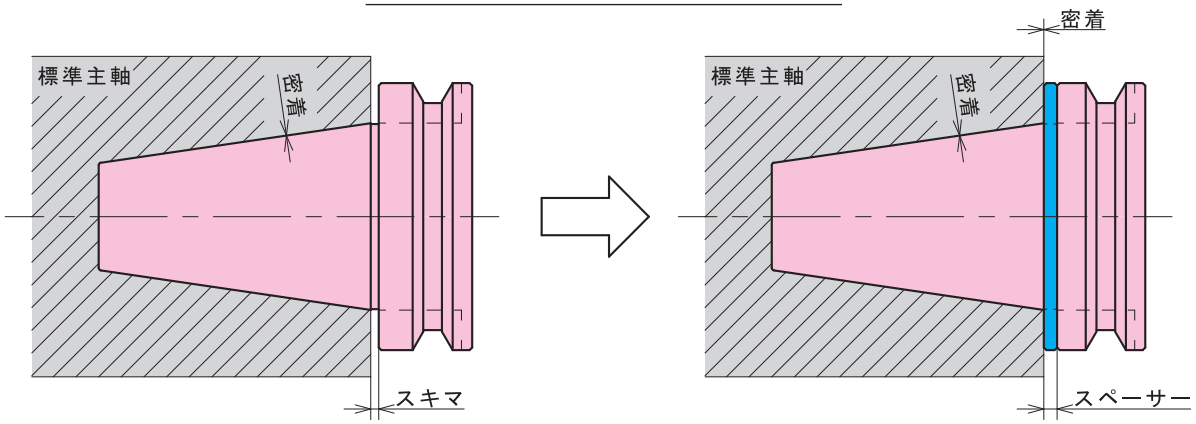

# 延長アーバー

EXTENSION ARBOR

- プルボルトで先端のアーバーを直接保持しているので高剛性。
  Very rigid, because the pull bolt holds the arbor directly
- スペーサータイプ二面拘束。(スペーサーは別売り)
  スペーサータイプの詳細はP.Eをご確認下さい。
  Spacer type dual contact arbor (spacer an option)
- 二面拘束仕様も標準在庫化。(BTB50-BT50のみ)
  Dual contact arbor is in stock
- 専用プルボルト付属。(MAS Ⅰ·Ⅱ·Ⅲ)
  Comes with special pull bolt
- BT、NTシャンクが延長、変換可能。
  Can apply to BT and NT shank

FIG. 1

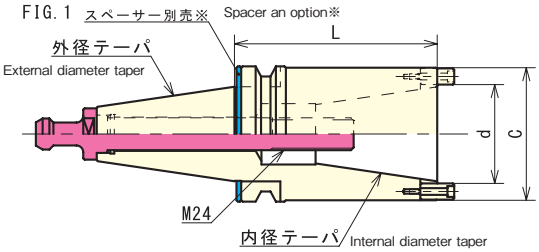


FIG. 2

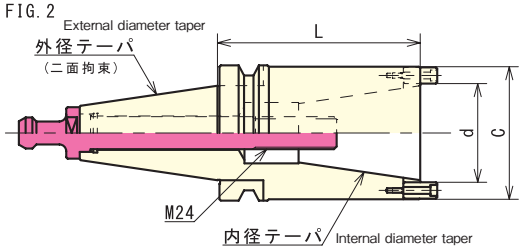


FIG. 3

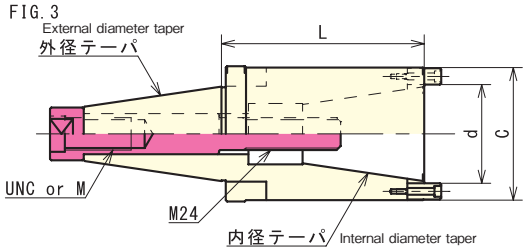


★二面拘束あり(BTB50)
Dual contact arbor is in stock(BTB50)

| | 型　式 | FIG. | 外径テーパ | 内径テーパ | d | L | C | 質量 |
|---|---|---|---|---|---|---|---|---|
| BT50-BT50 | BT50T-BT50 -500 | 1or2 | BT50 or BTB50 | BT50 | 69.85 | 500 | 98 | 26.5 |
| | (BTB50) -400 | | | | | 400 | | 21.5 |
| | -300 | | | | | 300 | | 17.4 |
| | -200 | | | | | 200 | | 11.7 |
| | -150 | | | | | 150 | | 8.6 |
| | -100 | | | | | 100 | | 5.7 |
| BT50-BT40 | BT50T-BT40 -300 | 1 | BT50 | BT40 | 44.45 | 300 | 62 | 9.8 |
| | -200 | | | | | 200 | | 7.4 |
| | -150 | | | | | 150 | | 6.2 |
| | -100 | | | | | 100 | | 4.9 |
| NT60-BT50 | NT60-BT50 -50 | 3 | NT60 | BT50 | 69.85 | 50 | 98 | 11.0 |
| NT50-BT50 | NT50-BT50 -150 | 3 | NT50 | BT50 | 69.85 | 150 | 98 | 8.7 |
| BT40-BT40 | BT40T-BT40 -300 | 1 | BT40 | BT40 | 44.45 | 300 | 62 | 7.3 |
| | (BTB50) -200 | | | | | 200 | | 4.9 |
| | -150 | | | | | 150 | | 3.7 |
| | -100 | | | | | 100 | | 2.5 |

特殊品の製作も承ります。
Special sizes available on request

使用例
Example

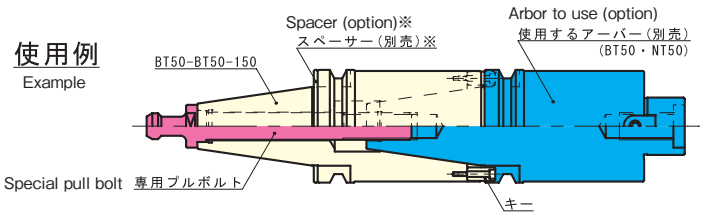


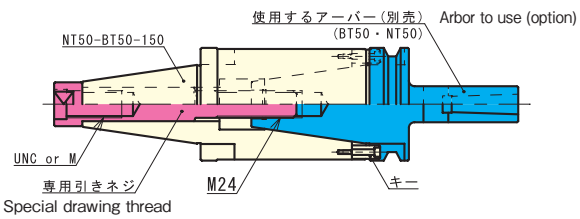


※スペーサーが無くても使用出来ます。
・二面拘束をご注文の際は"BTB50"とご指示下さい。
・MAS Ⅰ、MAS Ⅱ、MAS Ⅲ以外のプルボルトは別作対応になります。
・NTシャンクは専用の引きネジになります。
　機械側のネジがインチネジかミリネジかをご指示下さい。

※Can use even without spacer
・Please specify BTB50 when you order dual contact arbor
・Pull stud bolts other than MAS1,2 and 3 will be request
・NT shank is special drawing bolt
　Please adovise whenther the thread on the machine side is inch sizes or metric sizes

B.C TOOLING SYSTEM

新製品 NEW

# ダブルパワーミーリングチャック オイルリングタイプ DOUBLE POWER MILLING CHUCK OIL RING TYPE

■ 外掛けのクーラントをセンタースルーに変換。
The external coolant can be changed to the inner coolant

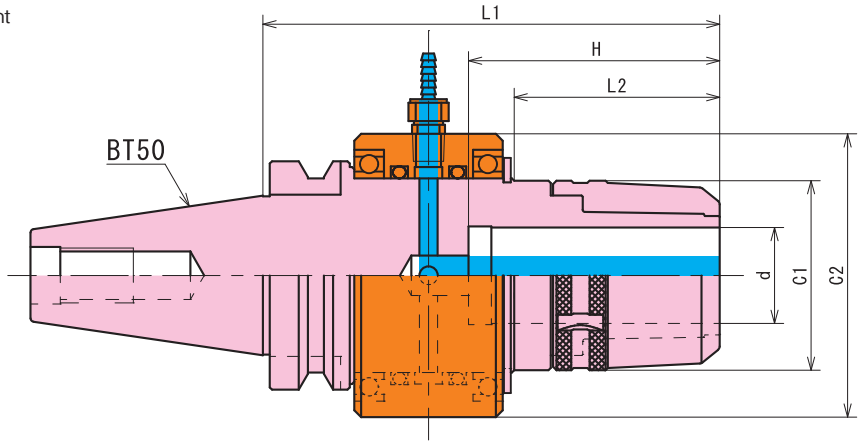


付属部品

| | |
|---|---|
| オイルリング | 1個 |
| ベアリング | 2個 |
| Oリング | 2個 |
| スナップリング | 1個 |
| ホースニップル | 1個 |
| ストッパー | 1個 |

WPM-OR

| 型　式 Order no. | d | L1 | L2 | C1 | C2 | H | オイルリング | 適用コレット COLLET | 質量(Kg) Weight |
|---|---|---|---|---|---|---|---|---|---|
| BT50-WPM42-200-OR | 42 | 200 | 90 | 83 | 124 | 110 | OR-85 | ST42-6, 8, 10, 12, 16, 20, 25,32<br>ST42-MT1, MT2, MT3, MT4 | 10.3 |

特殊品の製作も承ります。
Special sizes available on request

B.C TOOLING SYSTEM

新製品 NEW

# サイドロックホルダーA型 オイルリングタイプ SIDE LOCK HOLDER TYPE A OIL RING TYPE

■ 外掛けのクーラントをセンタースルーに変換。
The external coolant can be changed to the inner coolant

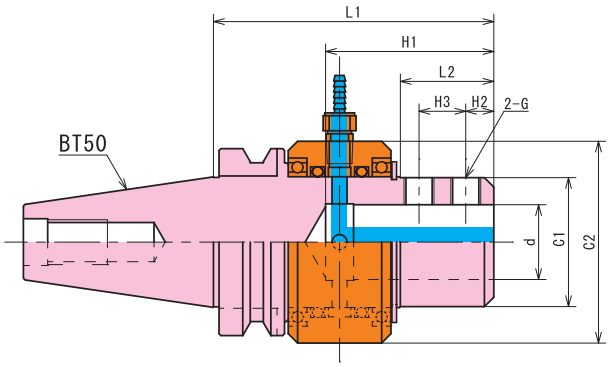


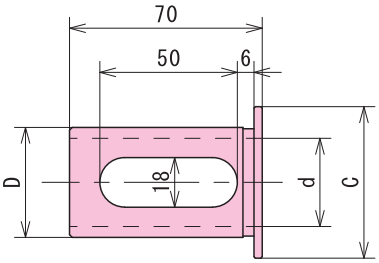


付属部品

| | |
|---|---|
| オイルリング | 1個 |
| ベアリング | 2個 |
| Oリング | 2個 |
| スナップリング | 1個 |
| ホースニップル | 1個 |
| ストッパー | 1個 |

SLA-OR

SL

| 型　式 Order no. | D | d | C |
|---|---|---|---|
| SL40-20 | 40 | 20 | 48 |
| SL40-25 | | 25 | 32 |
| SL40-32 | | 32 | 55 |

| 型　式 Order no. | d | L1 | L2 | C1 | C2 | H1 | H2 | H3 | G | オイルリング | 質量(Kg) Weight |
|---|---|---|---|---|---|---|---|---|---|---|---|
| BT50-SLA40-150-OR | 40 | 150 | 50 | 69 | 108 | 85 | 15 | 25 | M16 | OR-70 | 7.3 |

特殊品の製作も承ります。
Special sizes available on request

# WPM ダブルパワーミーリングチャック DOUBLE POWER MILLING CHUCK

- 他社にないロングタイプ、大径タイプを標準在庫化。
- 二面拘束タイプも在庫御座います。(BTB50のみ)
- センタースルー仕様。(内径の調整ネジを外して下さい)
- レンチは付属しておりません。

Long type,Large diameter type in stock
Dual contact arbor is in stock(BTB50)
Inner coolant type(Remove the adjusting screw)
Wrench an option

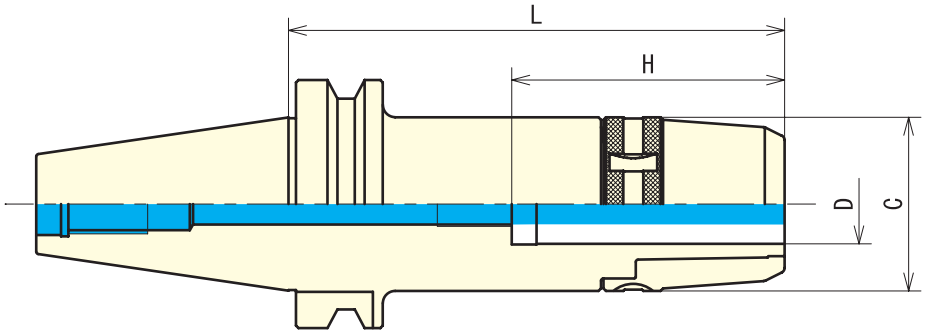


## BT50-WPM

★二面拘束あり(BTB50)
Dual contact arbor is in stock(BTB50)

| | 型　式 | | D | L | C | H | 適用コレット | 質量 |
|---|---|---|---|---|---|---|---|---|
| BT50-WPM 50 | BT50-WPM50 | -300 | 50 | 300 | 95 | 125 | | 16.5 |
| | (BTB50) | -250 | | 250 | | | | 13.7 |
| | | -200 | | 200 | | | | 10.9 |
| | | -150 | | 150 | | | | 8.1 |
| | | -120 | | 120 | | | | 6.4 |
| BT50-WPM 42 | BT50-WPM42 | -600 | 42 | 600 | 83 | 110 | ST42-6,8,10,12,16,20,25,32<br>ST42-MT1,MT2,MT3,MT4 | 22.2 |
| | (BTB50) | -500 | | 500 | | | | 17.7 |
| | | -450 | | 450 | | | | 16.0 |
| | | -400 | | 400 | | | | 14.2 |
| | | -350 | | 350 | | | | 13.3 |
| | | -300 | | 300 | | | | 12.0 |
| | | -250 | | 250 | | | | 10.9 |
| | | -200 | | 200 | | | | 8.9 |
| | | -165 | | 165 | | | | 7.3 |
| | | -135 | | 135 | | | | 6.1 |
| | | -120 | | 120 | | | | 5.9 |
| | | -105 | | 105 | | | | 5.0 |

・二面拘束をご注文の際は"BTB50"とご指示下さい。
Please specify BTB50 when you order dual contact arbor
・その他、特殊品も在庫御座いますので、詳しくはお問い合わせ下さい。
Another sizes in stock

特殊品の製作も承ります。
Special sizes available on request

## BT50-WPM

★二面拘束あり(BTB50)
Dual contact arbor is in stock(BTB50)

| | 型　式 | D | L | C | H | 適用コレット | 質量 |
|---|---|---|---|---|---|---|---|
| BT50-WPM 32 | BT50-WPM32 -600 | 32 | 600 | 70 | 110 | ST32-6,8,10,12,16,20,25 ST32-MT1,MT2,MT3 | 17.2 |
| | (BTB50) -500 | | 500 | | | | 14.9 |
| | -450 | | 450 | | | | 13.9 |
| | -400 | | 400 | | | | 12.8 |
| | -350 | | 350 | | | | 12.1 |
| | -300 | | 300 | | | | 10.2 |
| | -250 | | 250 | | | | 8.9 |
| | -200 | | 200 | | | | 7.4 |
| | -165 | | 165 | | | | 6.4 |
| | -135 | | 135 | | | | 5.6 |
| | -105 | | 105 | | | | 4.8 |
| BT50-WPM 25 | BT50-WPM25 -500 | 25 | 500 | 60 | 80 | ST25-6,8,10,12,16,20 ST25-MT1,MT2 | 13.5 |
| | (BTB50) -450 | | 450 | | | | 12.4 |
| | -400 | | 400 | | | | 11.2 |
| | -350 | | 350 | | | | 10.1 |
| | -300 | | 300 | | | | 9.0 |
| | -250 | | 250 | | | | 7.9 |
| | -200 | | 200 | | | | 6.8 |
| | -165 | | 165 | | | | 6.0 |
| | -135 | | 135 | | | | 5.3 |
| | -105 | | 105 | | | | 4.7 |
| BT50-WPM 20 | BT50-WPM20 -500 | 20 | 500 | 52 | 80 | ST20-6,8,10,12,16 ST20-MT1,MT2 | 12.2 |
| | (BTB50) -450 | | 450 | | | | 11.1 |
| | -400 | | 400 | | | | 10.1 |
| | -350 | | 350 | | | | 9.0 |
| | -300 | | 300 | | | | 7.9 |
| | -250 | | 250 | | | | 6.9 |
| | -200 | | 200 | | | | 6.1 |
| | -165 | | 165 | | | | 5.5 |
| | -135 | | 135 | | | | 5.0 |
| | -105 | | 105 | | | | 4.6 |
| BT50-WPM 16 | BT50-WPM16 -500 | 16 | 500 | 44 | 70 | ST16-6,8,10,12 ST16-MT1 | 9.1 |
| | (BTB50) -450 | | 450 | | | | 8.5 |
| | -400 | | 400 | | | | 7.9 |
| | -350 | | 350 | | | | 7.3 |
| | -300 | | 300 | | | | 6.7 |
| | -250 | | 250 | | | | 6.1 |
| | -200 | | 200 | | | | 5.5 |
| | -165 | | 165 | | | | 5.1 |
| | -135 | | 135 | | | | 4.7 |
| | -105 | | 105 | | | | 4.4 |

・二面拘束をご注文の際は"BTB50"とご指示下さい。
Please specify BTB50 when you order dual contact arbor
・その他、特殊品も在庫御座いますので、詳しくはお問い合わせ下さい。
Another sizes in stock

特殊品の製作も承ります。
Special sizes available on request

# ストレートコレット STRAIGHT COLLET

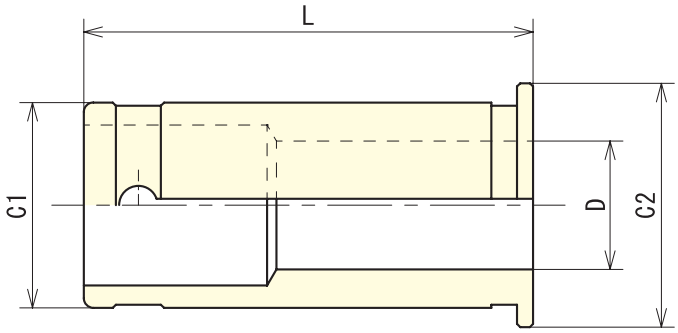


| 型　式 | C1 | D | C2 | L |
|---|---|---|---|---|
| ST16-D | 16 | 6･8･10･12 | 20 | 47 |
| ST20-D | 20 | 6･6.8･7･8･8.5･9･10･11･12･13･14･15･16 | 23.5 | 50 |
| ST25-D | 25 | 6･6.8･7･8･8.5･9･10･11･12･13･14･15･16･17･18･19･20･21 | 30 | 6.0 |
| ST32-D | 32 | 6･6.8･7･8･8.5･9･10･11･12･13･14･15･16･17･18･19･20･21･22･23･25 | 37.5 | 70 |
| ST42-D | 42 | 6･6.8･7･8･8.5･9･10･11･12･13･14･15･16･17･18･19･20･21･22･23･25･32 | 47.5 | 80 |
| ST50-D | 50 | 20･25･32･40･42 | 56 | 90 |

・太字は標準品。
・その他、サイズも在庫御座いますので、詳しくはお問い合わせ下さい。
Another sizes in stock

特殊品の製作も承ります。
Special sizes available on request

# モールステーパーコレット MORSE TAPER COLLET

FIG. 1

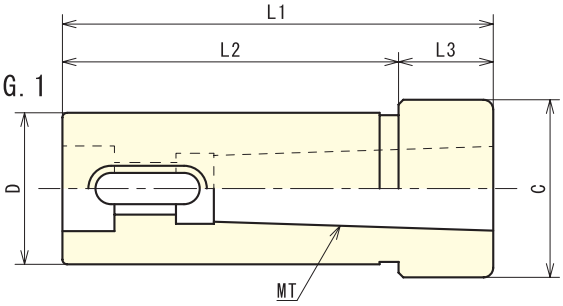


FIG. 2

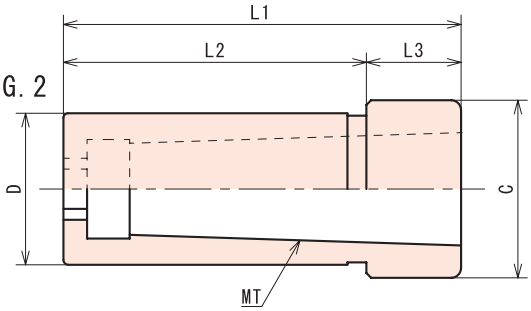


| 型　式 | FIG | D | MT | C | L1 | L2 | L3 |
|---|---|---|---|---|---|---|---|
| ST16- MT1 | 1 | 16 | MT1 | 22 | 76 | 56 | 20 |
| ST20- MT1 | 1 | 20 | MT1 | 23.5 | 90 | 70 | 20 |
| MT2 | 1 | | MT2 | | 93 | 58 | 35 |
| ST25- MT1 | 1 | 25 | MT1 | 31 | 81 | 66 | 15 |
| MT2 | 1 | | MT2 | | 83 | 73 | 20 |
| ST32- MT1 | 1 | 32 | MT1 | 37.5 | 81 | 66 | 15 |
| MT2 | 1 | | MT2 | | 91 | 71 | 20 |
| MT3 | 2 | | MT3 | | 89 | 69 | 20 |
| MT4 | 1 | | MT4 | | 140 | 80 | 60 |
| ST42- MT1 | 1 | 42 | MT1 | 47.5 | 96 | 76 | 20 |
| MT2 | 1 | | MT2 | | 96 | 76 | 20 |
| MT3 | 2 | | MT3 | | 90 | 75 | 15 |
| MT4 | 2 | | MT4 | | 113 | 83 | 30 |
| ST50- MT4 | 2 | 50 | MT4 | 58 | 107 | 88 | 25 |
| MT5 | 2 | | MT5 | | 150 | 90 | 60 |

特殊品の製作も承ります。
Special sizes available on request

# モールステーパーコレット オイルノズル付き MORSE TAPER COLLET OH

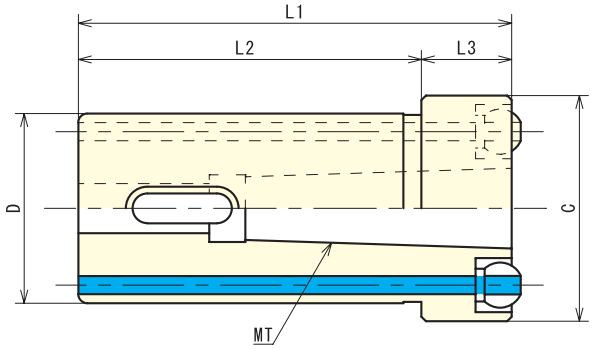


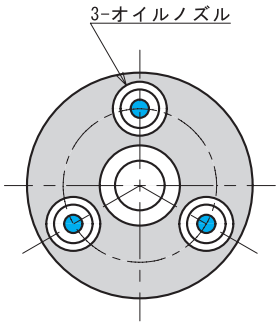


| 型　式 Order no. | D | MT | C | L1 | L2 | L3 |
|---|---|---|---|---|---|---|
| ST42-MT1-OH | 42 | MT1 | 50 | 96 | 76 | 20 |
| ST42-MT2-OH | | MT2 | 50 | 96 | 76 | 20 |
| ST42-MT3-OH | | MT3 | 55 | 120 | 100 | 20 |
| ST42-MT4-OH | | MT4 | 60 | 140 | 100 | 40 |

特殊品の製作も承ります。
Special sizes available on request

# チャックレンチ CHUCK WRENCH

| 型　式 | 適合本体 |
|---|---|
| CW16 | WPM16 |
| CW20 | WPM20 |
| CW25 | WPM25 |
| CW32 | WPM32 |
| CW42 | WPM42 |
| CW50 | WPM50 |

# S軸カッターアーバー

S AXIS CUTTER ARBOR

FIG. 1

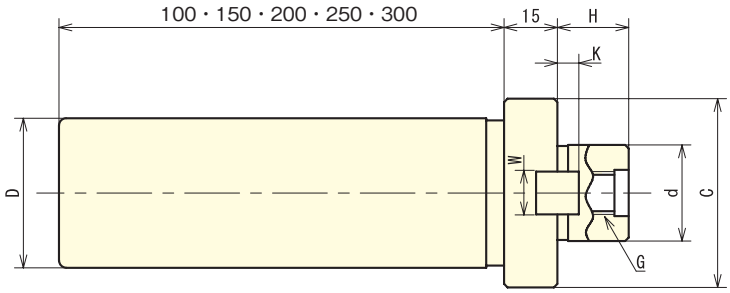


FIG. 2

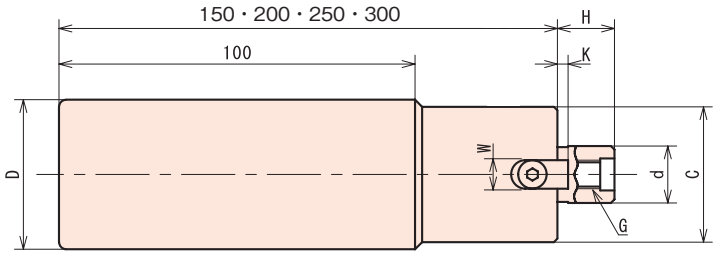


## FMA

★センタースルー追加工可能
Inner coolant available on request

| | 型 Order no. | FIG. | D | d | H | C | W | K | G |
|---|---|---|---|---|---|---|---|---|---|
| ST 32 | ST32- FMA22.225 -100・150・200・250・300 | 1 | | 22.225 | 17 | 45 | 8 | 4 | M10 |
| | - FMA25.4 -100・150・200・250・300 | 1 | | 25.4 | 22 | 54 | 9.5 | 5 | M12 |
| | - FMA31.75 -100・150・200・250・300 | 1 | 32 | 31.75 | 30 | 63 | 12.7 | 7 | M16 |
| | - FMA38.1 -100・150 | 1 | | 38.1 | 34 | 79 | 15.9 | 9 | M20 |
| | - FMA50.8 -100 | 1 | | 50.8 | 36 | 98 | 19.05 | 10 | M24 |
| ST 42 | ST42- FMA22.225 -100・150・200・250・300 | 1 | | 22.225 | 17 | 45 | 8 | 4 | M10 |
| | - FMA25.4 -100・150・200・250・300 | 1 | | 25.4 | 22 | 54 | 9.5 | 5 | M12 |
| | - FMA31.75 -100・150・200・250・300 | 1 | 42 | 31.75 | 30 | 63 | 12.7 | 7 | M16 |
| | - FMA38.1 -100・150 | 1 | | 38.1 | 34 | 79 | 15.9 | 9 | M20 |
| | - FMA50.8 -100 | 1 | | 50.8 | 36 | 98 | 19.05 | 10 | M24 |

・クランプボルトは付属しております。
Comes with the clamp bolt

特殊品の製作も承ります。
Special sizes available on request

## FMC

★センタースルー追加工可能
Inner coolant available on request

| | 型 Order no. | FIG. | D | d | H | C | W | K | G |
|---|---|---|---|---|---|---|---|---|---|
| ST 16·20·25 | ST16(ST20)(ST25)-FMC16-100 | 1 | 16 20 25 | 16 | 16 | 34 | 8 | 3 | M8 |
| | -FMC22-100 | 1 | | 22 | 17 | 45 | 10 | 5 | M10 |
| ST 32 | ST32- FMC16 -100・150・200・250・300 | 1 | | 16 | 16 | 34 | 8 | 3 | M8 |
| | - FMC22 -100・150・200・250・300 | 1 | | 22 | 17 | 45 | 10 | 5 | M10 |
| | - FMC27 -100・150・200・250・300 | 1 | 32 | 27 | 20 | 53 | 12 | 6 | M12 |
| | - FMC32 -100・150・200・250・300 | 1 | | 32 | 24 | 64 | 14 | 7 | M16 |
| | - FMC40 -100 | 1 | | 40 | 26 | 83 | 16 | 8.5 | M20 |
| ST 42 | ST42- FMC16 -100・150・200・250・300 | 2 | | 16 | 16 | 34 | 8 | 3 | M8 |
| | - FMC22 -100・150・200・250・300 | 1 | | 22 | 17 | 45 | 10 | 5 | M10 |
| | - FMC27 -100・150・200・250・300 | 1 | 42 | 27 | 20 | 53 | 12 | 6 | M12 |
| | - FMC32 -100・150・200・250・300 | 1 | | 32 | 24 | 64 | 14 | 7 | M16 |
| | - FMC40 -100 | 1 | | 40 | 26 | 83 | 16 | 8.5 | M20 |

・クランプボルトは付属しております。
Comes with the clamp bolt

特殊品の製作も承ります。
Special sizes available on request

# 新製品 NEW ストレートシャンク サイドロックホルダー

B.C TOOLING SYSTEM

STRAIGHT SHANK SIDE LOCK HOLDER

■ センタースルー仕様。
Innner coolant type

■ ST12, ST16, ST20, ST25シャンクを新しく追加。
ST12,ST16,ST20 and ST25 shank the newly added

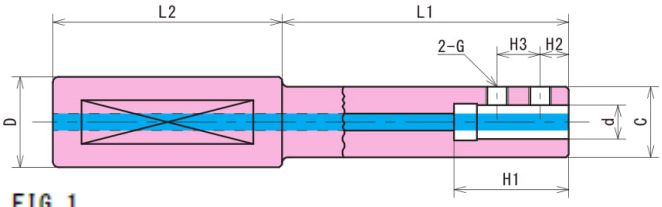


FIG. 1

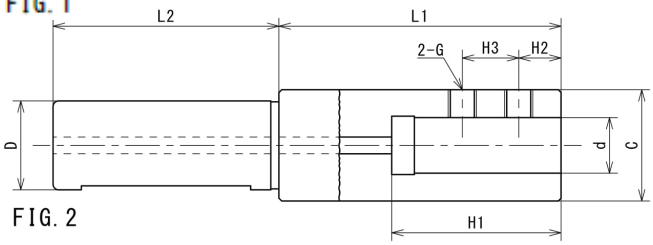


FIG. 2

| | 型式 | FIG | D | d | L1 | L2 | C | H1 | G | H2 | H3 |
|---|---|---|---|---|---|---|---|---|---|---|---|
| ST12 新製品 | ST12- SLA 6-100・150・200 | 2 | 12 | 6 | 100 | 60 | 16 | 40 | M5 | 10 | 12 |
| | SLA 8-100・150・200 | | | 8 | 150 | | 18 | 40 | M6 | 10 | 12 |
| | SLA10-100・150・200 | | | 10 | 200 | | 20 | 40 | M6 | 10 | 15 |
| ST16 新製品 | ST16- SLA 6-50・100・150・200 | 1 | 16 | 6 | 50 100 150 200 | 60 | 16 | 40 | M5 | 10 | 12 |
| | SLA 8-50・100・150・200 | 2 | | 8 | | | 18 | 40 | M6 | 10 | 12 |
| | SLA10-50・100・150・200 | | | 10 | | | 20 | 40 | M6 | 10 | 15 |
| | SLA12-50・100・150・200 | | | 12 | | | 25 | 40 | M8 | 10 | 15 |
| ST20 | SLA16-50・100・150・200 | | | 16 | | | 30 | 50※1 | M8 | 15 | 20※2 |
| ST20 新製品 | ST20- SLA 6-50・100・150・200 | 1 | 20 | 6 | 50 100 150 200 | 70 | 16 | 40 | M5 | 10 | 12 |
| | SLA 8-50・100・150・200 | | | 8 | | | 18 | 40 | M6 | 10 | 12 |
| | SLA10-50・100・150・200 | | | 10 | | | 20 | 40 | M6 | 10 | 15 |
| | SLA12-50・100・150・200 | 2 | | 12 | | | 25 | 40 | M8 | 10 | 15 |
| | ※3 SLA16-100・150・200 | | | 16 | | | 30 | 50 | M8 | 15 | 20 |
| | ※3 SLA16-100・150・200 | | | 20 | | | 40 | 60 | M10 | 15 | 20 |
| ST25 新製品 | ST25- SLA 6-100・150・200・250・300 | 1 | 25 | 6 | 100 150 200 250 300 | 70 | 16 | 40 | M5 | 10 | 12 |
| | SLA 8-100・150・200・250・300 | | | 8 | | | 18 | 40 | M6 | 10 | 12 |
| | SLA10-100・150・200・250・300 | | | 10 | | | 20 | 40 | M6 | 10 | 15 |
| | SLA12-100・150・200・250・300 | | | 12 | | | 25 | 40 | M8 | 10 | 15 |
| | SLA16-100・150・200・250・300 | 2 | | 16 | | | 30 | 50 | M8 | 15 | 20 |
| | SLA20-100・150・200・250・300 | | | 20 | | | 40 | 60 | M10 | 15 | 20 |
| | SLA25-100・150・200・250・300 | | | 25 | | | 42 | 65 | M12 | 20 | 20 |
| ST32 | ST32- SLA 6-150・200・250・300 | 1 | 32 | 6 | 150 200 250 300 | 80 | 16 | 40 | M5 | 10 | 12 |
| | SLA 8-150・200・250・300 | | | 8 | | | 18 | 40 | M6 | 10 | 12 |
| | SLA10-150・200・250・300 | | | 10 | | | 20 | 40 | M6 | 10 | 15 |
| | SLA12-150・200・250・300 | | | 12 | | | 25 | 40 | M8 | 10 | 15 |
| | SLA16-150・200・250・300 | | | 16 | | | 30 | 50 | M8 | 15 | 20 |
| | SLA20-150・200・250・300 | 2 | | 20 | | | 40 | 60 | M10 | 15 | 20 |
| | SLA25-150・200・250・300 | | | 25 | | | 42 | 65 | M12 | 20 | 20 |
| | SLA32-150・200・250・300 | | | 32 | | | 48 | 75 | M12 | 20 | 20 |

※1:L1=50はH1=40です。
※2:L1=50はH3=15です。
※3:L1=50はありません。

特殊品の製作も承ります。
Special sizes available on request

# B.C TOOLING SYSTEM 新製品 NEW ストレートシャンク MTホルダーA型

■ ST20シャンクを新しく追加。
ST20 shank the newly added.

STRAIGHT SHANK MT HOLDER TYPE A

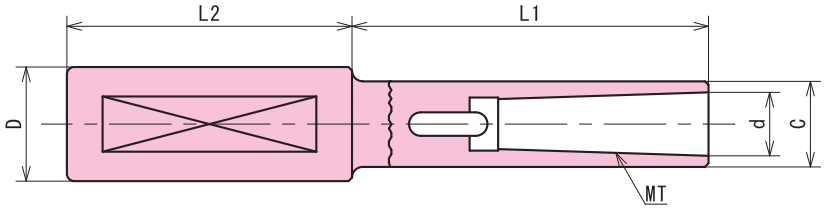


| | 型式 | D | MT | L1 | L2 | d | C |
|---|---|---|---|---|---|---|---|
| ST12 | ST12- MTA1-100・150・200 | 12 | MT1 | 100・150・200 | 60 | 12.065 | 20 |
| ST16 | ST16- MTA1-100・150・200・250・300 | 16 | MT1 | 100・150・200・250・300 | 60 | 12.065 | 20 |
| | MTA2-100・150・200・250・300 | | MT2 | | | 17.780 | 24 |
| ST20 新製品 | ST20- MTA1-100・150・200・250・300 | 20 | MT1 | 100・150・200・250・300 | 70 | 12.065 | 20 |
| | MTA2-100・150・200・250・300 | | MT2 | | | 17.780 | 24 |
| | MTA3-100・150・200・250・300 | | MT3 | | | 23.825 | 30 |
| ST25 | ST25- MTA1-100・150・200・250・300 | 25 | MT1 | 100・150・200・250・300 | 70 | 12.065 | 20 |
| | MTA2-100・150・200・250・300 | | MT2 | | | 17.780 | 24 |
| | MTA3-100・150・200・250・300 | | MT3 | | | 23.825 | 30 |
| ST32 | ST32- MTA1-100・150・200・250・300 | 2 | MT1 | 150・200・300・400・500 | 80 | 12.065 | 20 |
| | MTA2-100・150・200・250・300 | | MT2 | | | 17.780 | 24 |
| | MTA3-100・150・200・250・300 | | MT3 | | | 23.825 | 30 |
| | MTA4-100・150・200・250・300 | | MT4 | | | 31.267 | 40 |

特殊品の製作も承ります。
Special sizes available on request

# B.C TOOLING SYSTEM 新製品 NEW スリム延長ホルダー

■ 外径を細くし干渉を避けて加工が可能です。
The outside diameter is slim, so interfernce can be avoided
■ 抜け防止にタップを追加。
A tap is added to prevent drop of tool

SLIM MT EXTENSION HOLDER

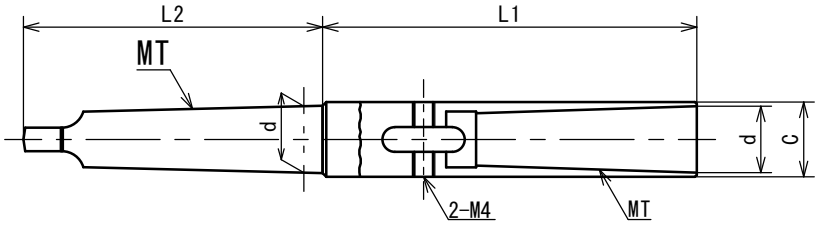

| | 型式 | MT | C | L1 | L2 | d |
|---|---|---|---|---|---|---|
| MT1 | MT1-MT1-100 | MT1 | 14 | 100 | 65.5 | 12.065 |
| | -150 | | | 150 | | |
| | -200 | | | 200 | | |
| | -250 | | | 250 | | |
| | -300 | | | 300 | | |
| MT2 | MT2-MT2-100 | MT2 | 20 | 100 | 80 | 17.78 |
| | -150 | | | 150 | | |
| | -200 | | | 200 | | |
| | -250 | | | 250 | | |
| | -300 | | | 300 | | |



特殊品の製作も承ります。
Special sizes available on request

# タップ延長ソケット

TAP EXTENSION SOCKET

- 標準タップをロングタップに延長。
  Extension to long tap
- タッパーやタップハンドルでも使用可能。
  It can also be used in tapper and tap hundle
- ロングタイプの250･300(M3～M30)とPT3/4･PT1を追加。
  Add a length of 250･300(M3～M30)and PT3/4･PT1

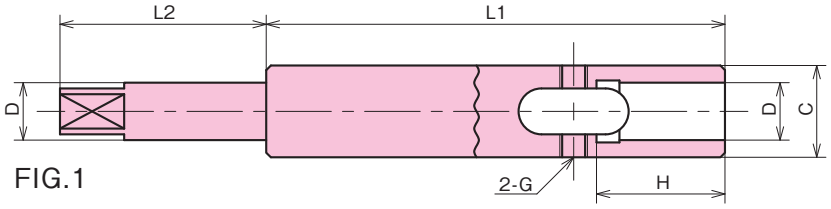


FIG.1

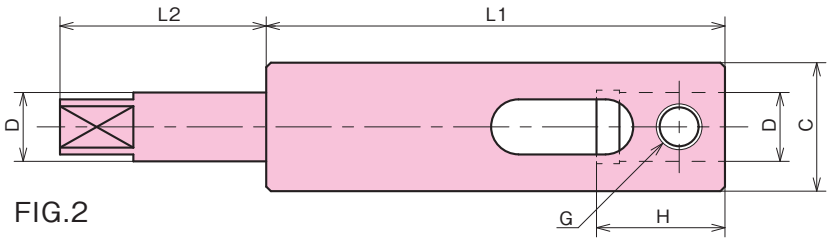


FIG.2

| 型 Order no. | FIG. | タップ Tap | D | L1 | L2 | C | H | G |
|---|---|---|---|---|---|---|---|---|
| M3 - 50・100・150・200 | | M3 | 4 | | 25 | 10 | 17 | M3 |
| M4 - 50・100・150・200・250・300 | | M4 | 5 | 50 | 30 | 10 | 17 | |
| M5 - 50・100・150・200・250・300 | | M5 | 5.5 | 100 | 32 | 12 | 19 | M4 |
| M6 - 50・100・150・200・250・300 | | M6 | 6 | 150 | 32 | 12 | 21 | |
| M8 - 50・100・150・200・250・300 | 1 | M8 | 6.2 | 200 | 40 | 14 | 22 | |
| M10- 50・100・150・200・250・300 | | M10 | 7 | (250) | 40 | 16 | 22 | M5 |
| M12- 50・100・150・200・250・300 | | M12 | 8.5 | (300) | 43 | 16 | 23 | |
| M14- 50・100・150・200・250・300 | | M14 | 10.5 | | 43 | 18 | 25 | |
| M16- 50・100・150・200・250・300 | | M16 | 12.5 | | 45 | 20 | 28 | M6 |
| M20-100・150・200・250・300 | | M20 | 15 | 100 | 47 | 33 | 28 | M10 |
| M22-100・150・200・250・300 | | M22 | 17 | 150 | 47 | 35 | 30 | |
| M24-100・150・200・250・300 | | M24 | 19 | 200 | 51 | 42 | 30 | |
| M27-100・150・200・250・300 | | M27 | 20 | 250 | 53 | 42 | 32 | |
| M30-100・150・200・250・300 | | M30 | 23 | 300 | 62 | 44 | 32 | |
| M33-100・200 | | M33 | 25 | | 65 | 46 | 35 | |
| M36-100・200 | 2 | M36 | 28 | | 65 | 50 | 38 | |
| M39-100・200 | | M39 | 30 | | 70 | 53 | 40 | M12 |
| M42-100・200 | | M42 | 32 | 100 | 75 | 55 | 40 | |
| M45-100・200 | | M45 | 35 | | 75 | 58 | 42 | |
| M48-100・200 | | M48 | 38 | 200 | 80 | 60 | 45 | |
| M52-100・200 | | M52 | 42 | | 85 | 65 | 45 | |
| M56-100・200 | | M56 | 44 | | 90 | 70 | 45 | |
| M60-100・200 | | M60 | 46 | | 90 | 72 | 45 | |
| PT1/8-100・200 (PT1/16兼用) Also for PT1/16 | 1 | PT1/8 (PT1/16) | 8 | | 35 | 15 | 16 | M5 |
| PT1/4-100・200 | | PT1/4 | 11 | 100 | 35 | 18 | 13 | |
| PT3/8-100・200 | | PT3/8 | 14 | | 38 | 28 | 16 | M8 |
| PT1/2-100・200 | | PT1/2 | 18 | 200 | 45 | 36 | 18 | M10 |
| PT5/8-100・200 | 2 | PT5/8 | 19 | | 45 | 42 | 17 | |
| PT3/4-100・200 | | PT3/4 | 23 | | 40 | 42 | 25 | M8 |
| PT 1 -100・200 | | PT1 | 26 | | 40 | 45 | 24 | M10 |

管用テーパータップ
PT tap

特殊品の製作も承ります。
Special sizes available on request

# B.C TOOLING SYSTEM タップチャック TAP CHUCK

■ 同期タップ付マシニング専用品。
Synchronization is machine only

■ M24・M30を追加。

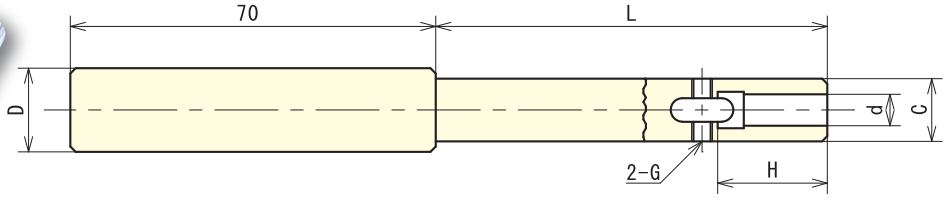


| 型 Order no. | タップ Tap | L | D | d | C | H | G |
|---|---|---|---|---|---|---|---|
| ST16-M4 -100・150・200・250・300 | M4 | | | 5 | 10 | 17 | M4 |
| ST16-M5 -100・150・200・250・300 | M5 | | | 5.5 | 12 | 19 | M4 |
| ST16-M6 -100・150・200・250・300 | M6 | 100 | 16 | 6 | 12 | 21 | M4 |
| ST16-M8 -100・150・200・250・300 | M8 | 150 | | 6.2 | 14 | 22 | M5 |
| ST16-M10-100・150・200・250・300 | M10 | | | 7 | 16 | 23 | M5 |
| ST16-M12-100・150・200・250・300 | M12 | 200 | | 8.5 | 16 | 23 | M5 |
| ST20-M14-100・150・200・250・300 | M14 | 250 | | 10.5 | 18 | 25 | M6 |
| ST20-M16-100・150・200・250・300 | M16 | | 20 | 12.5 | 20 | 28 | M6 |
| ST20-M20-100・150・200・250・300 | M20 | 300 | | 15 | 25 | 28 | M8 |
| ST25-M24-100・150・200・250・300 | M24 | | 25 | 19 | 32 | 30 | M8 |
| ST32-M30-100・150・200・250・300 | M30 | | 32 | 23 | 40 | 32 | M10 |

特殊品の製作も承ります。
Special sizes available on request

# B.C TOOLING SYSTEM タップ専用ハンドル TAP EXTENSION ONLY HANDLE

■ 各タップの専用ハンドルの為作業効率UP。

■ 角で回り止めを行いサイドロックで抜け防止。

| 型 式 Order no. | タップ |
|---|---|
| TH-M3 | M3 |
| TH-M4 | M4 |
| TH-M5 | M5 |
| TH-M6 | M6 |
| TH-M8 | M8 |
| TH-M10 | M10 |
| TH-M12 | M12 |
| タップ専用ハンドル台 | |

＊タップは含みません
＊セット販売（M3～M12）のみ台付属

# ロッキングフィクチャ LOCKING FIXTURE

■ アーバーを固定し、プルボルトや刃物をスムーズに脱着出来ます。
Makes the mounting of pull bolt and tool on the fixed arbor so easy

## 縦型タイプ(BT,NT共通)
Vertical type (for both BT and NT)

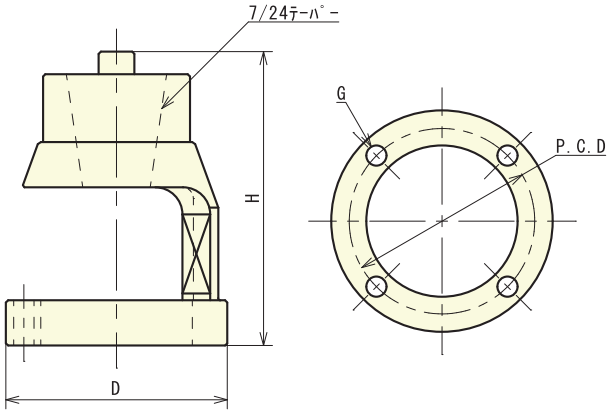


| テーパー Taper | H | D | P.C.D | G |
|---|---|---|---|---|
| **NT30** | 105 | 83 | 65 | 3-φ9 |
| **NT40** | 130 | 98 | 82 | 4-φ9 |
| **NT50** | 187 | 128 | 115 | 4-φ9 |

## 横型タイプ(BT用)
Horizontal type (for BT)

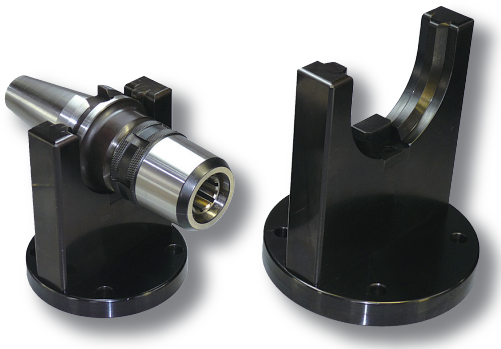

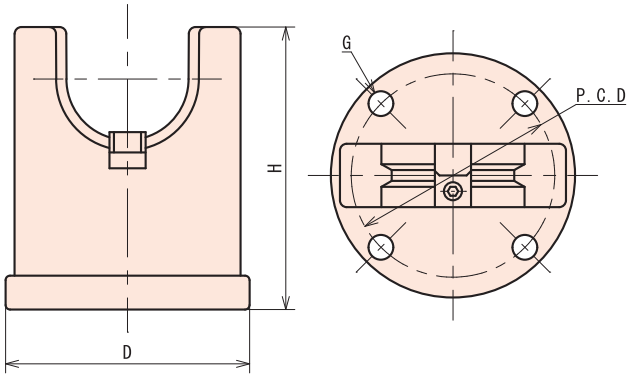


| テーパー Taper | H | D | P.C.D | G |
|---|---|---|---|---|
| **BT40** | 125 | 108 | 90 | 4-φ11 |
| **BT50** | 167 | 148 | 120 | 4-φ11 |

## 縦型(HSK用)
Vertical type (for HSK)

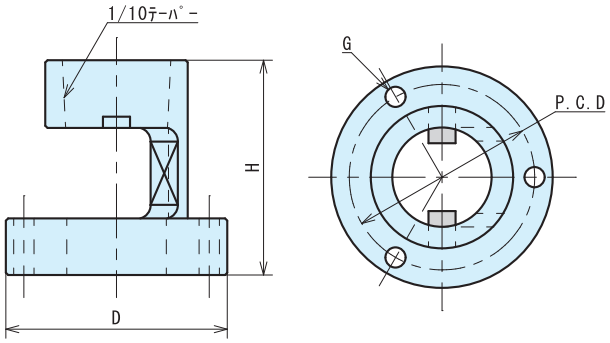


| テーパー Taper | H | D | P.C.D | G |
|---|---|---|---|---|
| **HSK63** | 95 | 98 | 82 | 3-φ9 |
| **HSK100** | 112 | 128 | 115 | 3-φ9 |

# 新製品 NEW 防振高送り用アーバー VIBROISOLATING HIGH FEED ARBOR

B.C TOOLING SYSTEM

■ 超硬をロー付けし、防振対策を施してあります。
With the cemented carbide,and the anti-vibration measures

■ スペーサータイプ二面拘束仕様。(スペーサーは別売り)
詳細はP.Eをご確認下さい。
Spacer type dual contact arbor(spacer an option)

■ クーラントホール付カッターの刃先に
クーラント供給可能な端面スルー仕様。
Corresponding to the coolant hole with cutter

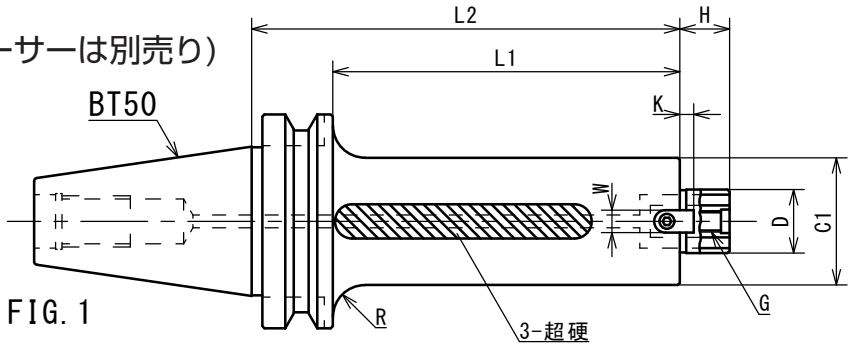


FIG. 1

クーラントやエアーを刃先に直接供給

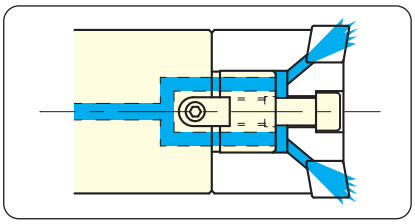

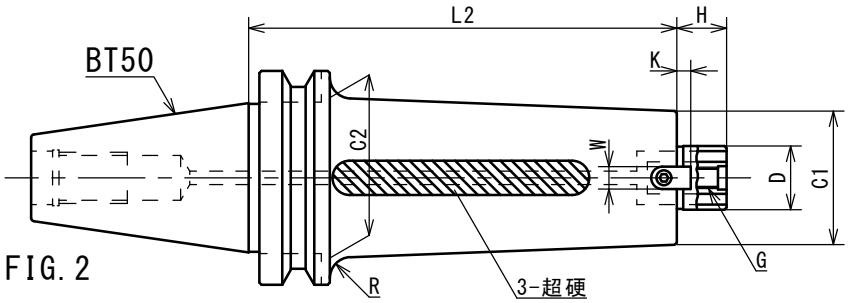


FIG. 2

## BT50 ★端面スルー仕様
Inner coolant type

**FMC 22**

| 型　式 | FIG. | D | L1 | L2 | H | C1 | W | K | G | R | 質量 50 | 質量 63 |
|---|---|---|---|---|---|---|---|---|---|---|---|---|
| BT50T-FMC22 -500W -50 (63) | 1 | 22 | 462 | 500 | 17 | 47 (60) | 10 | 5 | M10 | R15 | 11.8 | 15.8 |
| -400W -50 (63) | | | 362 | 400 | | | | | | | 10.2 | 13.1 |
| -350W -50 (63) | | | 312 | 350 | | | | | | | 9.2 | 12.0 |
| -300W -50 (63) | | | 262 | 300 | | | | | | | 8.4 | 10.6 |
| -250W -50 (63) | | | 212 | 250 | | | | | | | 7.4 | 9.3 |
| -200W -50 (63) | | | 162 | 200 | | | | | | | 6.6 | 8.1 |

**22.225**

| 型　式 | FIG. | D | L1 | L2 | H | C1 | W | K | G | R | 質量 50 | 質量 63 |
|---|---|---|---|---|---|---|---|---|---|---|---|---|
| BT50T-22.225 -500W -50 (63) | 1 | 22.225 | 500 | 538 | 17 | 47 (60) | 8 | 4 | M10 | R15 | 11.8 | 15.4 |
| -400W -50 (63) | | | 400 | 438 | | | | | | | 10.8 | 14.0 |
| -350W -50 (63) | | | 350 | 388 | | | | | | | 9.8 | 12.7 |
| -300W -50 (63) | | | 300 | 338 | | | | | | | 9.0 | 11.4 |
| -250W -50 (63) | | | 250 | 288 | | | | | | | 8.1 | 10.1 |
| -200W -50 (63) | | | 200 | 238 | | | | | | | 7.3 | 8.9 |
| -150W -50 (63) | | | 150 | 188 | | | | | | | 6.4 | 7.6 |

**31.75**

| 型　式 | FIG. | D | L1 | L2 | H | C1 | W | K | G | R | 質量 80 | 質量 100 |
|---|---|---|---|---|---|---|---|---|---|---|---|---|
| BT50T-31.75 -500W -80 (100) | 1 | 31.75 | 500 | 538 | 30 | 76 (96) | 12.7 | 7 | M16 | R15 (100はRなし) | 24.1 | 34.8 |
| -400W -80 (100) | | | 400 | 438 | | | | | | | 20.0 | 29.9 |
| -350W -80 (100) | | | 350 | 388 | | | | | | | 18.0 | 25.4 |
| -300W -80 (100) | | | 300 | 338 | | | | | | | 16.0 | 22.3 |
| -250W -80 (100) | | | 250 | 288 | | | | | | | 13.9 | 19.3 |
| -200W -80 (100) | | | 200 | 238 | | | | | | | 11.9 | 16.1 |
| -150W -80 (100) | | | 150 | 188 | | | | | | | 10.4 | 13.1 |

**FMA 25.4**

| 型　式 | FIG. | D | L2 | H | C1 | C2 | W | K | G | R | 質量 |
|---|---|---|---|---|---|---|---|---|---|---|---|
| BT50T-FMA25.4 -500W | 2 | 25.4 | 500 | 22 | 50 | 70 | 9.5 | 5 | M12 | R10 | 16.0 |
| -400W | | | 400 | | | | | | | | 13.3 |
| -350W | | | 350 | | | | | | | | 11.9 |
| -300W | | | 300 | | | | | | | | 10.6 |
| -250W | | | 250 | | | | | | | | 9.1 |
| -200W | | | 200 | | | | | | | | 8.1 |

・クランプボルトは付属しております。
Clamp bolt included

特殊品の製作も承ります。
Special sizes available on request

# B.C TOOLING SYSTEM スーパーエイト強力アーバー PAT. SUPER EIGHT POWERFUL ARBOR

- スペーサータイプ二面拘束仕様。(スペーサー付属)
  詳細はP .E をご確認下さい。
  Spacer type dual contact arbor(spacer included)
- ダイス鋼を使用し、剛性アップ。
  Up the stiffness using dies steel
- ボディに切粉排出溝付き。
  Good chip removal
- クーラントホール付き
  カッターの刃先に
  クーラント供給可能な
  端面スルー仕様。

  Corresponding to the coolant hole with cutter

クーラントやエアーを刃先に直接供給

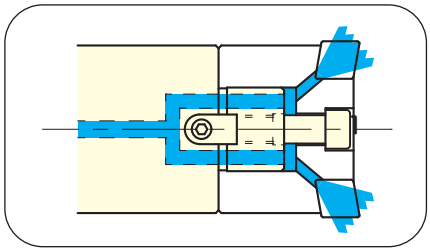

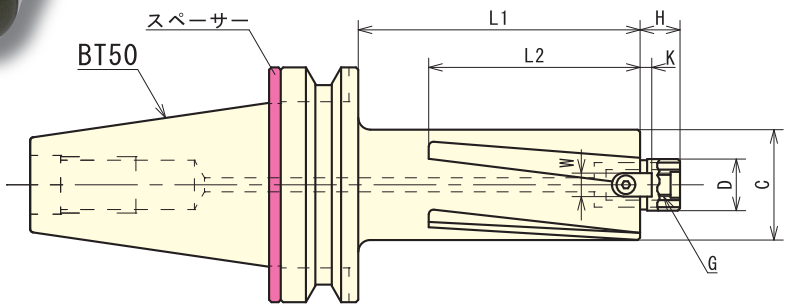


## BT50-FMC22 ★端面スルー仕様
Inner coolant type

FMC 22

| 型　式 | D | L1 | L2 | H | C1 | W | K | G | 質量 50 | 質量 63 |
|---|---|---|---|---|---|---|---|---|---|---|
| BT50T-FMC22 -500 -50 (63) S8 | 22 | 500 | 150 | 17 | 47 (60) | 10 | 5 | M10 | 10.9 | 15.2 |
| -400 -50 (63) S8 | | 400 | | | | | | | 9.5 | 12.9 |
| -350 -50 (63) S8 | | 350 | | | | | | | 8.7 | 11.8 |
| -300 -50 (63) S8 | | 300 | | | | | | | 8.1 | 10.7 |
| -250 -50 (63) S8 | | 250 | | | | | | | 7.4 | 9.6 |
| -200 -50 (63) S8 | | 200 | | | | | | | 6.7 | 8.3 |
| -150 -50 (63) S8 | | 150 | 120 | | | | | | 6.0 | 7.4 |

・クランプボルトは付属しております。
Clamp bolt included

特殊品の製作も承ります。
Special sizes available on request

## BT50-22.225 ★端面スルー仕様
Inner coolant type

22.225

| 型　式 | D | L1 | L2 | H | C1 | W | K | G | 質量 50 | 質量 63 |
|---|---|---|---|---|---|---|---|---|---|---|
| BT50T-22.225 -500 -50 (63) S8 | 22.225 | 500 | 150 | 17 | 47 (60) | 8 | 4 | M10 | 10.9 | 15.2 |
| -400 -50 (63) S8 | | 400 | | | | | | | 9.5 | 12.9 |
| -350 -50 (63) S8 | | 350 | | | | | | | 8.7 | 11.8 |
| -300 -50 (63) S8 | | 300 | | | | | | | 8.1 | 10.7 |
| -250 -50 (63) S8 | | 250 | | | | | | | 7.4 | 9.6 |
| -200 -50 (63) S8 | | 200 | | | | | | | 6.7 | 8.3 |
| -150 -50 (63) S8 | | 150 | 120 | | | | | | 6.0 | 7.4 |
| -100 -50 (63) S8 | | 100 | 75 | | | | | | 5.4 | 6.2 |

・クランプボルトは付属しております。
Clamp bolt included

特殊品の製作も承ります。
Special sizes available on request

## BT50-31.75 ★端面スルー仕様
Inner coolant type

31.75

| 型　式 | D | L1 | L2 | H | C1 | W | K | G | 質量 80 | 質量 100 |
|---|---|---|---|---|---|---|---|---|---|---|
| BT50T-31.75 -500 -80 (100) S8 | 31.75 | 500 | 150 | 30 | 76 (96) | 12.7 | 7 | M16 | 22.1 | 32.8 |
| -400 -80 (100) S8 | | 400 | | | | | | | 18.4 | 28.3 |
| -350 -80 (100) S8 | | 350 | | | | | | | 16.6 | 24.0 |
| -300 -80 (100) S8 | | 300 | | | | | | | 14.9 | 21.2 |
| -250 -80 (100) S8 | | 250 | | | | | | | 13.0 | 18.4 |
| -200 -80 (100) S8 | | 200 | | | | | | | 11.2 | 15.4 |
| -150 -80 (100) S8 | | 150 | 120 | | | | | | 9.9 | 12.6 |
| -100 -80 (100) S8 | | 100 | 75 | | | | | | 7.4 | 9.8 |

・クランプボルトは付属しております。
Clamp bolt included

特殊品の製作も承ります。
Special sizes available on request

B.C TOOLING SYSTEM

新製品 NEW

# 防振高送り用アーバー HSKA100

VIBROISOLATING HIGH FEED ARBOR HSKA100

■ 超硬をロー付けし、防振対策を施してあります。
With the cemented carbide, and the anti-vibration measures

■ クーラントホール付カッターの刃先にクーラント供給可能な端面スルー仕様。
Corresponding to the coolant hole with cutter

クーラントやエアーを刃先に直接供給

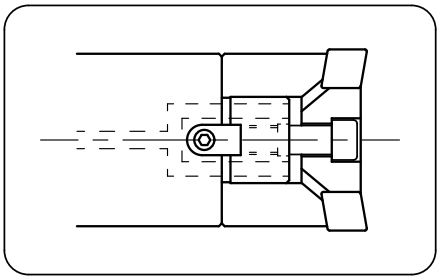

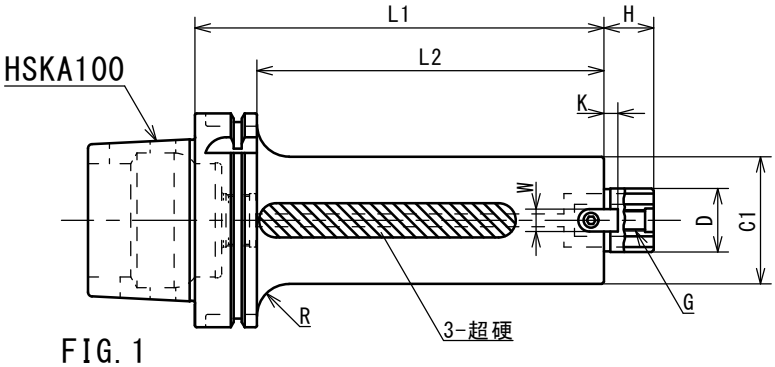


FIG. 1

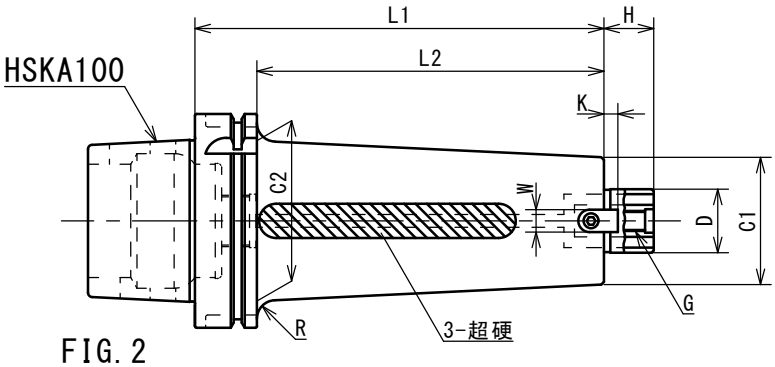


FIG. 2

HSK ★端面スルー仕様
Inner coolant type

| | 型　式 | FIG. | D | L1 | L2 | H | C1 | W | K | G | R | 質量 50 | 質量 63 |
|---|---|---|---|---|---|---|---|---|---|---|---|---|---|
| FMC 22 | HSKA100-FMC22 -400W -50 (63) | 1 | 22 | 400 | 371 | 17 | 47 (60) | 10 | 5 | M10 | R15 | 8.5 | 11.7 |
| | -350W -50 (63) | | | 350 | 321 | | | | | | | 7.7 | 10.5 |
| | -300W -50 (63) | | | 300 | 271 | | | | | | | 6.9 | 9.2 |
| | -250W -50 (63) | | | 250 | 221 | | | | | | | 6.0 | 7.9 |
| | -200W -50 (63) | | | 200 | 171 | | | | | | | 5.3 | 6.7 |
| | -150W -50 (63) | | | 150 | 121 | | | | | | | 4.4 | 5.4 |

| | 型　式 | FIG. | D | L | L2 | H | C1 | W | K | G | R | 質量 50 | 質量 63 |
|---|---|---|---|---|---|---|---|---|---|---|---|---|---|
| 22.225 | HSKA100-22.225 -400W -50 (63) | 1 | 22.225 | 400 | 371 | 17 | 47 (60) | 8 | 4 | M10 | R15 | 8.5 | 11.7 |
| | -350W -50 (63) | | | 350 | 321 | | | | | | | 7.7 | 10.5 |
| | -300W -50 (63) | | | 300 | 271 | | | | | | | 6.9 | 9.2 |
| | -250W -50 (63) | | | 250 | 221 | | | | | | | 6.0 | 7.9 |
| | -200W -50 (63) | | | 200 | 171 | | | | | | | 5.3 | 6.7 |
| | -150W -50 (63) | | | 150 | 121 | | | | | | | 4.4 | 5.4 |

| | 型　式 | FIG. | D | L | L2 | H | C1 | C2 | W | K | G | R | 質量 |
|---|---|---|---|---|---|---|---|---|---|---|---|---|---|
| FMA 25.4 | HSKA100-FMA25.4 -400W | 2 | 25.4 | 400 | 371 | 22 | 50 | 68 | 9.5 | 5 | M12 | R10 | 11.4 |
| | -350W | | | 350 | 321 | | | | | | | | 10.2 |
| | -300W | | | 300 | 271 | | | | | | | | 8.9 |
| | -250W | | | 250 | 221 | | | | | | | | 7.7 |
| | -200W | | | 200 | 171 | | | | | | | | 6.6 |
| | -150W | | | 150 | 121 | | | | | | | | 5.3 |

| | 型　式 | FIG. | D | L | L2 | H | C1 | C2 | W | K | G | R | 質量 |
|---|---|---|---|---|---|---|---|---|---|---|---|---|---|
| FMA 31.75 | HSKA100-FMA31.75 -400W | 2 | 31.75 | 400 | 371 | 30 | 60 | 76 | 13 | 7 | M16 | R7 | 15.9 |
| | -350W | | | 350 | 321 | | | | | | | | 14.4 |
| | -300W | | | 300 | 271 | | | | | | | | 12.7 |
| | -250W | | | 250 | 221 | | | | | | | | 11.1 |
| | -200W | | | 200 | 171 | | | | | | | | 9.5 |
| | -150W | | | 150 | 121 | | | | | | | | 7.9 |

特殊品HSKA125の製作も承ります。

B.C TOOLING SYSTEM

新製品 NEW

# 高送り用アーバー HSKA100

HIGH FEED ARBOR HSKA100

■ クーラントホール付カッターの刃先にクーラント供給可能な端面スルー仕様。
Corresponding to the coolant hole with cutter

クーラントやエアーを刃先に直接供給

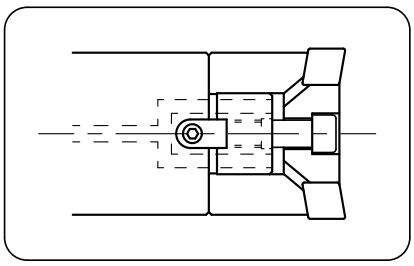

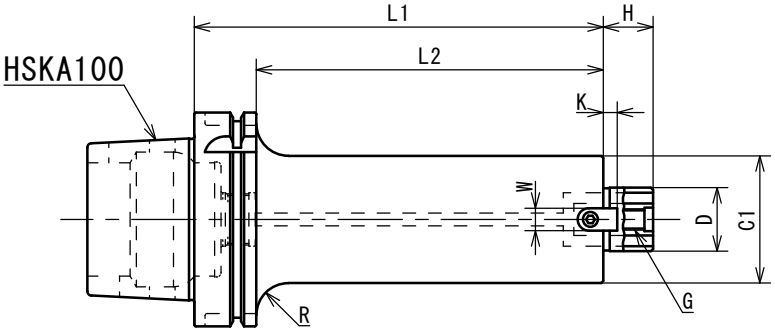


FIG. 1

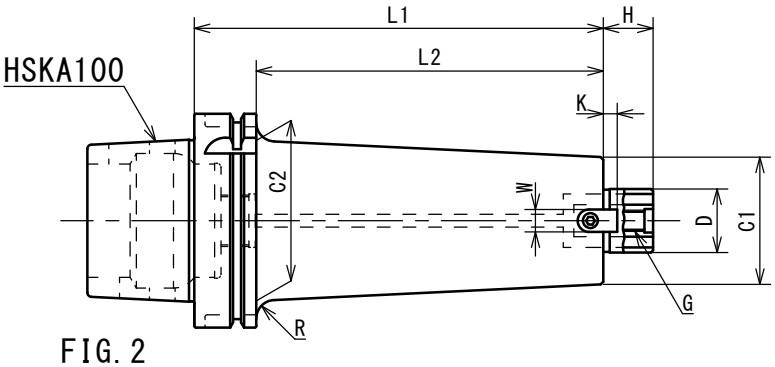


FIG. 2

HSK

★端面スルー仕様
Inner coolant type

| | 型　式 | FIG. | D | L1 | L2 | H | C1 | W | K | G | R | 質量 50 | 質量 63 |
|---|---|---|---|---|---|---|---|---|---|---|---|---|---|
| FMC 22 | HSKA100-FMC22 -400 -50 (63) | 1 | 22 | 400 | 371 | 17 | 47 (60) | 10 | 5 | M10 | R15 | 7.4 | 10.6 |
| | -350 -50 (63) | | | 350 | 321 | | | | | | | 6.7 | 9.5 |
| | -300 -50 (63) | | | 300 | 271 | | | | | | | 6.1 | 8.4 |
| | -250 -50 (63) | | | 250 | 221 | | | | | | | 5.4 | 7.3 |
| | -200 -50 (63) | | | 200 | 171 | | | | | | | 4.8 | 6.2 |
| | -150 -50 (63) | | | 150 | 121 | | | | | | | 4.1 | 5.1 |

| | 型　式 | FIG. | D | L | L2 | H | C1 | W | K | G | R | 質量 50 | 質量 63 |
|---|---|---|---|---|---|---|---|---|---|---|---|---|---|
| 22.23 | HSKA100-22.225 -400 -50 (63) | 1 | 22.225 | 400 | 371 | 17 | 47 (60) | 8 | 4 | M10 | R15 | 7.4 | 10.6 |
| | -350 -50 (63) | | | 350 | 321 | | | | | | | 6.7 | 9.5 |
| | -300 -50 (63) | | | 300 | 271 | | | | | | | 6.1 | 8.4 |
| | -250 -50 (63) | | | 250 | 221 | | | | | | | 5.4 | 7.3 |
| | -200 -50 (63) | | | 200 | 171 | | | | | | | 4.8 | 6.2 |
| | -150 -50 (63) | | | 150 | 121 | | | | | | | 4.1 | 5.1 |

| | 型　式 | FIG. | D | L | L2 | H | C1 | C2 | W | K | G | R | 質量 |
|---|---|---|---|---|---|---|---|---|---|---|---|---|---|
| FMA 25.4 | HSKA100-FMA25.4 -400 | 2 | 25.4 | 400 | 371 | 22 | 50 | 68 | 9.5 | 5 | M12 | R10 | 10.3 |
| | -350 | | | 350 | 321 | | | | | | | | 9.2 |
| | -300 | | | 300 | 271 | | | | | | | | 8.1 |
| | -250 | | | 250 | 221 | | | | | | | | 7.1 |
| | -200 | | | 200 | 171 | | | | | | | | 6.1 |
| | -150 | | | 150 | 121 | | | | | | | | 5.0 |

| | 型　式 | FIG. | D | L | L2 | H | C1 | C2 | W | K | G | R | 質量 |
|---|---|---|---|---|---|---|---|---|---|---|---|---|---|
| FMA 31.75 | HSKA100-FMA31.75 -400 | 2 | 31.75 | 400 | 371 | 30 | 60 | 76 | 12.7 | 7 | M16 | R7 | 14.8 |
| | -350 | | | 350 | 321 | | | | | | | | 13.4 |
| | -300 | | | 300 | 271 | | | | | | | | 11.9 |
| | -250 | | | 250 | 221 | | | | | | | | 10.5 |
| | -200 | | | 200 | 171 | | | | | | | | 9.0 |
| | -150 | | | 150 | 121 | | | | | | | | 7.6 |

・クランプボルトは付属しております。
Clamp bolt included

特殊品の製作も承ります。
Special sizes available on request

# 日立α高送り用アーバー　HITACHI α HIGH FEED ARBOR

B.C TOOLING SYSTEM

- ロングタイプを標準在庫化。
  Long type in stock
- 二面拘束タイプも標準在庫化。(BTB50)
  Dual contact arbor is in stock(BTB50)
- センタースルータイプに追加工可能。
  Inner coolant type available on request

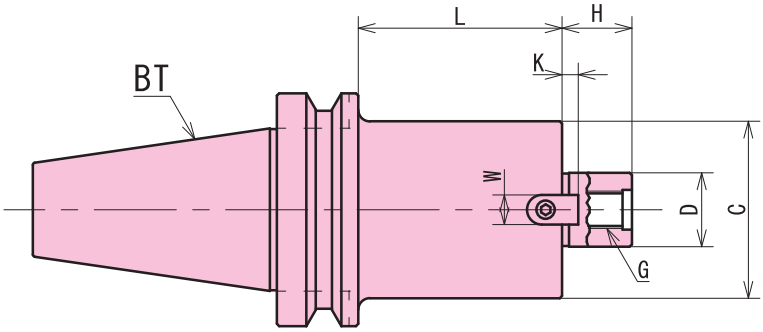


**BT50**

★二面拘束あり(BTB50)
Dual contact arbor is in stock(BTB50)

★センタースルー追加工可能
Inner coolant type available on request

**BT50 22.225**

| 型　式 | D | L1 | H | C1 | W | K | G | 質量 50 | 質量 63 |
|---|---|---|---|---|---|---|---|---|---|
| BT50-22.225 -500 -50 (63) | 22.225 | 500 | 17 | 47 (60) | 8 | 4 | M10 | 10.9 | 15.2 |
| (BTB50) -400 -50 (63) | | 400 | | | | | | 9.5 | 12.9 |
| -350 -50 (63) | | 350 | | | | | | 8.7 | 11.8 |
| -300 -50 (63) | | 300 | | | | | | 8.1 | 10.7 |
| -250 -50 (63) | | 250 | | | | | | 7.4 | 9.6 |
| -200 -50 (63) | | 200 | | | | | | 6.7 | 8.3 |
| -150 -50 (63) | | 150 | | | | | | 6.0 | 7.4 |
| -100 -50 (63) | | 100 | | | | | | 5.3 | 6.2 |
| -50 -50 (63) | | 50 | | | | | | 4.6 | 4.9 |

**BT50 31.75**

| 型　式 | D | L1 | H | C1 | W | K | G | 質量 80 | 質量 100 |
|---|---|---|---|---|---|---|---|---|---|
| BT50-31.75 -500 -80 (100) | 31.75 | 500 | 30 | 76 (96) | 12.7 | 7 | M16 | 22.1 | 32.8 |
| (BTB50) -400 -80 (100) | | 400 | | | | | | 18.4 | 28.3 |
| -350 -80 (100) | | 350 | | | | | | 16.6 | 24.0 |
| -300 -80 (100) | | 300 | | | | | | 14.9 | 21.2 |
| -250 -80 (100) | | 250 | | | | | | 13.0 | 18.4 |
| -200 -80 (100) | | 200 | | | | | | 11.2 | 15.4 |
| -150 -80 (100) | | 150 | | | | | | 9.9 | 12.6 |
| -100 -80 (100) | | 100 | | | | | | 7.4 | 9.8 |
| -50 -80 (100) | | 50 | | | | | | 5.7 | 6.9 |

**BT50 27**

| 型　式 | D | L2 | C1 | C2 | W | K | G | 質量 |
|---|---|---|---|---|---|---|---|---|
| BT50-27 -500 -80 | 27 | 500 | 20 | 76 | 12 | 6 | M12 | 22.3 |
| (BTB50) -400 -80 | | 400 | | | | | | 18.5 |
| -350 -80 | | 350 | | | | | | 16.6 |
| -300 -80 | | 300 | | | | | | 14.8 |
| -250 -80 | | 250 | | | | | | 12.9 |
| -200 -80 | | 200 | | | | | | 11.1 |
| -150 -80 | | 150 | | | | | | 9.2 |
| -100 -80 | | 100 | | | | | | 7.4 |
| -50 -80 | | 50 | | | | | | 5.7 |

・センタースルー追加工は多少納期がかかります。ご注文の際はOHとご指示下さい。
・二面拘束をご注文の際は"BTB50"とご指示下さい。
・クランプボルトは付属しております。

Inner coolant type takes a little bit extra time.
Please specify OH when you order inner coolant type
Please specify BTB50 when you order dual contact arbor
Clamp bolt included

特殊品の製作も承ります。
Special sizes available on request

# FMC フェイスミルアーバーC型 FACE MILL ARBOR TYPE C

■ ストレートタイプ、テーパータイプがあり、状況に応じて幅広い選択が可能。(FMC22)
Straight type and taper type in stock(FMC22)

■ 二面拘束タイプ(BTB50)やロングタイプを標準在庫化。
Dual contact arbor(BTB50) and Long type in stock

■ センタースルータイプに追加工可能。
Inner coolant type available on request

## BT50-FMC22 ストレートタイプ
Straight type

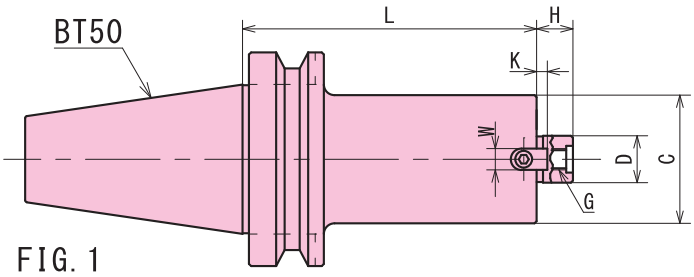

FIG. 1

★二面拘束あり(BTB50)
Dual contact arbor is in stock(BTB50)

★センタースルー追加工可能
Inner coolant available on request

| 型　式 | FIG. | D | L | H | C1 | キー W | キー K | G | クランプボルト | 質量 50 | 質量 63 |
|---|---|---|---|---|---|---|---|---|---|---|---|
| BT50-FMC22 -500 -50 (63) | 1 | 22 | 500 | 17 | 48 (60) | 10 | 5 | M10 | M10x30L | 10.5 | 14.3 |
| (BTB50) -400 -50 (63) | | | 400 | | | | | | | 9.0 | 12.0 |
| -350 -50 (63) | | | 350 | | | | | | | 8.2 | 11.0 |
| -300 -50 (63) | | | 300 | | | | | | | 7.6 | 9.8 |
| -250 -50 (63) | | | 250 | | | | | | | 6.8 | 8.7 |
| -200 -50 (63) | | | 200 | | | | | | | 6.1 | 7.6 |
| -150 -50 (63) | | | 150 | | | | | | | 5.5 | 6.4 |
| -105 -50 (63) | | | 105 | | | | | | | 4.7 | 5.2 |
| -60 -50 (63) | | | 60 | | | | | | | 4.1 | 4.6 |

・センタースルー追加工は多少納期がかかります。
ご注文の際はOHとご指示下さい。
・二面拘束をご注文の際は"BTB50"とご指示下さい。

Inner coolant type takes a little bit of extra time
Please specify OH when you order inner coolant type
Please specify BTB50 when you order dual contact arbor

特殊品の製作も承ります。
Special sizes available on request

## BT50-FMC22 テーパータイプ
Taper type

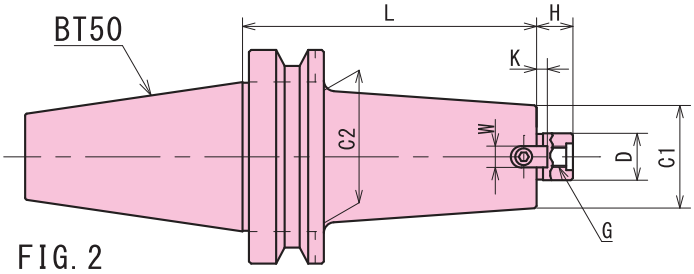

FIG. 2

★二面拘束あり(BTB50)
Dual contact arbor is in stock(BTB50)

★センタースルー追加工可能
Inner coolant available on request

| 型　式 | FIG. | D | L | H | C1 | C2 | キー W | キー K | G | クランプボルト | 質量 |
|---|---|---|---|---|---|---|---|---|---|---|---|
| BT50-FMC22 -350T | 2 | 22 | 350 | 17 | 48 | 62 | 10 | 5 | M10 | M10x30L | 9.8 |
| (BTB50) -300T | | | 300 | | | | | | | | 8.9 |
| -250T | | | 250 | | | | | | | | 7.9 |
| -200T | | | 200 | | | | | | | | 6.9 |
| -150T | | | 150 | | | | | | | | 6.0 |
| -105T | | | 105 | | | | | | | | 5.2 |

・センタースルー追加工は多少納期がかかります。
ご注文の際はOHとご指示下さい。
・二面拘束をご注文の際は"BTB50"とご指示下さい。

Inner coolant type takes a little bit of extra time
Please specify OH when you order inner coolant type
Please specify BTB50 when you order dual contact arbor

特殊品の製作も承ります。
Special sizes available on request

# FMC フェイスミルアーバーC型 FACE MILL ARBOR TYPE C

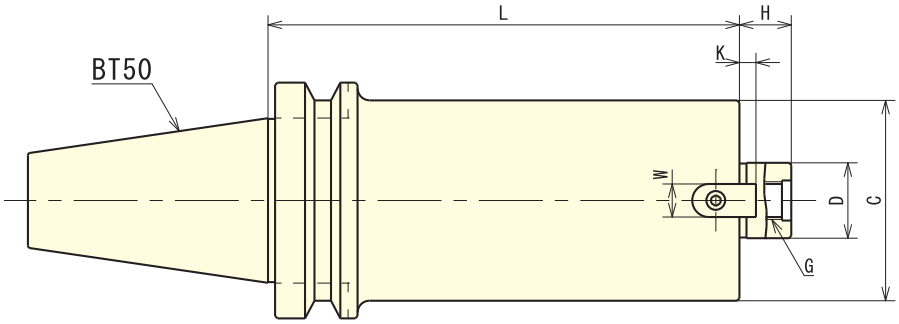


## BT50-FMC ★二面拘束あり(BTB50) ★センタースルー追加工可能

Dual contact arbor is in stock(BTB50) Inner coolant available on request

**BT50-FMC 27**

| 型　式 | D | L | H | C | キー W | キー K | G | クランプボルト | 質量 |
|---|---|---|---|---|---|---|---|---|---|
| BT50-FMC27 -500 | 27 | 500 | 20 | 70 | 12 | 6 | M12 | M12x35L | 16.8 |
| (BTB50) -400 | | 400 | | | | | | | 15.1 |
| -350 | | 350 | | | | | | | 13.5 |
| -300 | | 300 | | | | | | | 12.1 |
| -250 | | 250 | | | | | | | 10.5 |
| -200 | | 200 | | | | | | | 9.0 |
| -150 | | 150 | | | | | | | 7.4 |
| -105 | | 105 | | | | | | | 6.0 |
| -90 | | 90 | | | | | | | 5.4 |
| -45 | | 45 | | | | | | | 4.0 |

**BT50-FMC 32**

| 型　式 | D | L | H | C | キー W | キー K | G | クランプボルト | 質量 |
|---|---|---|---|---|---|---|---|---|---|
| BT50-FMC32 -500 | 32 | 500 | 22 | 85 | 14 | 7 | M16 | M16x40L | 24.7 |
| (BTB50) -400 | | 400 | | | | | | | 20.5 |
| -350 | | 350 | | | | | | | 18.1 |
| -300 | | 300 | | | | | | | 16.0 |
| -250 | | 250 | | | | | | | 13.6 |
| -200 | | 200 | | | | | | | 11.4 |
| -150 | | 150 | | | | | | | 9.1 |
| -105 | | 105 | | | | | | | 7.0 |
| -75 | | 75 | | | | | | | 5.8 |
| -45 | | 45 | | | | | | | 4.2 |

**BT50-FMC 25.4**

| 型　式 | D | L | H | C | キー W | キー K | G | クランプボルト | 質量 |
|---|---|---|---|---|---|---|---|---|---|
| BT50-FMC25.4 -350 | 25.4 | 350 | 20 | 70 | 9.5 | 5 | M12 | M12x35L | 13.6 |
| (BTB50) -300 | | 300 | | | | | | | 12.0 |
| -250 | | 250 | | | | | | | 10.3 |
| -200 | | 200 | | | | | | | 9.0 |
| -150 | | 150 | | | | | | | 7.3 |
| -105 | | 105 | | | | | | | 5.9 |
| -90 | | 90 | | | | | | | 5.6 |
| -45 | | 45 | | | | | | | 4.1 |

**BT50-FMC 38.1**

| 型　式 | D | L | H | C | キー W | キー K | G | クランプボルト | 質量 |
|---|---|---|---|---|---|---|---|---|---|
| BT50-FMC38.1 -350 | 38.1 | 350 | 22 | 85 | 15.9 | 7 | M16 | M16x40L | 18.2 |
| (BTB50) -300 | | 300 | | | | | | | 15.8 |
| -250 | | 250 | | | | | | | 13.6 |
| -200 | | 200 | | | | | | | 11.4 |
| -150 | | 150 | | | | | | | 9.1 |
| -105 | | 105 | | | | | | | 7.1 |
| -75 | | 75 | | | | | | | 5.7 |
| -45 | | 45 | | | | | | | 4.3 |

・センタースルー追加工は多少納期がかかります。
　ご注文の際はOHとご指示下さい。
・二面拘束をご注文の際は“BTB50”とご指示下さい。

Inner coolant type takes a little bit of extra time
Please specify OH when you order inner coolant type
Please specify BTB50 when you order dual contact arbor

特殊品の製作も承ります。
Special sizes available on request

# FMA フェイスミルアーバーA型

FACE MILL ARBOR TYPE A

B.C TOOLING SYSTEM

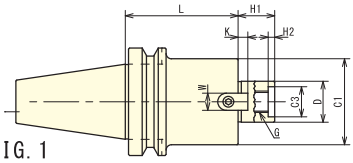


FIG. 1

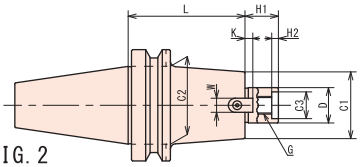


FIG. 2

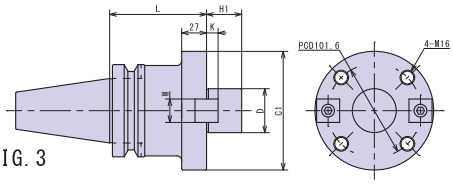


FIG. 3

BT50-FMA

★二面拘束あり(BTB50)
Dual contact arbor in stock(BTB50)

★センタースルー追加工可能
Inner coolant available on request

| | 型　式 | FIG. | D | L | H1 | C1 | C2 | C3 | H2 | キー W | キー K | G | C4 | C5 | H3 | H4 | クランプボルト | 質量 |
|---|---|---|---|---|---|---|---|---|---|---|---|---|---|---|---|---|---|---|
| 25.4 | BT50-FMA25.4 -500 | 1 | 25.4 | 500 | 22 | 50 | - | - | - | 9.5 | 5 | M12 | 33 | 23 | 10 | 12 | MBA-M12 | 14.6 |
| | (BTB50) -400 | 2 | | 400 | | | 70 | | | | | | | | | | | 12.2 |
| | -350 | | | 350 | | | | | | | | | | | | | | 11.0 |
| | -300 | | | 300 | | | | | | | | | | | | | | 9.9 |
| | -250 | | | 250 | | | | | | | | | | | | | | 8.8 |
| | -200 | | | 200 | | | | | | | | | | | | | | 7.7 |
| | -150 | | | 150 | | | | | | | | | | | | | | 6.4 |
| | -105 | | | 105 | | | | | | | | | | | | | | 5.4 |
| | -90 | | | 90 | | | | | | | | | | | | | | 5.0 |
| | -45 | | | 45 | | | | | | | | | | | | | | 4.1 |
| 31.75 | BT50-FMA31.75 -500 | 1 | 31.75 | 500 | 30 | 60 | - | 24 | 6 | 12.7 | 7 | M16 | 40 | 23 | 10 | 16 | MBA-M16 | 16.1 |
| | (BTB50) -400 | 2 | | 400 | | | 70 | | | | | | | | | | | 13.5 |
| | -350 | | | 350 | | | | | | | | | | | | | | 12.2 |
| | -300 | | | 300 | | | | | | | | | | | | | | 10.9 |
| | -250 | | | 250 | | | | | | | | | | | | | | 9.6 |
| | -200 | | | 200 | | | | | | | | | | | | | | 8.3 |
| | -150 | | | 150 | | | | | | | | | | | | | | 6.7 |
| | -105 | | | 105 | | | | | | | | | | | | | | 5.6 |
| | -75 | | | 75 | | | | | | | | | | | | | | 5.1 |
| | -45 | | | 45 | | | | | | | | | | | | | | 4.2 |
| 38.1 | BT50-FMA38.1 -500 | 1 | 38.1 | 500 | 34 | 80 | - | 28 | 6 | 15.9 | 9 | M20 | 50 | 27 | 14 | 20 | MBA-M20 | 22.1 |
| | (BTB50) -400 | | | 400 | | | | | | | | | | | | | | 18.2 |
| | -350 | | | 350 | | | | | | | | | | | | | | 16.3 |
| | -300 | | | 300 | | | | | | | | | | | | | | 14.3 |
| | -250 | | | 250 | | | | | | | | | | | | | | 12.4 |
| | -200 | | | 200 | | | | | | | | | | | | | | 10.4 |
| | -150 | | | 150 | | | | | | | | | | | | | | 8.5 |
| | -105 | | | 105 | | | | | | | | | | | | | | 6.7 |
| | -75 | | | 75 | | | | | | | | | | | | | | 5.4 |
| | -45 | | | 45 | | | | | | | | | | | | | | 4.6 |
| 50.8 | BT50-FMA50.8 -500 | 1 | 50.8 | 500 | 36 | 98 | - | 38 | 10 | 19.05 | 10 | M24 | 65 | 37 | 14 | 24 | MBA-M24 | 24.6 |
| | (BTB50) -400 | | | 400 | | | | | | | | | | | | | | 21.5 |
| | -350 | | | 350 | | | | | | | | | | | | | | 18.8 |
| | -300 | | | 300 | | | | | | | | | | | | | | 17.2 |
| | -250 | | | 250 | | | | | | | | | | | | | | 16.2 |
| | -200 | | | 200 | | | | | | | | | | | | | | 14.1 |
| | -150 | | | 150 | | | | | | | | | | | | | | 11.2 |
| | -105 | | | 105 | | | | | | | | | | | | | | 8.5 |
| | -75 | | | 75 | | | | | | | | | | | | | | 6.7 |
| | -45 | | | 45 | | | | | | | | | | | | | | 5.0 |
| 47.625 | BT50-FMA47.625 -400 | 3 | 47.625 | 400 | 38 | 128.57 | - | - | - | 25.4 | 12.5 | - | - | - | - | - | CP-M16 X40 | 21.4 |
| | (BTB50) -350 | | | 350 | | | | | | | | | | | | | | 19.5 |
| | -300 | | | 300 | | | | | | | | | | | | | | 17.7 |
| | -250 | | | 250 | | | | | | | | | | | | | | 15.9 |
| | -200 | | | 200 | | | | | | | | | | | | | | 14.1 |
| | -150 | | | 150 | | | | | | | | | | | | | | 11.8 |
| | -105 | | | 105 | | | | | | | | | | | | | | 11.2 |
| | -75 | | | 75 | | | | | | | | | | | | | | 8.3 |

・センタースルー追加工は多少納期がかかります。ご注文の際はOHとご指示下さい。
・二面拘束をご注文の際は"BTB50"とご指示下さい。
・クランプボルトは付属しております。

Inner coolant type takes a little bit extra time.
Please specify OH when you order inner coolant type
Please specify BTB50 when you order dual contact arbor
Clamp bolt included

特殊品の製作も承ります。
Special sizes available on request

# FMB フェイスミルアーバーB型 FACE MILL ARBOR TYPE B

B.C TOOLING SYSTEM

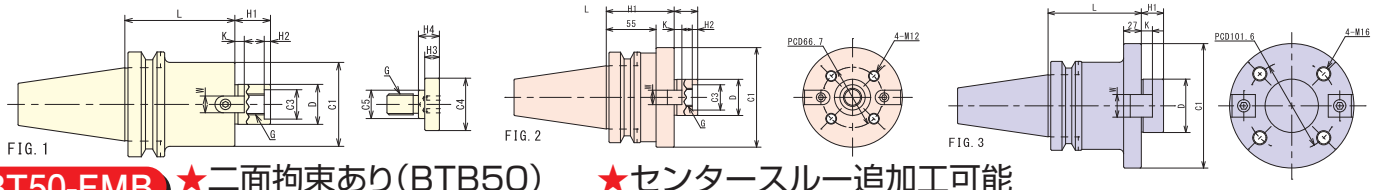


**BT50-FMB** ★二面拘束あり(BTB50) Dual contact arbor in stock(BTB50)　★センタースルー追加工可能 Inner coolant available on request

| | 型　式 | FIG. | D | L | H1 | C1 | C3 | H2 | キー W | キー K | G | C4 | C5 | H3 | H4 | クランプボルト | 質量 |
|---|---|---|---|---|---|---|---|---|---|---|---|---|---|---|---|---|---|
| 25.4 | BT50-FMB25.4 -500 | 1 | 25.4 | 500 | 26 | 80 | - | - | 9.5 | 5 | M12 | 33 | 23 | 10 | 12 | MBA-M12 | 20.6 |
| | (BTB50) -400 | | | 400 | | | | | | | | | | | | | 18.5 |
| | -350 | | | 350 | | | | | | | | | | | | | 17.0 |
| | -300 | | | 300 | | | | | | | | | | | | | 14.8 |
| | -250 | | | 250 | | | | | | | | | | | | | 12.6 |
| | -200 | | | 200 | | | | | | | | | | | | | 10.4 |
| | -150 | | | 150 | | | | | | | | | | | | | 8.3 |
| | -90 | | | 90 | | | | | | | | | | | | | 6.1 |
| | -45 | | | 45 | | | | | | | | | | | | | 4.1 |
| 31.75 | BT50-FMB38.1 -500 | 1 | 38.1 | 500 | 26 | 85 | 28 | 6 | 15.9 | 9 | M20 | 50 | 27 | 14 | 20 | MBA-M20 | 24.8 |
| | (BTB50) -400 | | | 400 | | | | | | | | | | | | | 20.3 |
| | -350 | | | 350 | | | | | | | | | | | | | 18.2 |
| | -300 | | | 300 | | | | | | | | | | | | | 15.9 |
| | -250 | | | 250 | | | | | | | | | | | | | 13.5 |
| | -200 | | | 200 | | | | | | | | | | | | | 11.2 |
| | -150 | | | 150 | | | | | | | | | | | | | 8.9 |
| | -105 | | | 105 | | | | | | | | | | | | | 7.3 |
| | -75 | | | 75 | | | | | | | | | | | | | 5.7 |
| | -45 | | | 45 | | | | | | | | | | | | | 4.4 |
| 38.1 | BT50-FMB27 -500 | 1 | 17 | 500 | 26 | 80 | - | - | 12 | 6 | M12 | 33 | 23 | 10 | 12 | MBA-M12 | 22.6 |
| | (BTB50) -400 | | | 400 | | | | | | | | | | | | | 18.5 |
| | -350 | | | 350 | | | | | | | | | | | | | 16.5 |
| | -300 | | | 300 | | | | | | | | | | | | | 14.5 |
| | -250 | | | 250 | | | | | | | | | | | | | 12.6 |
| | -200 | | | 200 | | | | | | | | | | | | | 10.4 |
| | -150 | | | 150 | | | | | | | | | | | | | 8.3 |
| | -90 | | | 90 | | | | | | | | | | | | | 6.1 |
| | -45 | | | 45 | | | | | | | | | | | | | 4.1 |
| 50.8 | BT50-FMB40 -500 | 1 | 40 | 500 | 27 | 85 | 28 | 6 | 16 | 8.5 | M20 | 50 | 27 | 14 | 20 | MBA-M20 | 25.1 |
| | (BTB50) -400 | | | 400 | | | | | | | | | | | | | 20.7 |
| | -350 | | | 350 | | | | | | | | | | | | | 18.3 |
| | -300 | | | 300 | | | | | | | | | | | | | 16.1 |
| | -250 | | | 250 | | | | | | | | | | | | | 13.8 |
| | -200 | | | 200 | | | | | | | | | | | | | 11.6 |
| | -150 | | | 150 | | | | | | | | | | | | | 9.3 |
| | -105 | | | 105 | | | | | | | | | | | | | 7.2 |
| | -75 | | | 75 | | | | | | | | | | | | | 5.8 |
| | -45 | | | 45 | | | | | | | | | | | | | 4.5 |
| 47.625 | BT50-FMB40F -200 | 2 | 40 | 200 | 26 | 108 | 28 | 6 | 16 | 8.5 | M20 | 50 | 27 | 14 | 20 | MBA-M20 or M12 | 14.1 |
| | (BTB50) -150 | | | 150 | | | | | | | | | | | | | 11.1 |
| | -105 | | | 105 | | | | | | | | | | | | | 8.5 |
| | -75 | | | 75 | | | | | | | | | | | | | 6.7 |
| 31.75 | BT50-FMB60 -300 | 3 | 60 | 300 | 25 | 138 | - | - | 25.4 | 12.5 | - | - | - | - | - | M16 | 17.1 |
| | (BTB50) -250 | | | 250 | | | | | | | | | | | | | 15.3 |
| | -200 | | | 200 | | | | | | | | | | | | | 13.9 |
| | -150 | | | 150 | | | | | | | | | | | | | 12.7 |
| | -105 | | | 105 | | | | | | | | | | | | | 9.6 |
| | -75 | | | 75 | | | | | | | | | | | | | 8.5 |

・センタースルー追加工は多少納期がかかります。ご注文の際はOHとご指示下さい。
・二面拘束をご注文の際は"BTB50"とご指示下さい。
・クランプボルトは付属しております。

Inner coolant type takes a little bit extra time.
Please specify OH when you order inner coolant type
Please specify BTB50 when you order dual contact arbor
Clamp bolt included

特殊品の製作も承ります。
Special sizes available on request

# SECO用サイドカッターアーバー

SIDE CUTTER ARBOR FOR SECO

- SECO製サイドカッターBタイプ対応。
  For SECO side cutter type B
- 使用カッターに合わせて2種類のボルトが付属。
  Comes with 2 type clamp bolt
- 他社のサイドカッターやフェイスミルにも使用可能。
  It can use side cutter and face mill cutter of other maker
- センタースルータイプに追加工可能。
  Inner coolant type available on request

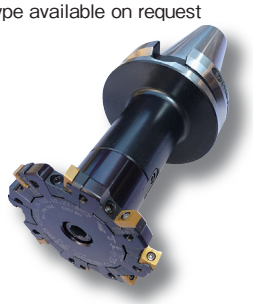

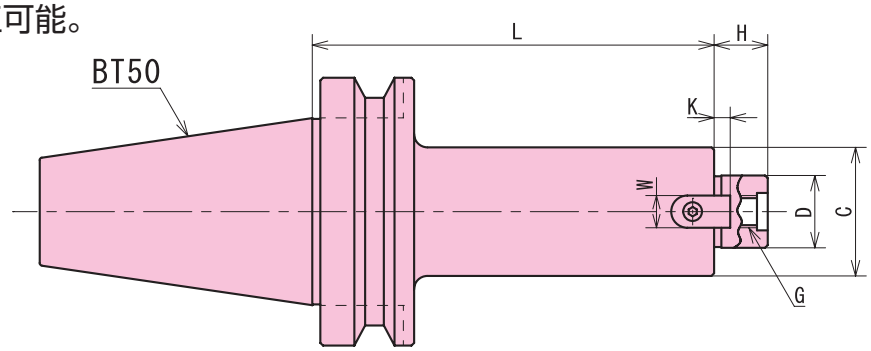


## BT50-FMC ★センタースルー追加工可能

Inner coolant available on request

| | 型　式 | D | L | C | H | W | K | G | クランプボルト | 質量 |
|---|---|---|---|---|---|---|---|---|---|---|
| BT50-FMC 22 | BT50-FMC22 -300 -40 | 22 | 300 | 40 | 17 | 10 | 5 | M10 | M10x30L MBA-M10S | 6.6 |
| | -250 -40 | | 250 | | | | | | | 6.0 |
| | -200 -40 | | 200 | | | | | | | 5.4 |
| | -150 -40 | | 150 | | | | | | | 4.9 |
| | -105 -40 | | 105 | | | | | | | 4.3 |
| BT50-FMC 27 | BT50-FMC27 -300 -48 | 27 | 300 | 48 | 20 | 12 | 6 | M12 | M12x35L MBA-M12S | 7.6 |
| | -250 -48 | | 250 | | | | | | | 6.9 |
| | -200 -48 | | 200 | | | | | | | 6.3 |
| | -150 -48 | | 150 | | | | | | | 5.6 |
| | -105 -48 | | 105 | | | | | | | 5.0 |
| BT50-FMC 32 | BT50-FMC32 -300 -58 | 32 | 300 | 58 | 22 | 14 | 7 | M16 | M16x40L MBA-M16S | 9.6 |
| | -250 -58 | | 250 | | | | | | | 8.5 |
| | -200 -58 | | 200 | | | | | | | 7.4 |
| | -150 -58 | | 150 | | | | | | | 6.3 |
| | -105 -58 | | 105 | | | | | | | 5.3 |
| BT50-FMC 40 | BT50-FMC40 -300 -70 | 40 | 300 | 70 | 26 | 16 | 8 | M20 | M20x45L MBA-M20S | 12.2 |
| | -250 -70 | | 250 | | | | | | | 10.7 |
| | -200 -70 | | 200 | | | | | | | 9.1 |
| | -150 -70 | | 150 | | | | | | | 7.6 |
| | -105 -70 | | 105 | | | | | | | 6.2 |

・センタースルー追加工は多少納期がかかります。ご注文の際はOHとご指示下さい。
Inner coolant type takes a little bit of extra time. Please specify OH when you order inner coolant type.

**特殊品の製作も承ります。**
Special sizes available on request

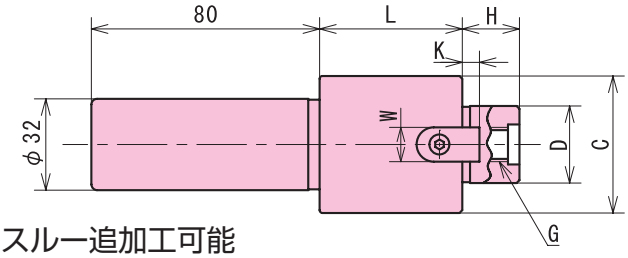


## ST32-FMC ★センタースルー追加工可能

Inner coolant available on request

| 型　式 | D | L | C | H | W | K | G | クランプボルト |
|---|---|---|---|---|---|---|---|---|
| ST32-FMC22 -50 -40 | 22 | 50 | 40 | 17 | 10 | 5 | M10 | M10x30L・MBA-M10S |
| ST32-FMC27 -50 -48 | 27 | | 48 | 20 | 12 | 6 | M12 | M12x35L・MBA-M12S |
| ST32-FMC32 -50 -58 | 32 | | 58 | 22 | 14 | 7 | M16 | M16x40L・MBA-M16S |
| ST32-FMC40 -50 -70 | 40 | | 70 | 26 | 16 | 8 | M20 | M20x45L・MBA-M20S |

・センタースルー追加工は多少納期がかかります。ご注文の際はOHとご指示下さい。
Inner coolant type takes a little bit of extra time. Please specify OH when you order inner coolant type.

**特殊品の製作も承ります。**
Special sizes available on request

# イスカル用サイドカッターアーバー

SIDE CUTTER ARBOR FOR ISCAR

- イスカル製ヘリクアッド/タングスロット対応。
  For ISCAR HELIQUAD/TANGSLOT type
- 使用カッターに合わせて2種類のボルトが付属。
  Comes with 2 type clamp bolt
- 他社のサイドカッターやフェイスミルにも使用可能。
  It can use side cutter and face mill cutter of other maker
- センタースルータイプに追加工可能。
  Inner coolant type available on request

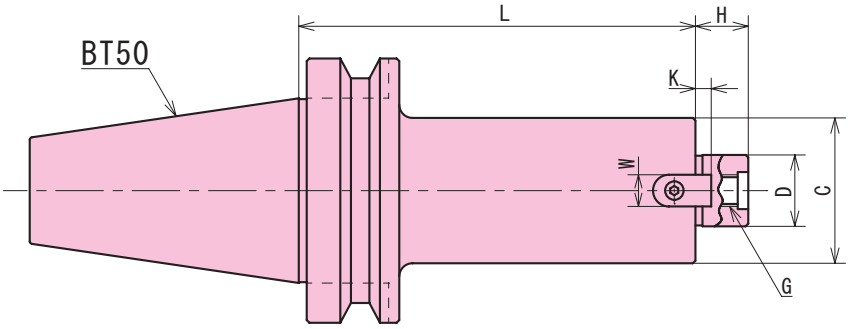


## BT50-FMI ★センタースルー追加工可能

Inner coolant available on request

| | 型　式 | D | L | C | H | W | K | G | クランプボルト | 質量 |
|---|---|---|---|---|---|---|---|---|---|---|
| BT50-FMI 22 | BT50-FMI22 -300 -45 | 22 | 300 | 45 | 17 | 10 | 5 | M10 | M10x30L MBA-M10S | 7.2 |
| | -250 -45 | | 250 | | | | | | | 6.6 |
| | -200 -45 | | 200 | | | | | | | 6.0 |
| | -150 -45 | | 150 | | | | | | | 5.3 |
| | -105 -45 | | 105 | | | | | | | 4.7 |
| BT50-FMI 27 | BT50-FMI27 -300 -55 | 27 | 300 | 55 | 20 | 12 | 6 | M12 | M12x35L MBA-M12S | 8.8 |
| | -250 -55 | | 250 | | | | | | | 7.9 |
| | -200 -55 | | 200 | | | | | | | 7.0 |
| | -150 -55 | | 150 | | | | | | | 6.1 |
| | -105 -55 | | 105 | | | | | | | 5.2 |
| BT50-FMI 32 | BT50-FMI32 -300 -65 | 32 | 300 | 65 | 22 | 14 | 7 | M16 | M16x40L MBA-M16S | 10.9 |
| | -250 -65 | | 250 | | | | | | | 9.6 |
| | -200 -65 | | 200 | | | | | | | 8.3 |
| | -150 -65 | | 150 | | | | | | | 7.0 |
| | -105 -65 | | 105 | | | | | | | 5.7 |
| BT50-FMI 40 | BT50-FMI40 -300 -80 | 40 | 300 | 80 | 26 | 16 | 8 | M20 | M20x45L MBA-M20S | 14.5 |
| | -250 -80 | | 250 | | | | | | | 12.6 |
| | -200 -80 | | 200 | | | | | | | 10.6 |
| | -150 -80 | | 150 | | | | | | | 8.7 |
| | -105 -80 | | 105 | | | | | | | 6.7 |

・センタースルー追加工は多少納期がかかります。
ご注文の際はOHとご指示下さい。
Inner coolant type takes a little bit of extra time.
Please specify OH when you order inner coolant type.

特殊品の製作も承ります。
Special sizes available on request

# OSG用カッターアーバー

CUTTER ARBOR FOR OSG

- OSG F4138 SL/F2038 SL/F3038B SL/F4238 SL/PSEL BORE対応。
  For OSG PORCUPINE CUTTER SHELL TYPE/ POSITIVE MILL SHELL TYPE
- 使用カッターに合わせて2種類のボルトが付属。
  Comes with 2 type clamp bolt
- 他社のカッターにも使用可能。
  It can use cutter of other maker
- センタースルータイプに変更可能。
  Inner coolant type available on request

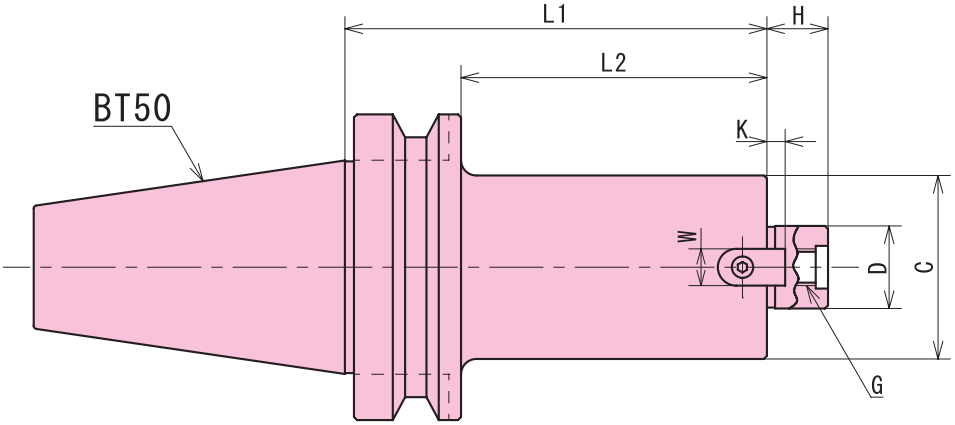


## BT50-FMO ★センタースルー追加工可能

Inner coolant available on request

| 型　式 | D | L1 | L2 | C | H | W | K | G | クランプボルト | 質量 |
|---|---|---|---|---|---|---|---|---|---|---|
| BT50-FMO25.4 -338 -63 | 25.4 | 338 | 300 | 60 | 20 | 9.5 | 5 | M12 | M12x35L MBA-M12S | 10.5 |
| -288 -63 | | 288 | 250 | | | | | | | 9.4 |
| -238 -63 | | 238 | 200 | | | | | | | 8.3 |
| -188 -63 | | 188 | 150 | | | | | | | 7.2 |
| -138 -63 | | 138 | 100 | | | | | | | 6.1 |
| BT50-FMO27 -338 -63 | 27 | 338 | 300 | 60 | 20 | 12 | 6 | M12 | M12x35L MBA-M12S | 10.5 |
| -288 -63 | | 288 | 250 | | | | | | | 9.4 |
| -238 -63 | | 238 | 200 | | | | | | | 8.3 |
| -188 -63 | | 188 | 150 | | | | | | | 7.2 |
| -138 -63 | | 138 | 100 | | | | | | | 6.1 |
| BT50-FMO32 -500 -80 | 32 | 500 | 462 | 77 | 22 | 14 | 7 | M16 | M16x40L MBA-M16S | 20.8 |
| -400 -80 | | 400 | 362 | | | | | | | 17.1 |
| -350 -80 | | 350 | 312 | | | | | | | 15.3 |
| -300 -80 | | 300 | 262 | | | | | | | 13.5 |
| -250 -80 | | 250 | 212 | | | | | | | 11.7 |
| -200 -80 | | 200 | 162 | | | | | | | 9.8 |
| -150 -80 | | 150 | 112 | | | | | | | 8.0 |
| -105 -80 | | 105 | 67 | | | | | | | 6.4 |

BT50-FMO 25.4

BT50-FMO 27

BT50-FMO 32

・センタースルー追加工は多少納期がかかります。
ご注文の際はOHとご指示下さい。
Inner coolant type takes a little bit of extra time.
Please specify OH when you order inner coolant type.

特殊品の製作も承ります。
Special sizes available on request

・対応参考例
住友　WRX3000R型
三菱　VFX5/VFX6
イスカル　H490 SM/T490 SM
京セラ　MEWH型 シェルミル/MECH型 シェルミル
タンガロイ　TEC MILL

一部対応していないカッターもあります。
対応していないカッターは他のアーバーからお選び下さい。

# SMA シェルエンドミルアーバーA型

SHELL END MILL ARBOR TYPE A

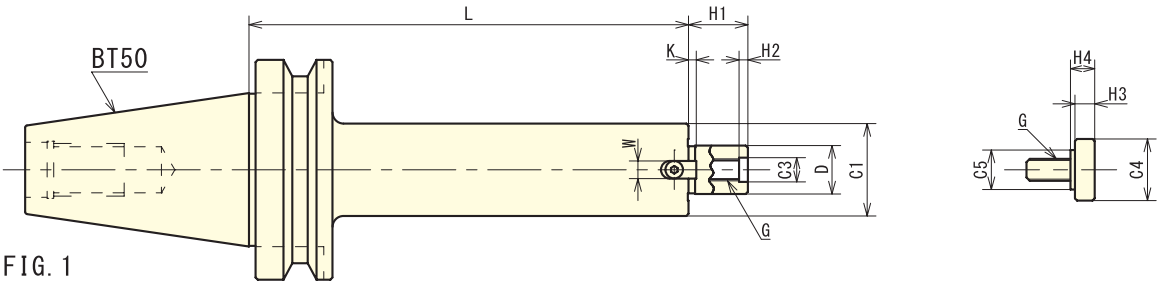


FIG. 1

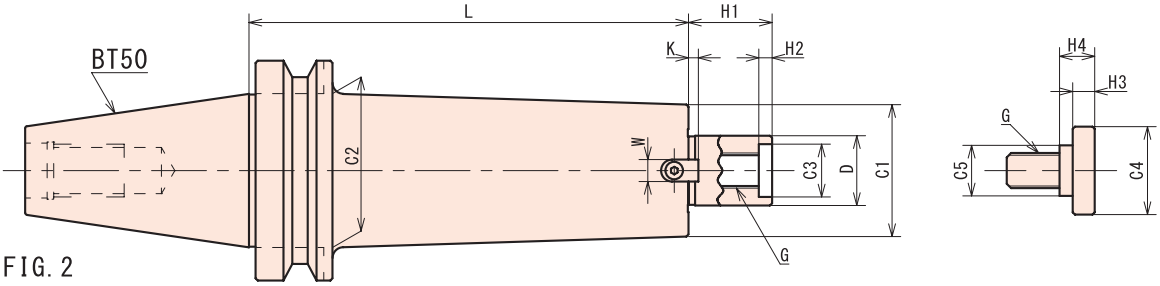


FIG. 2

## BT50-SMA ★センタースルー追加工可能

Inner coolant available on request

| | 型　式 | FIG. | D | L | H1 | C1 | C2 | C3 | H2 | キー W | キー K | G | C4 | C5 | H3 | H4 | クランプボルト | 質量 |
|---|---|---|---|---|---|---|---|---|---|---|---|---|---|---|---|---|---|---|
| BT50-SMA 16 | BT50-SMA16 -200 | 1 | 16 | 200 | 17 | 34 | - | - | - | 8 | 3 | M8 | 20 | 15 | 7 | 9 | MBA-M8 | 5.2 |
| | -150 | | | 150 | | | | | | | | | | | | | | 4.8 |
| | -120 | | | 120 | | | | | | | | | | | | | | 4.4 |
| | -75 | | | 75 | | | | | | | | | | | | | | 4.1 |
| BT50-SMA 22 | BT50-SMA22 -400 | 1 | 22 | 400 | 27 | 42 | - | - | - | 8 | 3.5 | M10 | 28 | 18 | 9 | 11 | MBA-M10 | 8.0 |
| | -350 | | | 350 | | | | | | | | | | | | | | 7.3 |
| | -300 | | | 300 | | | | | | | | | | | | | | 6.9 |
| | -250 | | | 250 | | | | | | | | | | | | | | 6.3 |
| | -200 | | | 200 | | | | | | | | | | | | | | 5.7 |
| | -180 | | | 180 | | | | | | | | | | | | | | 5.5 |
| | -150 | | | 150 | | | | | | | | | | | | | | 5.1 |
| | -120 | | | 120 | | | | | | | | | | | | | | 4.8 |
| | -75 | | | 75 | | | | | | | | | | | | | | 4.3 |
| BT50-SMA 27 | BT50-SMA27 -400 | 1 | 27 | 400 | 36 | 50 | - | - | - | 10 | 4 | M12 | 33 | 23 | 10 | 12 | MBA-M12 | 11.5 |
| | -350 | 2 | | 350 | | | 60 | | | | | | | | | | | 10.3 |
| | -300 | | | 300 | | | | | | | | | | | | | | 9.1 |
| | -250 | | | 250 | | | | | | | | | | | | | | 8.0 |
| | -200 | | | 200 | | | | | | | | | | | | | | 7.2 |
| | -150 | | | 150 | | | | | | | | | | | | | | 6.0 |
| | -105 | | | 105 | | | | | | | | | | | | | | 5.2 |
| | -60 | | | 60 | | | | | | | | | | | | | | 4.3 |

・センタースルー追加工は多少納期がかかります。
・ご注文の際はOHとご指示下さい。
Inner coolant type takes a little bit of extra time.
Please specify OH when you order inner coolant type

特殊品の製作も承ります。
Special sizes available on request

# SMA シェルエンドミルアーバーA型 SHELL END MILL ARBOR TYPE A

## BT50-SMA ★センタースルー追加工可能
Inner coolant available on request

| | 型　式 | FIG. | D | L | H1 | C1 | C2 | C3 | H2 | キー W | キー K | G | C4 | C5 | H3 | H4 | クランプボルト | 質量 |
|---|---|---|---|---|---|---|---|---|---|---|---|---|---|---|---|---|---|---|
| BT50-SMA 32 | BT50-SMA32 -400 | 1 | 32 | 400 | 38 | 60 | - | 24 | 6 | 10 | 4.5 | M16 | 40 | 23 | 10 | 16 | MBA-M16 | 13.9 |
| | -350 | 2 | | 350 | | | 70 | | | | | | | | | | | 12.6 |
| | -300 | | | 300 | | | | | | | | | | | | | | 11.1 |
| | -250 | | | 250 | | | | | | | | | | | | | | 9.8 |
| | -200 | | | 200 | | | | | | | | | | | | | | 8.5 |
| | -150 | | | 150 | | | | | | | | | | | | | | 7.1 |
| | -105 | | | 105 | | | | | | | | | | | | | | 5.9 |
| | -75 | | | 75 | | | | | | | | | | | | | | 5.1 |
| | -45 | | | 45 | | | | | | | | | | | | | | 4.2 |
| BT50-SMA 40 | BT50-SMA40 -75 | 1 | 40 | 75 | 38 | 80 | - | 28 | 6 | 12 | 5 | M20 | 50 | 27 | 14 | 20 | MBA-M20 | 5.5 |
| | -45 | | | 45 | | | | | | | | | | | | | | 4.3 |
| BT50-SMA 15.875 | BT50-SMA15.875 -165 | 1 | 15.875 | 165 | 17 | 34 | - | - | - | 8 | 3 | M8 | 20 | 15 | 7 | 9 | MBA-M8 | 7.4 |
| | -120 | | | 120 | | | | | | | | | | | | | | 5.8 |
| | -75 | | | 75 | | | | | | | | | | | | | | 4.2 |
| BT50-SMA 22.225 | BT50-SMA22.225 -400 | 1 | 22.225 | 400 | 27 | 42 | - | - | - | 8 | 3.5 | M10 | 28 | 18 | 9 | 11 | MBA-M10 | 8.2 |
| | -350 | | | 350 | | | | | | | | | | | | | | 7.6 |
| | -300 | | | 300 | | | | | | | | | | | | | | 7.0 |
| | -250 | | | 250 | | | | | | | | | | | | | | 6.4 |
| | -200 | | | 200 | | | | | | | | | | | | | | 5.8 |
| | -150 | | | 150 | | | | | | | | | | | | | | 5.2 |
| BT50-SMA 25.4 | BT50-SMA25.4 -400 | 1 | 25.4 | 400 | 36 | 50 | - | - | - | 10 | 4 | M12 | 33 | 23 | 10 | 12 | MBA-M12 | 11.1 |
| | -350 | 2 | | 350 | | | 60 | | | | | | | | | | | 10.0 |
| | -300 | | | 300 | | | | | | | | | | | | | | 8.9 |
| | -250 | | | 250 | | | | | | | | | | | | | | 8.0 |
| | -200 | | | 200 | | | | | | | | | | | | | | 7.1 |
| | -150 | | | 150 | | | | | | | | | | | | | | 6.1 |
| | -105 | | | 105 | | | | | | | | | | | | | | 5.2 |
| | -60 | | | 60 | | | | | | | | | | | | | | 4.3 |
| BT50-SMA 31.75 | BT50-SMA31.75 -400 | 1 | 31.75 | 400 | 38 | 60 | - | 24 | 6 | 10 | 4.5 | M16 | 40 | 23 | 10 | 16 | MBA-M16 | 13.8 |
| | -350 | 2 | | 350 | | | 70 | | | | | | | | | | | 12.5 |
| | -300 | | | 300 | | | | | | | | | | | | | | 11.2 |
| | -250 | | | 250 | | | | | | | | | | | | | | 9.8 |
| | -200 | | | 200 | | | | | | | | | | | | | | 7.8 |
| | -150 | | | 150 | | | | | | | | | | | | | | 7.2 |
| | -105 | | | 105 | | | | | | | | | | | | | | 5.9 |
| | -75 | | | 75 | | | | | | | | | | | | | | 5.2 |
| | -45 | | | 45 | | | | | | | | | | | | | | 4.2 |
| BT50-SMA 38.1 | BT50-SMA38.1 -400 | 1 | 38.1 | 400 | 38 | 80 | - | 28 | 6 | 12 | 5 | M20 | 50 | 27 | 14 | 20 | MBA-M20 | 18.0 |
| | -350 | | | 350 | | | | | | | | | | | | | | 16.8 |
| | -300 | | | 300 | | | | | | | | | | | | | | 14.9 |
| | -250 | | | 250 | | | | | | | | | | | | | | 12.8 |
| | -200 | | | 200 | | | | | | | | | | | | | | 10.9 |
| | -150 | | | 150 | | | | | | | | | | | | | | 9.0 |

・センタースルー追加工は多少納期がかかります。
ご注文の際はOHとご指示下さい。
Inner coolant type takes a little bit of extra time.
Please specify OH when you order inner coolant type

特殊品の製作も承ります。
Special sizes available on request

# クランプボルト

CLAMP BOLT FOR FACE MILL & SHELL END MILL ARBOR

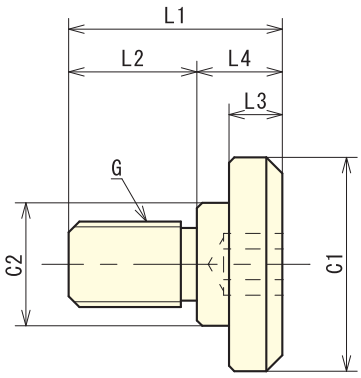


| 型　式 | C1 | C2 | L1 | L2 | L3 | L4 | G |
|---|---|---|---|---|---|---|---|
| MBA-M 8 | 20 | 15 | 25 | 16 | 7 | 9 | M8 |
| MBA-M10 | 28 | 18 | 31 | 20 | 9 | 11 | M10 |
| MBA-M12 | 33 | 23 | 35 | 23 | 10 | 12 | M12 |
| MBA-M16 | 40 | | 40 | 24 | | 16 | M16 |
| MBA-M20 | 50 | 27 | 50 | 30 | 14 | 20 | M20 |
| MBA-M24 | 65 | 37 | 59 | 35 | | 24 | M24 |

・OH付きカッター用の溝付のボルトも在庫しております。
Grooved bolt for the oil hole with a cutter is also available stock

# クランプボルト(段なし)

CLAMP BOLT FOR FACE MILL & SHELL END MILL ARBOR

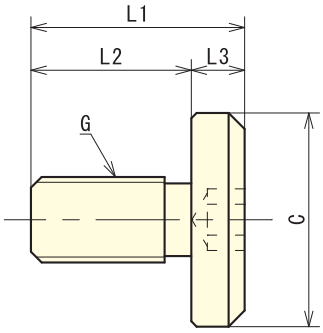


| 型　式 | C | L1 | L2 | L3 | G |
|---|---|---|---|---|---|
| MBA-M 8S | 20 | 25 | 18 | 7 | M8 |
| MBA-M10S | 28 | 31 | 22 | 9 | M10 |
| MBA-M12S | 33 | 35 | 25 | 10 | M12 |
| MBA-M16S | 40 | 40 | 30 | | M16 |
| MBA-M20S | 50 | 50 | 36 | 14 | M20 |
| MBA-M24S | 65 | 59 | 45 | | M24 |

・OH付きカッター用の溝付のボルトも在庫しております。
Grooved bolt for the oil hole with a cutter is also available stock

# クランプボルト(キャップボルト)

CAP BOLT FOR FACE MILL & SHELL END MILL ARBOR

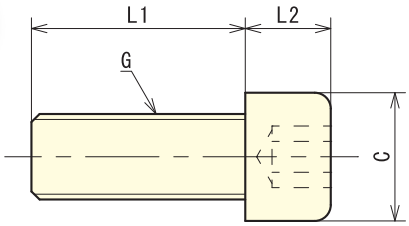


| 型　式 | C | L1 | L2 | G |
|---|---|---|---|---|
| M 8×25L | 13 | 25 | 8 | M8 |
| M10×30L | 16 | 30 | 10 | M10 |
| M12×35L | 18 | 35 | 12 | M12 |
| M16×40L | 24 | 40 | 16 | M16 |
| M20×45L | 30 | 45 | 20 | M20 |

・OH付きカッター用の溝付のボルトも在庫しております。
Grooved bolt for the oil hole with a cutter is also available stock
・その他サイズのボルトも在庫しております。
Other sizes bolt in stock

# MTA モールステーパーホルダー A型 MORSE TAPER HOLDER TYPE A

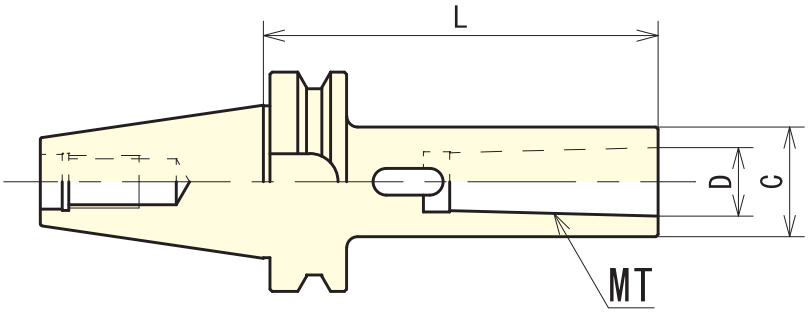


## BT50-MTA

| | 型　式 | | MT | L | D | C | 質量 |
|---|---|---|---|---|---|---|---|
| BT50-MTA 1 | BT50-MTA1 | -350 | MT1 | 350 | 12.065 | 25 | 5.1 |
| | | -300 | | 300 | | | 4.9 |
| | | -250 | | 250 | | | 4.7 |
| | | -200 | | 200 | | | 4.5 |
| | | -180 | | 180 | | | 4.3 |
| | | -120 | | 120 | | | 4.0 |
| | | -45 | | 45 | | | 3.7 |
| BT50-MTA 2 | BT50-MTA2 | -350 | MT2 | 350 | 17.78 | 32 | 5.9 |
| | | -300 | | 300 | | | 5.5 |
| | | -250 | | 250 | | | 5.1 |
| | | -200 | | 200 | | | 4.7 |
| | | -180 | | 180 | | | 4.6 |
| | | -135 | | 135 | | | 4.3 |
| | | -45 | | 45 | | | 3.7 |
| BT50-MTA 3 | BT50-MTA3 | -350 | MT3 | 350 | 23.825 | 40 | 6.7 |
| | | -300 | | 300 | | | 6.2 |
| | | -250 | | 250 | | | 5.7 |
| | | -200 | | 200 | | | 5.2 |
| | | -180 | | 180 | | | 4.9 |
| | | -150 | | 150 | | | 4.7 |
| | | -45 | | 45 | | | 3.6 |
| BT50-MTA 4 | BT50-MTA4 | -350 | MT4 | 350 | 31.267 | 50 | 8.0 |
| | | -300 | | 300 | | | 7.3 |
| | | -250 | | 250 | | | 6.5 |
| | | -200 | | 200 | | | 5.7 |
| | | -180 | | 180 | | | 5.4 |
| | | -75 | | 75 | | | 3.8 |
| BT50-MTA 5 | BT50-MTA5 | -350 | MT5 | 350 | 44.399 | 65 | 10.4 |
| | | -300 | | 300 | | | 9.1 |
| | | -250 | | 250 | | | 7.8 |
| | | -210 | | 210 | | | 6.7 |
| | | -105 | | 105 | | | 4.0 |
| BT50-MTA 6 | BT50-MTA6 | -278 | MT6 | 278 | 63.348 | 90 | 10.0 |
| | | -210 | | 210 | | | 7.0 |

特殊品の製作も承ります。
Special sizes available on request

# ドリルチャックアーバー DRILL CHUCK ARBOR

B.C TOOLING SYSTEM

- 短いタイプから超ロングタイプまで標準在庫化。
  Available on stock from short type to extra long type
- シャンク一体型の為、脱落がありません。
  Integrated shank type, so no risk of falling
- 付属レンチで締付ける事により、高トルク加工にも対応。
  Suitable for high torque application, by tightening with the enclosed wrench
- 振れ精度は0.05mm以下。
  Concentricity is 0.05mm or under

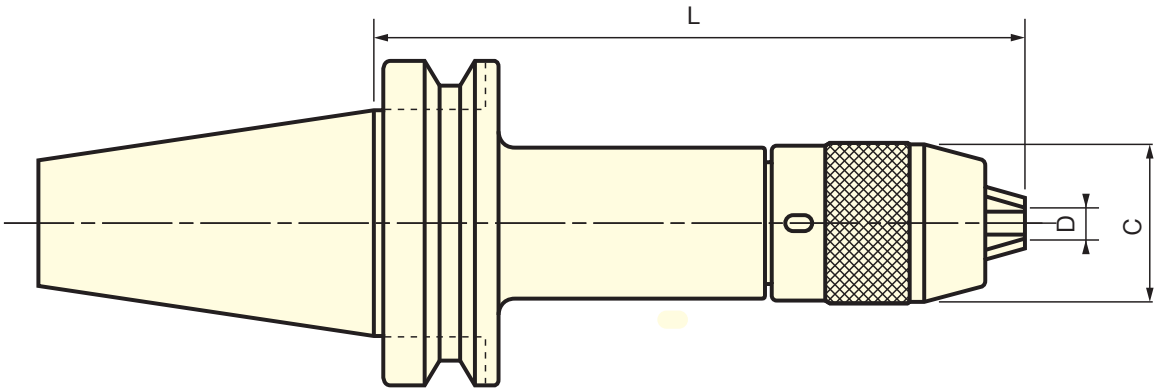


| 型　式 | D(把握範囲) | L | C | 質量 |
|---|---|---|---|---|
| BT50-DC13-500 | 0.3～13 | 500 | 50.5 | 9.2 |
| -400 | | 400 | | 8.5 |
| -350 | | 350 | | 7.8 |
| -300 | | 300 | | 7.0 |
| -250 | | 250 | | 6.6 |
| -200 | | 200 | | 5.9 |
| -150 | | 150 | | 5.1 |
| -110 | | 110 | | 4.8 |

特殊品の製作も承ります。
Special sizes available on request

# SLA サイドロックホルダー A型 SIDE LOCK HOLDER TYPE A

B.C TOOLING SYSTEM

- 短いタイプからロングタイプまで標準在庫化。
  Available on stock from short type to extra long type.
- 特殊径(BT50-SLA40・50)を標準在庫化。
  Special sizes (BT50-SLA40・50) are now standardized on stock
- センタースルー仕様。
  (内径の調整ネジを外して下さい。)
  Inner coolant type
  (Remove the adjusting screw)

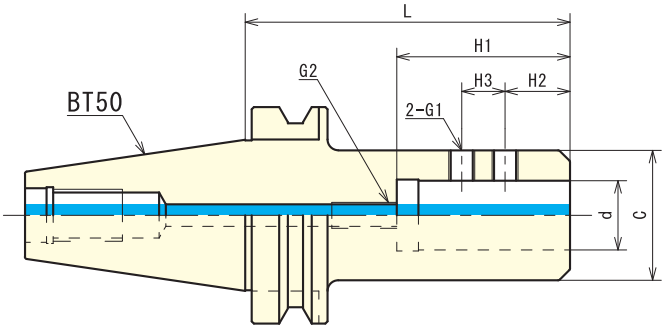


## BT50-SLA

| | 型　式 | d | L | C | H1 | H2 | H3 | G1 | G2 | 質量 |
|---|---|---|---|---|---|---|---|---|---|---|
| BT50-SLA 50 | BT50-SLA50 -300 | 50 | 300 | 98 | 90 | 35 | 35 | M20 | M12 | 17.9 |
| | -250 | | 250 | | | | | | | 14.9 |
| | -200 | | 200 | | | | | | | 11.8 |
| | -150 | | 150 | | | | | | | 8.9 |
| | -120 | | 120 | | | | | | | 7.1 |
| BT50-SLA 42 | BT50-SLA42 -500 | 42 | 500 | 90 | 90 | 32 | 32 | M16 | M12 | 25.4 |
| | -400 | | 400 | | | | | | | 20.7 |
| | -350 | | 350 | | | | | | | 18.3 |
| | -300 | | 300 | | | | | | | 15.8 |
| | -250 | | 250 | | | | | | | 13.1 |
| | -200 | | 200 | | | | | | | 10.7 |
| | -150 | | 150 | | | | | | | 8.2 |
| | -105 | | 105 | | | | | | | 6.0 |
| BT50-SLA 40 | BT50-SLA40 -300 | 40 | 300 | 70 | 85 | 20 | 25 | M16 | M12 | 10.9 |
| | -250 | | 250 | | | | | | | 9.4 |
| | -200 | | 200 | | | | | | | 7.7 |
| | -150 | | 150 | | | | | | | 6.3 |
| | -105 | | 105 | | | | | | | 5.0 |
| BT50-SLA 32 | BT50-SLA32 -500 | 32 | 500 | 60 | 80 | 30 | 20 | M12 | M12 | 13.5 |
| | -400 | | 400 | | | | | | | 11.2 |
| | -350 | | 350 | | | | | | | 10.2 |
| | -300 | | 300 | | | | | | | 9.1 |
| | -250 | | 250 | | | | | | | 7.9 |
| | -200 | | 200 | | | | | | | 6.8 |
| | -150 | | 150 | | | | | | | 5.8 |
| | -105 | | 105 | | | | | | | 4.9 |
| BT50-SLA 25 | BT50-SLA25 -350 | 25 | 350 | 50 | 70 | 25 | 20 | M12 | M12 | 8.1 |
| | -300 | | 300 | | | | | | | 7.6 |
| | -250 | | 250 | | | | | | | 6.8 |
| | -200 | | 200 | | | | | | | 6.0 |
| | -150 | | 150 | | | | | | | 5.3 |
| | -105 | | 105 | | | | | | | 4.6 |
| BT50-SLA 20 | BT50-SLA20 -300 | 20 | 300 | 50 | 70 | 25 | 20 | M12 | M12 | 7.6 |
| | -250 | | 250 | | | | | | | 6.9 |
| | -200 | | 200 | | | | | | | 6.0 |
| | -150 | | 150 | | | | | | | 5.3 |
| | -105 | | 105 | | | | | | | 4.6 |
| BT50-SLA 16 | BT50-SLA16 -300 | 16 | 300 | 45 | 60 | 15 | 20 | M12 | M12 | 6.8 |
| | -250 | | 250 | | | | | | | 6.2 |
| | -200 | | 200 | | | | | | | 5.6 |
| | -150 | | 150 | | | | | | | 5.0 |
| | -105 | | 105 | | | | | | | 4.5 |
| BT50-SLA 6～12 | BT50-SLA12 -105 | 12 | 105 | 32 | 60 | 10 | 20 | M8 | M8 | 4.2 |
| | BT50-SLA10 -105 | 10 | 105 | 30 | 60 | 12 | 15 | M8 | M8 | 4.2 |
| | BT50-SLA8 -105 | 8 | 105 | 30 | 50 | 12 | 15 | M6 | M6 | 4.3 |
| | BT50-SLA6 -105 | 6 | 105 | 25 | 45 | 12 | 15 | M6 | - | 4.1 |

特殊品の製作も承ります。
Special sizes available on request

B.C TOOLING SYSTEM

新製品 NEW

# SLC サイドロックコレットホルダー

SIDE LOCK COLLET HOLDER

■ BTシャンク最短のサイドロックホルダー。
Shortest of the side lock holder with BT shank

■ ストレートコレットを使用し、把握径を変更可能。
コレットなしでも使用可能。
Possible to change the hold diameter using the straight collet
It can also be used without the collet

■ センタースルー仕様。
Inner coolant type

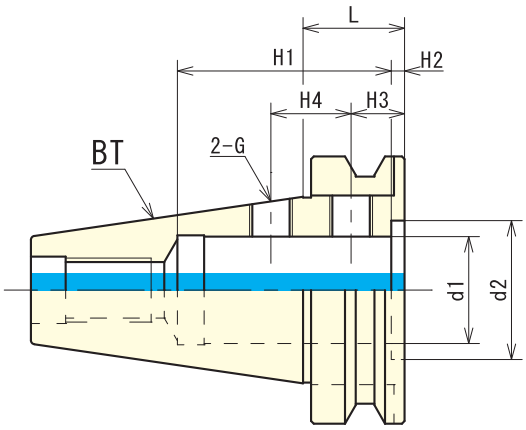


SLC

| | 型　式 Order no. | d1 | d2 | L | H1 | H2 | H3 | H4 | G | 質量(kg) Weight |
|---|---|---|---|---|---|---|---|---|---|---|
| BT30 | BT30-SLC16-22 | 16 | 24 | 22 | 45 | 3.5 | 10 | 12 | M8 | 0.5 |
| BT40 | BT40-SLC16-27 | 16 | 24 | 27 | 50 | 3.5 | 12 | 15 | M10 | 1.0 |
| | SLC20-27 | 20 | 28 | | | | | | | 1.0 |
| | SLC25-27 | 25 | 36 | | 60 | | | | | 1.0 |
| BT50 | BT50-SLC16-38 | 16 | 24 | 38 | 60 | 5 | 17 | 18 | M12 | 3.7 |
| | SLC20-38 | 20 | 28 | | | | | 20 | | 3.6 |
| | SLC25-38 | 25 | 36 | | 70 | | 20 | 25 | | 3.5 |
| | SLC32-38 | 32 | 42 | | 80 | | | 30 | | 3.3 |
| | SLC40-38 | 40 | 52 | | | | | | M16 | 3.0 |
| | SLC42-38 | 42 | | | | | | | | 2.9 |

・コレットと一面カットした刃物を同時使用する際は、
一面カットとクランプスクリューを同位相で使用しないで下さい。
同位相で使用するとコレットが割れる事があります。
・コレットを使用する際は、コレットの割れのない箇所をクランプして下さい。

**特殊品の製作も承ります。**
Special sizes available on request

## 使用例

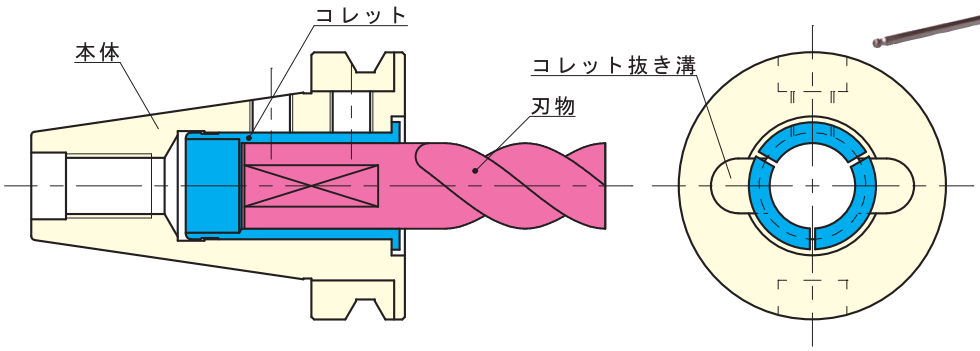

# ゼロチャック　ZERO CHUCK

■ BTシャンク最短のコレットチャック。

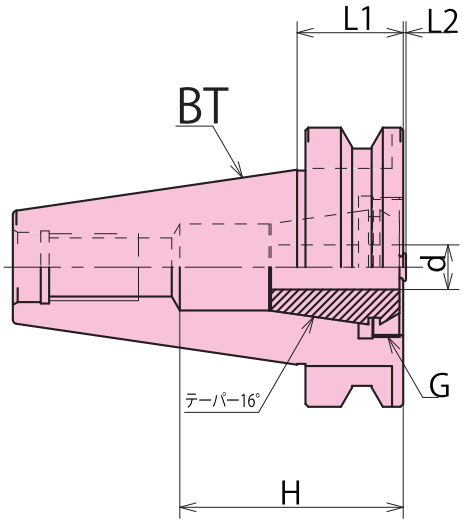


| 型　式 Order no. | L1 | d | L2 | H | G |
|---|---|---|---|---|---|
| BT30-BER13-22 | 22 | 0.5～13 | 0～2.5 | 45 | M28 P=1.5 |
| BT40-BER20-27 | 27 | 1～22 | 0～1.1 | 60 | M40 P=1.5 |
| BT50-BER20-38 | 38 | 1～22 | 0～1.1 | 70 | M40 P=1.5 |
| BT50-BER25-38 | 38 | 1～30 | 0～1.1 | 70 | M50 P=1.5 |

・本体とナットのセットになります。
・コレットは付属しておりません。
・レンチは付属しておりません。

# ゼロチャック用レンチ　WRENCH FOR ZERO CHUCK

| 型　式 Order no. | |
|---|---|
| BCE13AX | BT30-BER13-22 |
| BCE20AX | BT40-BER20-27･BT50-BER20-38 |

＊専用コレットは次のページに掲載

# 新製品 NEW ゼロチャック用コレット ZERO CHUCK COLLET

■ ゼロチャック用のコレット。

| 型　式 Order no. | D(把握範囲) |
|---|---|
| BER13-1 | 1~0.5 |
| 2 | 2~1 |
| 3 | 3~2 |
| 4 | 4~3 |
| 5 | 5~4 |
| 6 | 6~5 |
| 7 | 7~6 |
| 8 | 8~7 |
| 9 | 9~8 |
| 10 | 10~9 |
| 11 | 11~10 |
| 12 | 12~11 |
| 13 | 13~12 |

| 型　式 Order no. | D(把握範囲) |
|---|---|
| BER20-2 | 2~1 |
| 3 | 3~2 |
| 4 | 4~3 |
| 5 | 5~4 |
| 6 | 6~5 |
| 7 | 7~6 |
| 8 | 8~7 |
| 9 | 9~8 |
| 10 | 10~9 |
| 11 | 11~10 |
| 12 | 12~11 |
| 13 | 13~12 |
| 14 | 14~13 |
| 15 | 15~14 |
| 16 | 16~15 |
| 17 | 17~16 |
| 18 | 18~17 |
| 19 | 19~18 |
| 20 | 20~19 |
| 21 | 21~20 |
| 22 | 22~21 |

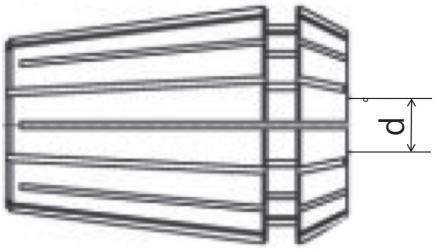

# 防振ボーリングバー

VIBROISOLATING BORING BOR

■ 超硬をロー付けし、防振対策を施してあります。
With the cemented carbide,and the anti-vibration measures

■ スペーサータイプ二面拘束仕様。(スペーサーは別売り)

■ センタースルー仕様。
Innner coolant type

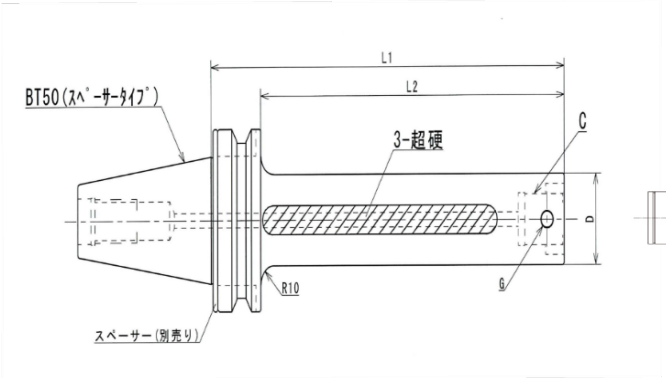


| | 型式 | C | D | L1 | L2 | G |
|---|---|---|---|---|---|---|
| BT50 C4 | BT50-C4- 300W | C4 | 39 | 300 | 262 | M8 P=0.75 |
| | 350W | | | 350 | 312 | |
| | 400W | | | 400 | 362 | |
| | 500W | | | 500 | 462 | |
| BT50 C5 | BT50-C5- 300W | C5 | 50 | 300 | 262 | M10 P=1 |
| | 350W | | | 350 | 312 | |
| | 400W | | | 400 | 362 | |
| | 500W | | | 500 | 462 | |
| BT50 C6 | BT50-C6- 300W | C6 | 64 | 300 | 262 | M12 P=1 |
| | 350W | | | 350 | 312 | |
| | 400W | | | 400 | 362 | |
| | 500W | | | 500 | 462 | |

# STボーリングバー

STRAIGHT SHANK BORING BAR

■ センタースルー仕様。
Innner coolant type

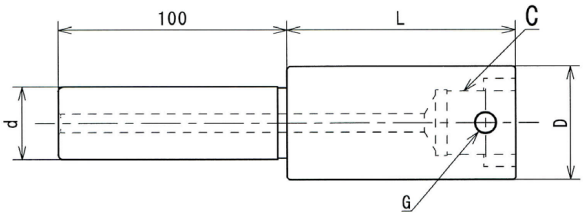


**ST32-C4・5・6**

| 型式 | C | D | L1 |
|---|---|---|---|
| ST32-C4 -100 | C4 | 39 | 100 |
| -150 | | | 150 |
| -C5 -100 | C5 | 50 | 100 |
| -150 | | | 150 |
| -C6 -100 | C6 | 64 | 100 |
| -150 | | | 150 |

**ST42-C4・5・6**

| 型式 | C | D | L1 |
|---|---|---|---|
| ST42-C4 -100 | C4 | 39 | 100 |
| -150 | | | 150 |
| -C5 -100 | C5 | 50 | 100 |
| -150 | | | 150 |
| -C6 -100 | C6 | 64 | 100 |
| -150 | | | 150 |

# スライドバー取付 ボーリングバー

SLIDE BAR INSTALLATION BORING BAR

■ スペーサータイプ二面拘束仕様。

■ センタースルー仕様。
Innner coolant type

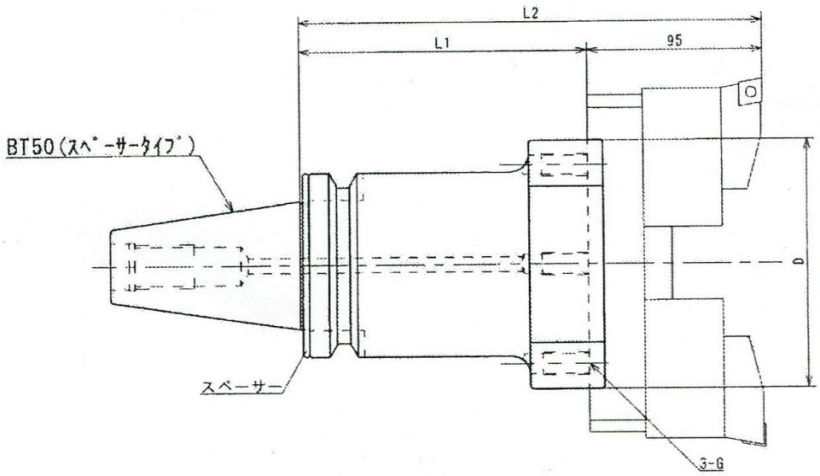


**BT50-F135**

| 型　式 | | D | L1 | L2 | G |
|---|---|---|---|---|---|
| BT50-F135 | -105 | 135 | 105 | 200 | M12 |
| | -155 | | 155 | 250 | |
| | -205 | | 205 | 300 | |
| | -255 | | 255 | 350 | |
| | -305 | | 305 | 400 | |
| | -405 | | 405 | 500 | |

# BSA ボーリングバーA型 BORING BAR(A TYPE SQUARE TOOL)

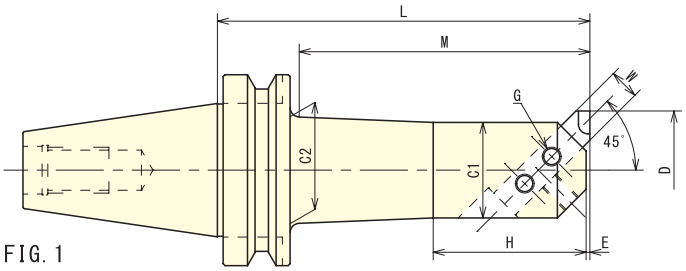

FIG. 1

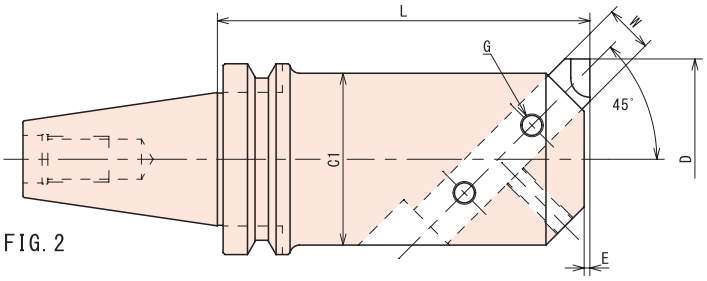

FIG. 2

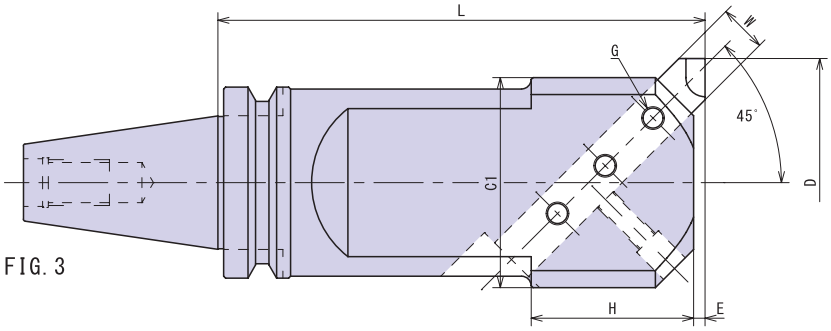

FIG. 3

## BT50-BSA

| 型　式 Order no. | FIG. | D MIN | D MAX | L | C1 | C2 | M | H | E | W | G | 質量(kg) Weight |
|---|---|---|---|---|---|---|---|---|---|---|---|---|
| BT50-BSA25 -135 | 1 | 25 | 38 | 135 | 20 | 22 | 92 | 35 | 1 | 8 | M6 | 4.2 |
| BT50-BSA30 -165 | 1 | 30 | 42 | 165 | 24 | 26 | 122 | 40 | 1.6 | 8 | M6 | 4.4 |
| BT50-BSA38 -180 | 1 | 38 | 52 | 180 | 30 | 33 | 137 | 50 | 2.6 | 10 | M8 | 4.8 |
| BT50-BSA42 -210 | 1 | 42 | 56 | 210 | 34 | 37 | 167 | 60 | 2 | 10 | M8 | 5.0 |
| BT50-BSA50 -180 | 1 | 50 | 65 | 180 | 40 | 44 | 137 | 65 | 3 | 13 | M10 | 5.4 |
| -240 | | | | 240 | | | 197 | | | | | 5.7 |
| BT50-BSA62 -195 | 1 | 62 | 90 | 195 | 50 | 56 | 152 | 80 | 2 | 16 | M10 | 6.2 |
| -270 | | | | 270 | | | 227 | | | | | 7.6 |
| BT50-BSA72 -195 | 1 | 72 | 110 | 195 | 60 | 66 | 152 | 95 | 2.4 | 19 | M10 | 7.0 |
| -285 | | | | 285 | | | 242 | | | | | 9.3 |
| BT50-BSA90 -210 | 1 | 90 | 125 | 210 | 75 | 80 | 167 | 110 | 4 | 19 | M12 | 9.2 |
| -300 | | | | 300 | | | 257 | | | | | 12.3 |
| BT50-BSA105-195 | 2 | 105 | 160 | 195 | 90 | – | – | – | 3 | 25 | M12 | 10.7 |
| -285 | 1 | | | 285 | | 94 | | 130 | | | | 15.0 |
| BT50-BSA130-255 | 3 | 130 | 190 | 255 | 110 | – | – | 85 | 6 | 25 | M12 | 14.5 |

・L、M、EはD　MINの場合の寸法です。

**特殊品の製作も承ります。**
Special sizes available on request

# BSB ボーリングバーB型 BORING BAR(B TYPE SQUARE TOOL)

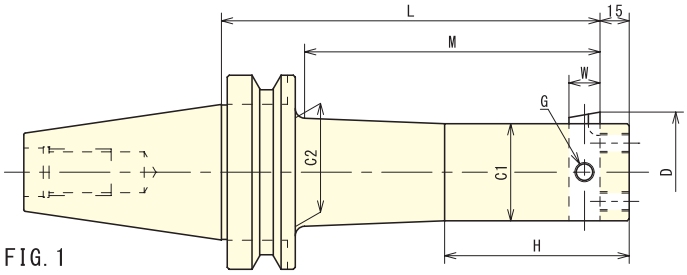


FIG. 1

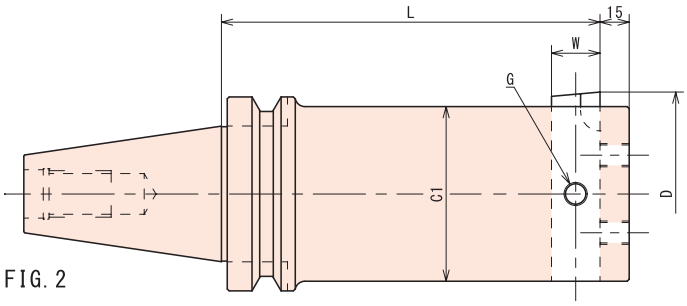


FIG. 2

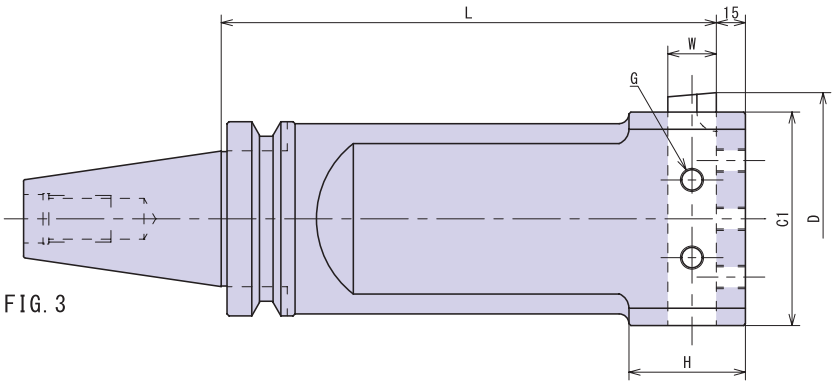


FIG. 3

## BT50-BSB

| 型　式 Order no. | FIG. | D MIN | D MAX | L | C1 | C2 | M | H | W | G | 質量(kg) Weight |
|---|---|---|---|---|---|---|---|---|---|---|---|
| BT50-BSB25 -135 | 1 | 25 | 52 | 135 | 20 | 22 | 92 | 50 | 8 | M8 | 4.3 |
| BT50-BSB38 -180 | 1 | 38 | 70 | 180 | 30 | 33 | 137 | 70 | 10 | M10 | 4.9 |
| BT50-BSB50 -180 | 1 | 50 | 90 | 180 | 40 | 44 | 137 | 85 | 13 | M10 | 5.5 |
| -240 | | | | 240 | | | 197 | | | | 5.8 |
| BT50-BSB62 -195 | 1 | 62 | 115 | 195 | 50 | 56 | 152 | 95 | 16 | M10 | 6.4 |
| -270 | | | | 270 | | | 227 | | | | 7.8 |
| BT50-BSB72 -195 | 1 | 72 | 135 | 195 | 60 | 66 | 152 | 110 | 19 | M10 | 7.3 |
| -285 | | | | 285 | | | 242 | | | | 9.6 |
| BT50-BSB90 -210 | 1 | 90 | 150 | 210 | 75 | 80 | 167 | 130 | 19 | M12 | 9.7 |
| -300 | | | | 300 | | | 257 | | | | 12.8 |
| BT50-BSB105-195 | 2 | 105 | 190 | 195 | 90 | – | – | – | 25 | M12 | 11.4 |
| -285 | 1 | | | 285 | | 94 | | 150 | | | 15.7 |
| BT50-BSB130-255 | 3 | 130 | 260 | 255 | 110 | – | – | 60 | 25 | M12 | 14.1 |

特殊品の製作も承ります。
Special sizes available on request

## ジャッキA型
Jack A Type

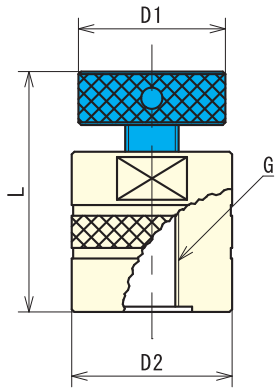


| 型 式 | L | D1 | D2 | G |
|---|---|---|---|---|
| GA 45- 55 | 45~55 | 45 | 50 | M16 |
| GA 55- 70 | 55~70 | | | |
| GA 70- 95 | 70~95 | | | |
| GA 90-130 | 90~130 | 55 | 60 | M20 |
| GA120-180 | 120~180 | | | |
| GA160-260 | 160~260 | | | |
| GA200-320 | 200~320 | | | |

## ジャッキB型
Jack B Type

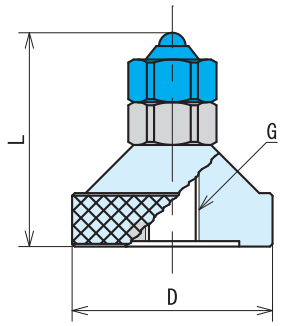


| 型 式 | L | D | G |
|---|---|---|---|
| GB-50 | 50 | 50 | M16 |
| GB-75 | 75 | 75 | M20 |

## 基準ブロック
Standard Block

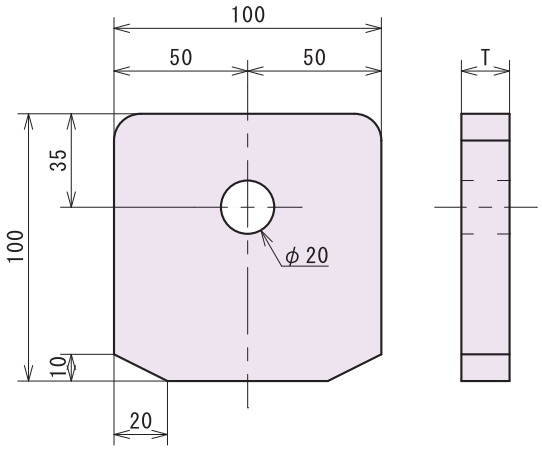


| 型 式 | T |
|---|---|
| K-18 | 18 |
| K-22 | 22 |
| K-24 | 24 |
| K-28 | 28 |

## 直角基準ブロック
Standard Block- Right Angle

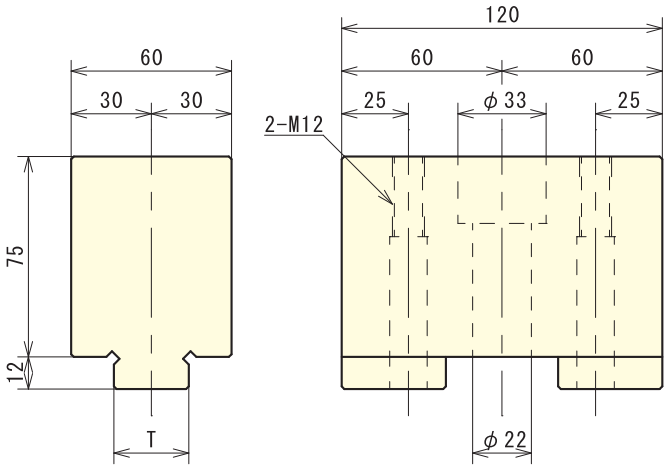


| 型 式 | T |
|---|---|
| C-18 | 18 |
| C-20 | 20 |
| C-22 | 22 |
| C-24 | 24 |
| C-28 | 28 |

## サイドジャッキA型

Side Jack A Type

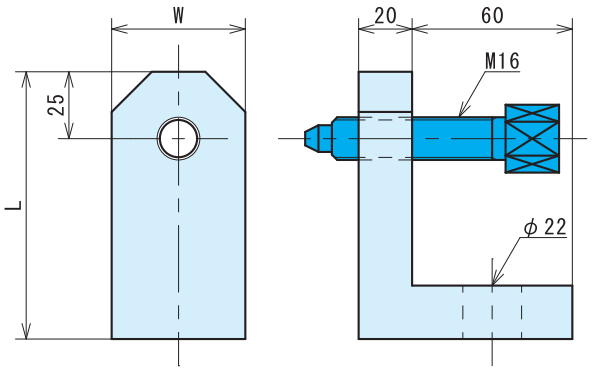


| 型 式 | L | W |
|---|---|---|
| 100×50 | 100 | 50 |

## サイドジャッキB型

Side Jack B Type

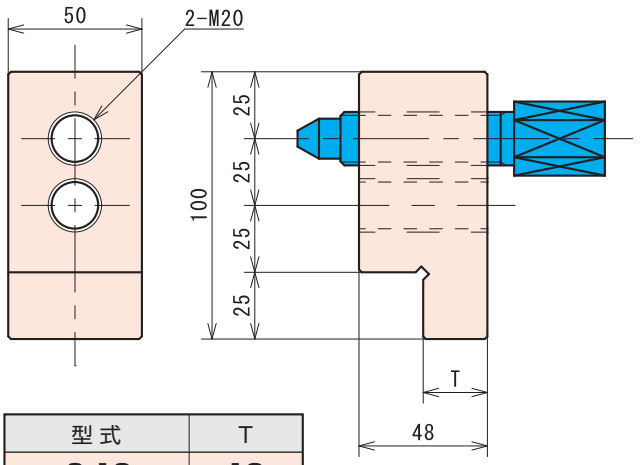


| 型 式 | T |
|---|---|
| S-18 | 18 |
| S-22 | 22 |
| S-24 | 24 |

## 円筒ブロック

Column Block

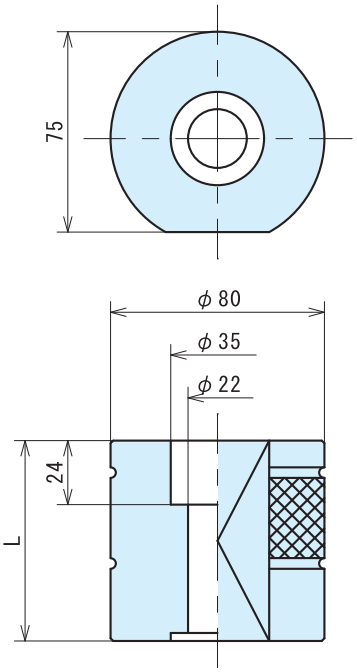


| 型 式 | L |
|---|---|
| E- | 50 |
| E- | 75 |
| E-100 | 100 |
| E-125 | 125 |
| E-150 | 150 |

## ライナーブロック

Liner Block

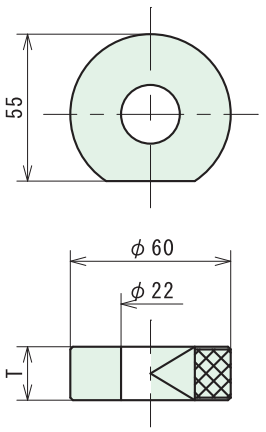


| 型 式 | T |
|---|---|
| R- | 5 |
| R-10 | 10 |
| R-15 | 15 |
| R-20 | 20 |
| R-25 | 25 |

B.C
TOOLING SYSTEM

マシニングセンター・フライス盤専用

# C周面

チャー　シュウ　メン

## 広範囲面取りカッター
CHA SHU MEN(Extended chamfering cutter)

■ 使用チップ4個or6個で広範囲の面取りが可能。
Chamfer size enlargable with 4 or 6 insert

■ 付属チップ Included insert
タンガロイ　TPMT16T304-PM NS9530
テグテック　TPMT16T304 PC TT5080
(ST16は　三菱　TPMH160308-MV VP15TF)

■ 加工時間短縮に最適。
Shortend operation time

## ■ストレートシャンクタイプ
Straight shank type

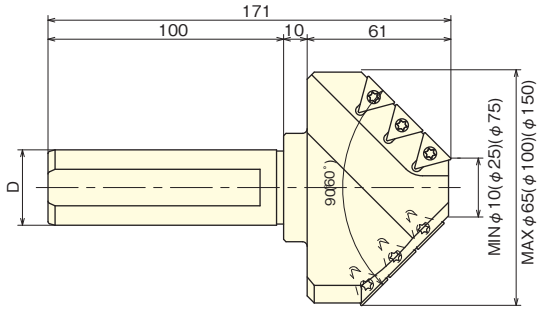


| 型　式 Order no. | D | 有効面取径 Effective chamfer dia | 刃数 Number of teeth | 適用チップ Suitable inserts |
|---|---|---|---|---|
| ST32-BCM1065 | 32 | φ10~φ65 | 4 | TP□□16T304 |
| ST32-BCM25100 | 32 | φ25~φ100 | 6 | |
| ST42-BCM25100 | 42 | | | |
| ST32-BCM75150 | 32 | φ75~φ150 | | |
| ST42-BCM75150 | 42 | | | |

※先端角60°タイプ Point angle 60° type

| | | | | |
|---|---|---|---|---|
| ST32-BCM2055 | 32 | φ20~φ55 | 4 | 〃 |

## ■MTシャンクタイプ
MT shank type

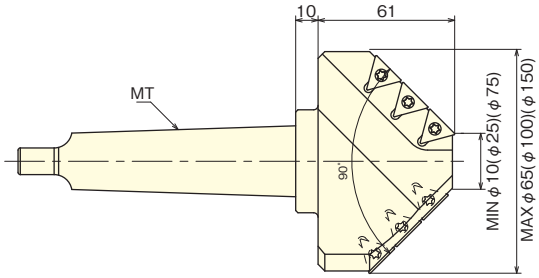


| 型　式 Order no. | MTNo. | 有効面取径 Effective chamfer dia | 刃数 Number of teeth | 適用チップ Suitable inserts |
|---|---|---|---|---|
| MT2-BCM1065 | MT2 | φ10~φ65 | 4 | TP□□16T304 |
| MT3-BCM1065 | MT3 | | | |
| MT4-BCM1065 | MT4 | | | |
| MT2-BCM25100 | MT2 | φ25~φ100 | 6 | |
| MT3-BCM25100 | MT3 | | | |
| MT4-BCM25100 | MT4 | | | |
| MT5-BCM25100 | MT5 | | | |
| MT4-BCM75150 | MT4 | φ75~φ150 | | |
| MT5-BCM75150 | MT5 | | | |

## ■小径用
Small diameter

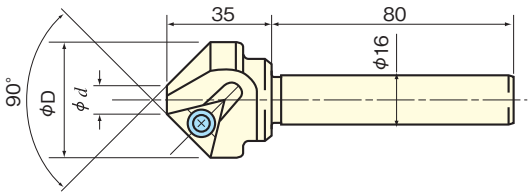


| 型　式 Order no. | d | D | 刃数 Number of teeth | 適用チップ Suitable inserts |
|---|---|---|---|---|
| ST16−MC625 | 6 | 25 | 1 | TP□□160308 |
| ST16−MC1030 | 10 | 30 | 2 | |

## ■ホルダー
Holder

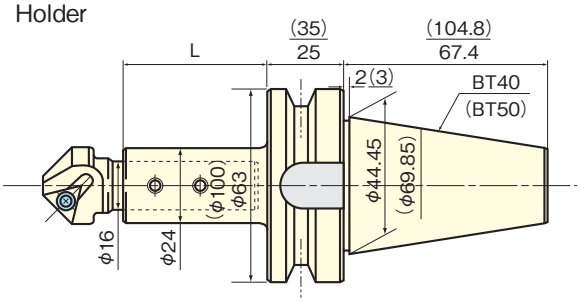


| 型 式　Order no. | L |
|---|---|
| BT40−SLM16−75 | 48 |
| BT50−SLM16−100 | 62 |

# スクリュー面取りカッター

SCREW CHAMFERING CUTTER

- 従来品の面取りカッターを進化、完全3枚刃または完全2枚刃仕様に。
- スクリューのようなネジレ形状に配置し、切削抵抗を減少。
- チップはISO規格を使用しておりますので、被削材に合わせて選択出来ます。
  チップは付属しておりません。
- 溶接用開先加工等に最適。
- センタースルー仕様。
- 加工条件　切削速度：Vc=100m/min
  送り（1刃当たり）：fz=0.15～0.3mm/t

Complete three blade or two blade specification
Place a insarts on twisting shape,such as screw,it has to reduce the cutting resistance
The insarts can be selected in accordance with the work material because it uses the ISO standard (Insart an option)
Good beveling tool
Inner coolant type
Cutting conditions　Vc=100m/min　fz=0.15～0.3mm/t

| 型 Order no. | FIG. | D1 | D2 | θ | 刃数 | 適用チップ | 使用チップ数 |
|---|---|---|---|---|---|---|---|
| ST32-SC 1670-90 | 1 | 16 | 78 | 90 | 2 | | 6 |
| -SC25100-90 | 2 | 23 | 107 | | 3 | TP□□16T304 | 12 |
| -SC 3065-60 | 3 | 28 | 72 | 60 | | | 9 |

刃物部詳細

隣のチップにオーバーハングして
完全2･3枚刃を実現

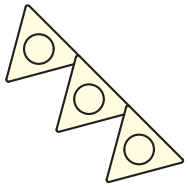

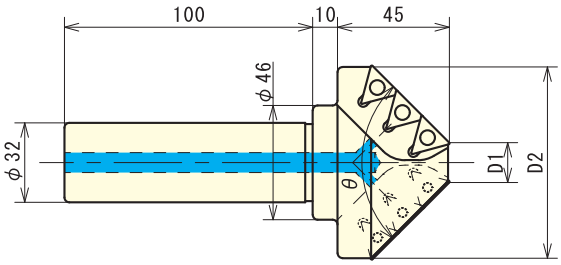


FIG. 1

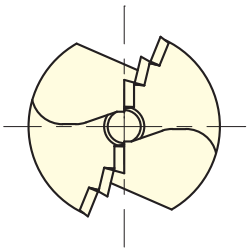

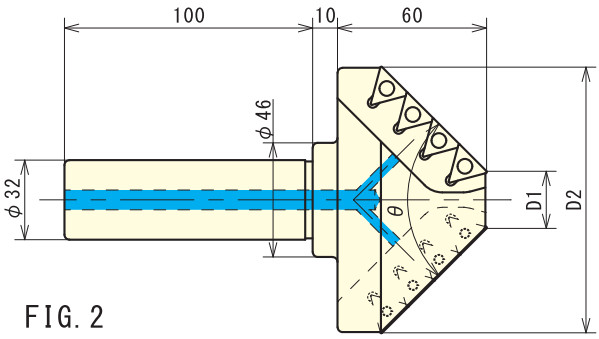


FIG. 2

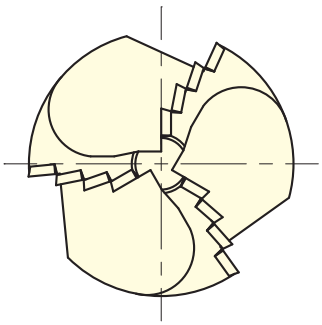

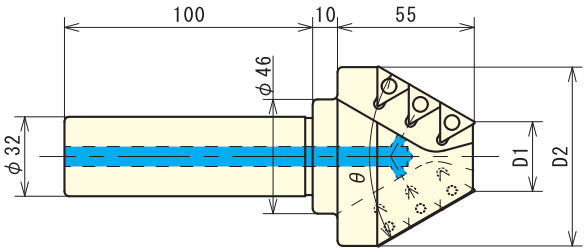


FIG. 3

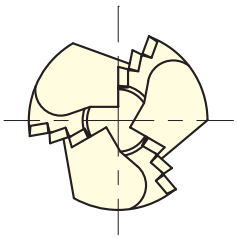

## ■ 加工例

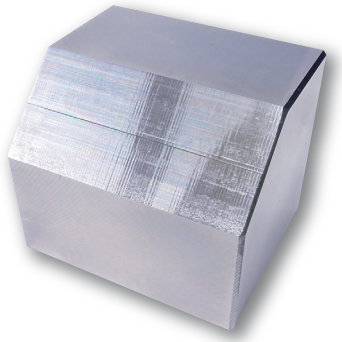

使用カッター：ST32-SC25100-90
ワーク：S50C
加工寸法：C20(1発加工)
切削速度：163m/min(φ65)
回転数：800min
送り：500mm/min

| 面取角 | H | 5mm | 10mm | 15mm | 20mm | 25mm | 30mm | 35mm |
|---|---|---|---|---|---|---|---|---|
| 30° | 回転 | S1000 | S1000 | S800 | S700 | S600 | S560 | S450 |
| | 送り | F1000 | F1000 | F800 | F500 | F300 | F260 | F200 |
| 45° | 回転 | S1000 | S1000 | S1000 | S800 | S600 | | |
| | 送り | F1000 | F1000 | F700 | F500 | F300 | | |

# B.Cカッター用オイルリング　OIL RING FOR B.C CUTTER

■ 外掛けの切削液を、センタースルーにする部品です。
This parts can make the outside coolant system inner through sysytem

■ ＢＣカッター本体を回転させて加工する場合に使用します。
Use this when rotating BC cutter body
※BT50はオイルリングタイプのシャンクのみ取付け可能です。

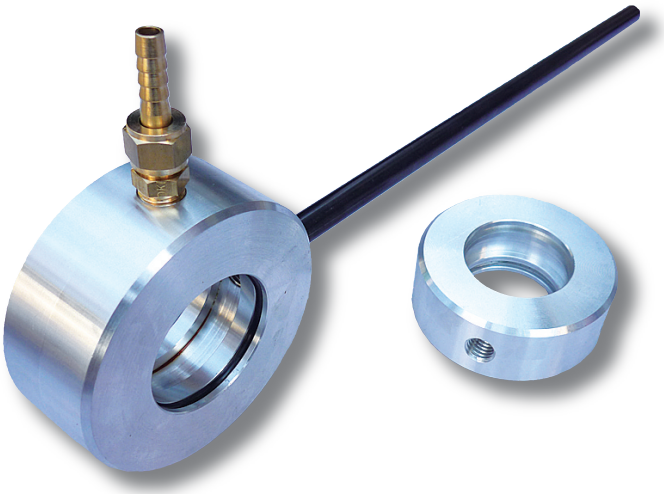

付属部品

| | |
|---|---|
| オイルリング | 1個 |
| Oリング | 2個 |
| ホースニップル | 1個 |
| スナップリング | 2個 |
| ストッパー | 1個 |

| 型　式 Order no. | 適合モデル Applicable to |
|---|---|
| BCR-32 | 一体型(MT4-BC4045・MT4-BC4550・MT4-BC5055・MT4-BC5560)<br>延長型(MT4-BC5055・MT4-BC5560・MT4-BC6065・MT4-6575) |
| BCR-34 | 一体型(MT4-BC6065) |
| BCR-42 | 一体型(MT4-BC6575)・延長型(MT4-BC7590)・BT50-BC5055-OR・BT50-BC5560-OR |
| BCR-45 | 一体型(MT5-BC5055・MT5-BC5560・MT5-BC6065・MT5-BC6575)<br>延長型(MT5-BC5055・MT5-BC5560・MT5-BC6065・MT5-BC6575・MT5-BC7590)<br>BT50-BC6065-OR・BT50-BC6575-OR |
| BCR-50 | MT5-BC90105・BT50-BC7590-OR |
| BCR-60 | 延長型(MT5-BC105120・MT5-BC120150<br>MT6-BC90105・MT6-BC105120・MT6-BC120150)<br>BT50-BC90105-OR |
| BCR-70 | BT50-BC105120-OR・BT50-BC120150-OR |

# B.Cブレードレンチ　B.C BLADE WRENCH

| 型　式 Order no. | 適合モデル Applicable to |
|---|---|
| BR-5 | BC4045・BC4550 |
| BR-6 | BC5055・BC5560・BC6065・BC6575<br>BC7590・BC90105・BC105120・BC120150 |

# B.Cブレード　B.C BLADE

■ TiNコーティング
■ 左右1セット

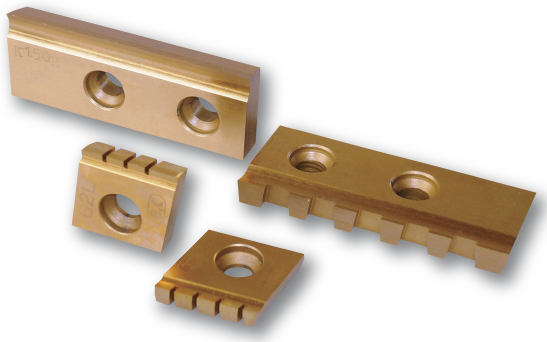

| 型　式 Order no. | サイズ Sizes | 適合本体 Applicable to |
|---|---|---|
| BCB4045 -φ | φ38～φ45(1mmとび) | BC4045 |
| BCB4550 -φ | φ45～φ50(1mmとび) | BC4550 |
| BCB5055 -φ | φ50～φ55(1mmとび) | BC5055 |
| BCB5560 -φ | φ55～φ60(1mmとび) | BC5560 |
| BCB6065 -φ | φ60～φ65(1mmとび) | BC6065 |
| BCB6575 -φ | φ65～φ75(1mmとび) | BC6575 |
| BCB7590 -φ | φ75～φ90(1mmとび) | BC7590 |
| BCB90105 -φ | φ90～φ105(5mmとび) | BC90105 |
| BCB105120 -φ | φ105～φ120(5mmとび) | BC105120 |
| BCB120150 -φ | φ120～φ150(5mmとび) | BC120150 |

※超硬コーティングも可能。
Carbide coating can also be

特殊品の製作も承ります。
Special sizes available on request

# B.Cセンタードリル　B.C CENTER DRILL

■ TiNコーティング

| 型　式 Order no. | 適合本体 Applicable to |
|---|---|
| BCD1012 | BC4045・BC4550 |
| BCD1215 | BC5055・BC5560 |
| BCD1619 | BC6065・BC6575・BC7590・BC90105 |
| BCD2226 | BC105120・BC120150 |

※超硬コーティングも可能。
Carbide coating can also be

# B.Cブレード用ビス　SCREW FOR B.C BLADE

| 型　式 Order no. | 適合本体 Applicable to |
|---|---|
| BCM512 | BC4045・BC4550 |
| BCM615 | BC5055・BC5560・BC6065・BC6575<br>BC7590・BC90105・BC105120・BC120150 |

# B.Cセンタードリル用ビス　SCREW FOR B.C CENTER DRILL

| 型　式 Order no. | 適合本体 Applicable to |
|---|---|
| BCDN8 | BC4045・BC4550・BC5055・BC5560<br>BC6065・BC6575・BC7590・BC90105 |
| BCDN10 | BC105120・BC120150 |

# B.Cカッター ストレートシャンクタイプ　B.C CUTTER STRAIGHT SHANK

■ ブレードとセンタードリルが1セット付属。(ブレード径をご指定下さい)
Comes with the blade and center drill

■ 汎用性の高いストレートシャンクタイプ。
Straight shank type for general use

■ ミーリングチャックやサイドロックホルダー等で使用可能。
Fit milling chuck or side lock holder

■ センタースルー仕様。
Inner coolant type

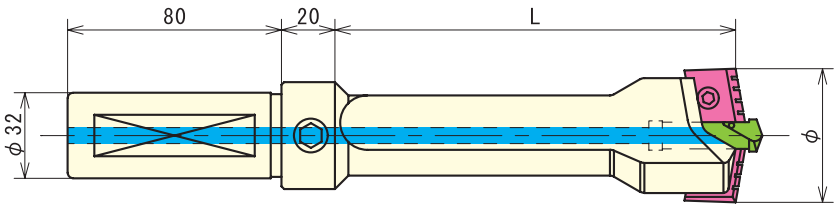


| 型　式 Order no. | φ(加工範囲) Work diameter | L | ブレード Blade | センタードリル Center drill |
|---|---|---|---|---|
| ST32-BC4045 -100 | φ38～φ45 | 100 | BCB4045-φ | BCD1012 |
| -150 | | 150 | | |
| -200 | | 200 | | |
| -250 | | 250 | | |
| ST32-BC4550 -100 | φ45～φ50 | 100 | BCB4550-φ | |
| -150 | | 150 | | |
| -200 | | 200 | | |
| -250 | | 250 | | |
| ST32-BC5055 -100 | φ50～φ55 | 100 | BCB5055-φ | BCD1215 |
| -150 | | 150 | | |
| -200 | | 200 | | |
| ST32-BC5560 -100 | φ55～φ60 | 100 | BCB5560-φ | |
| -150 | | 150 | | |
| -200 | | 200 | | |
| ST32-BC6065 -100 | φ60～φ65 | 100 | BCB6065-φ | BCD1619 |
| -150 | | 150 | | |
| -200 | | 200 | | |
| ST32-BC6575 -100 | φ65～φ75 | 100 | BCB6575-φ | |
| -150 | | 150 | | |
| -200 | | 200 | | |

● ブレードサイズは、1ミリとび。
Blade sizes are lacated in increments of 1mm

● 特殊サイズの製作可能。また、ブレード･センタードリルともに超硬コーティング可能。
Special sizes blade available on request.Blade and center drill available also coated by carbide coating

# B.Cカッター ST専用サイドロックホルダー　SLA FOR B.C CUTTER STRAIGHT SHANK

■ ストレートシャンクタイプにフィットするサイドロックホルダー。
Special side lock holder to best fit BC cutter straight shank

■ センタースルー仕様。
Inner coolant type

| 型　式 Order no. | 内径 Internal diameter | 長さ Length |
|---|---|---|
| BT50-SLA32-45 | 32 | 45 |

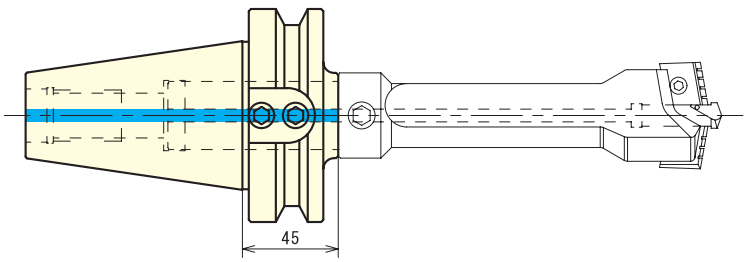

# B.Cカッター 中間バー(エクステンションバー) EXTENSION BAR FOR B.C CUTTER

■ BC5055以上のB.Cカッターが延長可能。
Extends BC cutter size BC5055 and the bigger

■ 加工長さに応じて、中間バーの長さが選択できます。
Offers variety of length

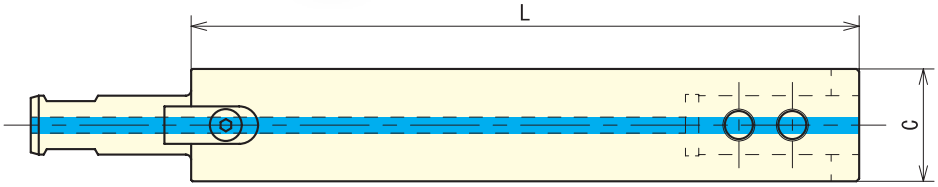


| 型 Order no. | C | L | | | | | 適合モデル Applicable to |
|---|---|---|---|---|---|---|---|
| BC5060-L | φ32 | | | | | | BC5055・BC5560 |
| BC6075-L | φ36 | 100 | | | | | BC6065・BC6575 |
| BC7590-L | φ42 | | 200 | 300 | 400 | 500 | BC7590 |
| BC90105-L | φ50 | | | | | | BC90105 |
| BC105150-L | φ60 | 150 | | | | | BC105120・BC120150 |

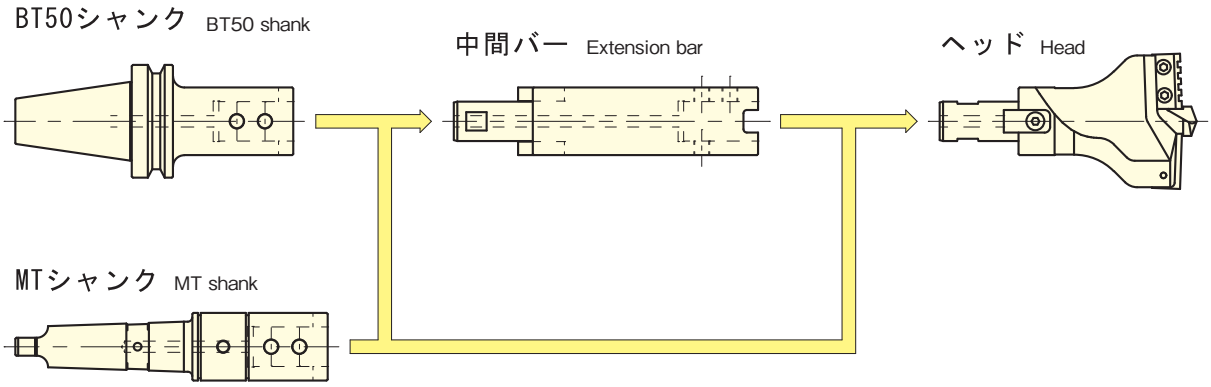


●BC5055とBC5560、BC6065とBC6575、BC105120とBC120150はシャンク・中間バーが共通です。
ヘッドを交換する事が出来ますので、ツールの減少・経済性・加工範囲のワイド化に貢献致します。
The same shank and extension bar apply to both BC5055 and BC5560,BC6065 and BC6575,BC105120 and BC120150
Thanks to indexable head system, the customer can reduce the stock, cut the cost and yet keep the same machining range

# B.Cカッター BT50シャンクタイプ　B.C CUTTER BT50 SHANK TYPE

- ブレードとセンタードリルが1セット付属。(ブレード径をご指定下さい)
- 高い切削性で、加工時間の短縮に貢献。
- 加工径MINφ38～MAXφ150を一発穴空け。
- BC5055以上は延長可能。
- センタースルー仕様。

Comes with blade and center drill
Contribute to shortening the processing time
Minimum Φ38～Maximum Φ150
BC5055 above can be extended
Inner coolant type

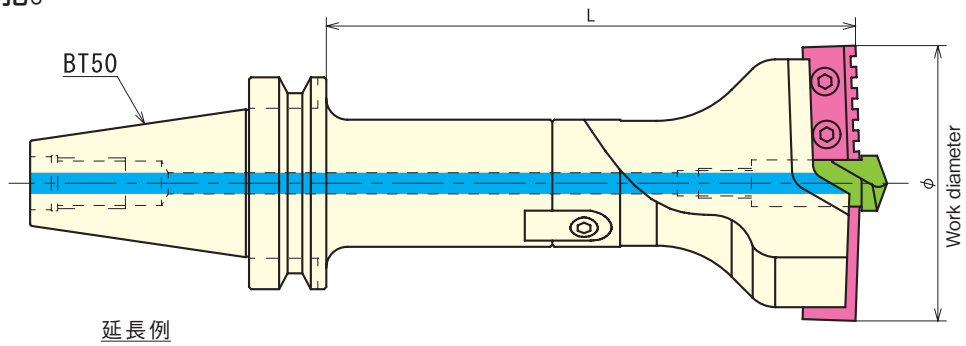


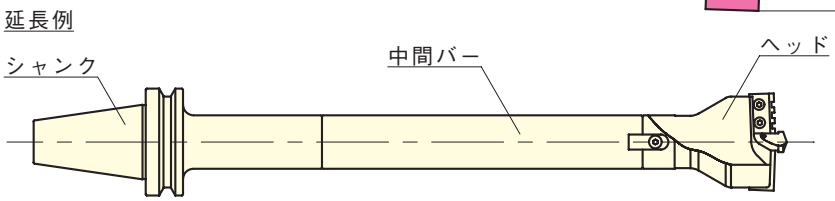


| 型　式 Order no. | φ(加工範囲) Work diameter | L | ブレード Blade | センタードリル Center drill | 中間バー(別売り) Extensior bar(option) | 質量(kg) Weight |
|---|---|---|---|---|---|---|
| BT50-BC4045 -200 | Φ38～φ45 | 200 | BCB4045-φ | BCD1012 | 一体型の為、延長不可 | 4.1 |
| -250 | | 250 | | | | 4.4 |
| -300 | | 300 | | | | 4.7 |
| BT50-BC4550 -200 | φ45～φ50 | 200 | BCB4550-φ | | | 4.1 |
| -250 | | 250 | | | | 4.4 |
| -300 | | 300 | | | | 4.7 |
| BT50-BC5055 -200 | φ50～φ55 | 200 | BCB5055-φ | BCD1215 | BC5060-L | 4.6 |
| -250 | | 250 | | | | 5.2 |
| BT50-BC5560 -200 | φ55～φ60 | 200 | BCB5560-φ | | | 4.6 |
| -250 | | 250 | | | | 5.2 |
| BT50-BC6065 -200 | φ60～φ65 | 200 | BCB6065-φ | BCD1619 | BC6075-L | 5.4 |
| -250 | | 250 | | | | 5.8 |
| BT50-BC6575 -200 | φ65～φ75 | 200 | BCB6575-φ | | | 5.4 |
| -250 | | 250 | | | | 5.8 |
| BT50-BC7590 -200 | φ75～φ90 | 200 | BCB7590-φ | | BC7590-L | 5.6 |
| -250 | | 250 | | | | 6.2 |
| BT50-BC90105 -200 | φ90～φ105 | 200 | BCB90105-φ | | BC90105-L | 6.5 |
| -250 | | 250 | | | | 7.2 |
| BT50-BC105120 -200 | φ105～φ120 | 200 | BCB105120-φ | BCD2226 | BC105150-L | 7.6 |
| -250 | | 250 | | | | 7.8 |
| BT50-BC120150 -200 | φ120～φ150 | 200 | BCB120150-φ | | | 7.6 |
| -250 | | 250 | | | | 7.8 |

- ブレードサイズは、4045・4550・5055・5560・6065・6575・7590は1ミリとび。90105・105120・120150は5ミリとび。
  Every 1mm azailable on 4045/4550/5055/5560/6065/6575/7590 Every 5mm on 90105/105120/120150
- 特殊サイズの製作可能。また、ブレード･センタードリルともに超硬コーティング可能。
  Special sizes blade available on requst Blade and conter drill available also coated by carbide coating
- BC5055とBC5560はシャンクが共通です。BC6065とBC6575、B0105120とBC120150もシャンクが共通です。ヘッドを交換すると加工範囲が広がります。
  BC5055 and BC5560 are the shank is common BC6055 and BC6575. BC105120 and BC120150 also shank is common

# B.Cカッター MTシャンクタイプ(一体型)　B.C CUTTER MT SHANK

■ ブレードとセンタードリルが1セット付属。(ブレード径をご指定下さい)
Comes with the blade and center drill

■ センタースルー仕様。
Inner coolant type

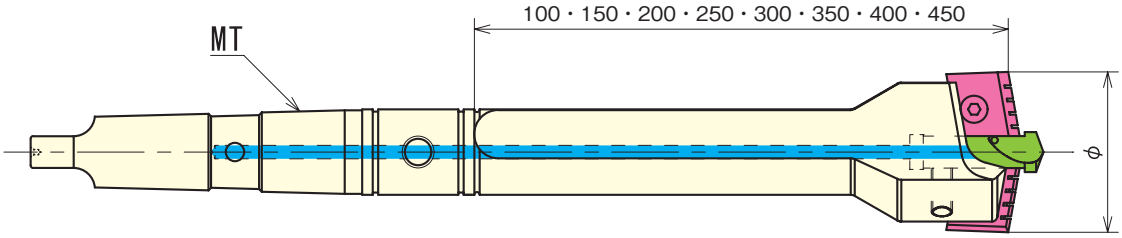


| 型　式 Order no. | φ(加工範囲) Work diameter | ブレード Blade | センタードリル Center drill |
|---|---|---|---|
| MT4- BC4045-100・150・200・250・300・350・400・450 | φ38～φ45 | BCB4045-φ | BCD1012 |
| MT4- BC4550-100・150・200・250・300・350・400・450 | φ45～φ50 | BCB4550-φ | |
| MT4(MT5)- BC5055-100・150・200・250・300・350・400・450 | φ50～φ55 | BCB5055-φ | BCD1215 |
| MT4(MT5)- BC5560-100・150・200・250・300・350・400・450 | φ55～φ60 | BCB5560-φ | |
| MT4(MT5)- BC6065-100・150・200・250・300・350・400・450 | φ60～φ65 | BCB6065-φ | BCD1619 |
| MT4(MT5)- BC6575-100・150・200・250・300・350・400・450 | φ65～φ75 | BCB6575-φ | |

● ブレードサイズは、1ミリとび。
Blade size are located in increments of 1mm
● 特殊サイズの製作可能。また、ブレード・センタードリルともに超硬コーティング可能。
Special sizes blade available on request.Blade and center drill available also coated by carbide coating

# NEW B.Cカッター MTシャンクタイプ(延長型)　NEW B.C CUTTER MT SHANK (EXTENSION TYPE)

■ NEW B.Cカッターは、シャンク部とヘッド部が分割式になっておりますので、延長が可能。
NEW BC cutter has the shank part and head part separate, so extension possible

■ ブレードとセンタードリルが1セット付属。(ブレード径をご指定下さい)
Comes with the blade and center drill

■ センタースルー仕様。
Inner coolant type

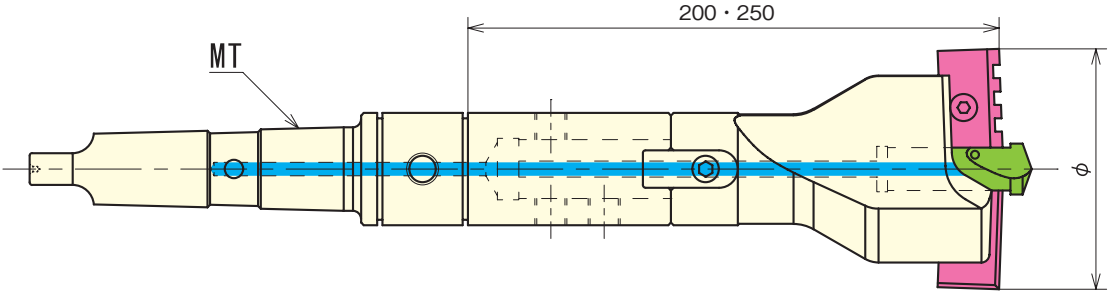


| 型　式 Order no. | φ(加工範囲) Work diameter | ブレード Blade | センタードリル Center drill | 中間バー(別売り) Extension bar (sold separately) |
|---|---|---|---|---|
| MT4(MT5)- BC5055 -200・250 | φ50～φ55 | BCB5055-φ | BCD1215 | BC5060-L |
| MT4(MT5)- BC5560 -200・250 | φ55～φ60 | BCB5560-φ | | |
| MT4(MT5)- BC6065 -200・250 | φ60～φ65 | BCB6065-φ | BCD1619 | BC6075-L |
| MT4(MT5)- BC6575 -200・250 | φ65～φ75 | BCB6575-φ | | |
| MT4(MT5)- BC7590 -200・250 | φ75～φ90 | BCB7590-φ | | BC7590-L |
| MT5(MT6)- BC90105 -200・250 | φ90～φ105 | BCB90105-φ | | BC90105-L |
| MT5(MT6)- BC105120 -200・250 | φ105～φ120 | BCB105120-φ | BCD2226 | BC105150-L |
| MT5(MT6)- BC120150 -200・250 | φ120～φ150 | BCB120150-φ | | |

● ブレードサイズは、5055・5560・6065・6575・7590は1ミリとび。90105・105120・120150は5ミリとび。
Every 1mm available on 5055/5560/6065/6575/7590.Every 5mm on 90105/105120/120150
● 特殊サイズの製作可能。また、ブレード・センタードリルともに超硬コーティング可能。
Special sizes blade available on request.Blade and center drill available also coated by carbide coating

# BCカッター BT50 オイルリングタイプ B.C CUTTER BT50 OIL RING TYPE

B.C TOOLING SYSTEM 新製品 NEW

■ ブレードとセンタードリルが1セット付属。(ブレード径をご指定下さい)
Comes with the blade and center drill

■ オイルリングで外掛けのクーラントをセンタースルーに変更。
The external coolant can be changed to the inner coolant

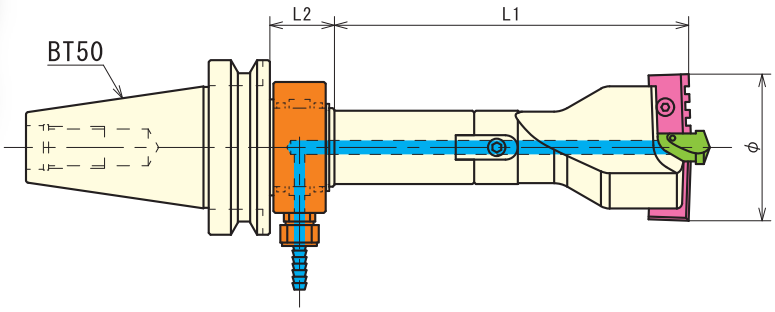


| 型　式 Order no. | φ(加工範囲) Work diameter | L1 | L2 | オイルリング Oil ring | ブレード Blade | センタードリル Center drill | 中間バー(別売り) Extension bar(option) | 質量(kg) Weight |
|---|---|---|---|---|---|---|---|---|
| BT50-BC5055 -200-OR | φ50~φ55 | 200 | 37 | BCR-42 | BCB5055-φ | BCD1215 | BC5060-L | 4.7 |
| -250-OR | | 250 | | | | | | 5.3 |
| BT50-BC5560 -200-OR | φ55~φ60 | 200 | | | BCB5560-φ | | | 4.7 |
| -250-OR | | 250 | | | | | | 5.3 |
| BT50-BC6065 -200-OR | φ60~φ65 | 200 | 37 | BCR-45 | BCB6065-φ | BCD1619 | BC6075-L | 5.5 |
| -250-OR | | 250 | | | | | | 5.9 |
| BT50-BC6575 -200-OR | φ65~φ75 | 200 | | | BCB6575-φ | | | 5.5 |
| -250-OR | | 250 | | | | | | 5.9 |
| BT50-BC7590 -200-OR | φ75~φ90 | 200 | 37 | BCR-50 | BCB7590-φ | | BC7590-L | 5.7 |
| -250-OR | | 250 | | | | | | 6.3 |
| BT50-BC90105 -200-OR | φ90~φ105 | 200 | 47 | BCR-60 | BCB90105-φ | | BC90105-L | 6.6 |
| -250-OR | | 250 | | | | | | 7.3 |
| BT50-BC105120 -200-OR | φ105~φ120 | 200 | 50 | BCR-70 | BCB105120-φ | BCD2226 | BC105150-L | 7.8 |
| -250-OR | | 250 | | | | | | 8.0 |
| BT50-BC120150 -200-OR | φ120~φ150 | 200 | | | BCB120150-φ | | | 8.0 |
| -250-OR | | 250 | | | | | | 8.2 |

● 5055・5560・6065・6575・7590は1ミリとび。90105・105120・120150は5ミリとび。
Every 1mm available on 5055/5560/6065/6575/7590.Every 5mm on 90105/105120/120150

● 特殊サイズの製作可能。また、ブレード･センタードリルともに超硬コーティング可能。
Special sizes blade available on request. Blade and center drill available also coated by carbide coating

● BC5055とBC5560はシャンクが共通です。BC6065とBC6575、BC105120とBC120150もシャンクが共通です。ヘッドを交換すると加工範囲が広がります。
BC5055 and BC5560 are the shank is common.BC6065 and BC6575.BC105120 and BC120150 also shank is common

# B.Cカッター リード付ロングタイプ

B.C CUTTER LONG READ TYPE

■ アーバー全体が太くなり剛性アップ。

■ ビビリが無くスムーズな穴あけが可能。

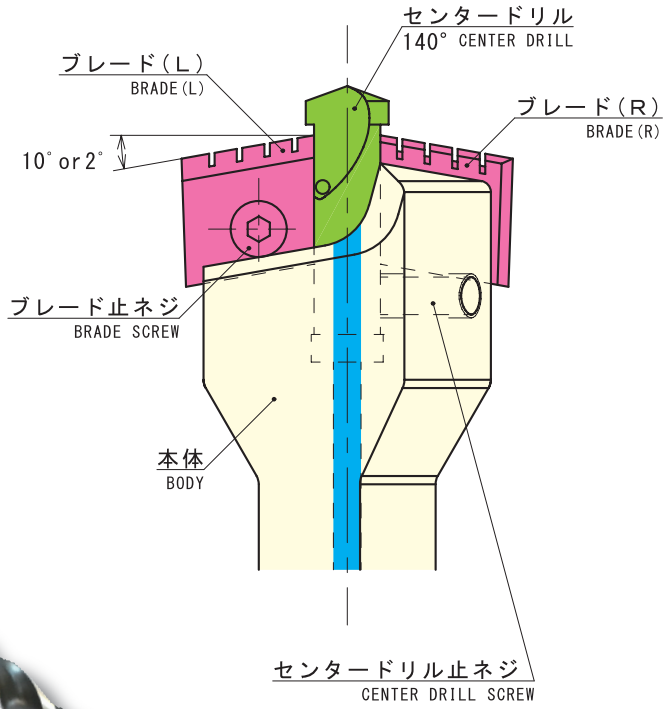


| 型式 | 加工サイズ | 長さ(L) | ブレード | センタードリル | ブレードサイズ |
|---|---|---|---|---|---|
| MT4-BC4045-L | φ38～φ45 | 400・500・600 | BCB4045-φ | BCD101 | 1mmごと |
| MT4-BC4550-L | φ45～φ50 | 800・1000 | BCB4550-φ | | |

| 型式 | 加工サイズ | 長さ(L) | ブレード | センタードリル | ブレードサイズ |
|---|---|---|---|---|---|
| BT50-BC4045-L | φ38～φ45 | 400・500・600 | BCB4045-φ | BCD101 | 1mmごと |
| BT50-BC4550-L | φ45～φ50 | 800・1000 | BCB4550-φ | | |

その他別作も承っています。

# B.Cカッター切削条件基準表(参考数値)

B.C Cutter Recommending Cutting Conditions

| 被削材 Work Material / Tool Dia/ Work Dia (直径) φ(加工径) | Soft Stee 軟鋼 S10C~S45C SS41 | | Hard Steel 硬鋼 S50C、SCM系 S55C | | Special Steel 特殊鋼 SKD、SK SUS | | Cast Steel, Cast Iron 鋳鋼・鋳鉄 FC、FCD SC | | Low Alloy 軽合金 AL | |
|---|---|---|---|---|---|---|---|---|---|---|
| | Rotation 回転数 rpm | Feed 送り mm/rev | Rotation 回転数 rpm | Feed 送り mm/rev | Rotation 回転数 rpm | Feed 送り mm/rev | Rotation 回転数 rpm | Feed 送り mm/rev | Rotation 回転数 rpm | Feed 送り mm/rev |
| φ40~ | 160~250 | 0.15~0.3 | 120~210 | 0.15~0.3 | 80~120 | 0.1~0.25 | 100~150 | 0.15~0.3 | 160~300 | 0.15~0.3 |
| φ45~ | 150~250 | 〃 | 120~210 | 〃 | 80~110 | 〃 | 〃 | 〃 | 〃 | 〃 |
| φ50~ | 130~220 | 〃 | 120~200 | 〃 | 70~100 | 〃 | 〃 | 〃 | 〃 | 〃 |
| φ55~ | 120~200 | 〃 | 100~170 | 〃 | 60~90 | 〃 | 90~130 | 〃 | 120~250 | 〃 |
| φ60~ | 110~190 | 〃 | 100~160 | 〃 | 55~80 | 〃 | 〃 | 〃 | 〃 | 〃 |
| φ65~ | 100~170 | 〃 | 90~150 | 〃 | 50~70 | 〃 | 〃 | 〃 | 〃 | 〃 |
| φ70~ | 90~160 | 〃 | 80~140 | 〃 | 50~70 | 〃 | 60~90 | 〃 | 100~180 | 〃 |
| φ75~ | 85~150 | 〃 | 70~130 | 〃 | 40~60 | 〃 | 〃 | 〃 | 〃 | 〃 |
| φ80~ | 80~140 | 〃 | 60~120 | 〃 | 40~60 | 〃 | 〃 | 〃 | 〃 | 〃 |
| 切削速度 (m/min) Cutting Speed | 25~35 | | 15~30 | | 10~15 | | 12~22 | | 20~45 | |

ご注意:ロングサイズについては上記の数値より20~30%ダウンしてご利用ください。
B.Cカッターのブレードは SKH57にTiNコーティングを施して有ります。
上記の条件の中から貴社ご使用の機械に適した切削条件をお選び下さい。

Note: With Long Size Item, Please Decrease These Values by 20-30%. BC Cutter Blade is Tin Coated on SKR 57. Please Choose from above the Suitable Condition for Your Machining.

## B.Cカッター使用例 BC Cutter Application

### MT4-BC6570-250

使用機械➡横中グリ盤スピンドル径110mm
ワーク材➡SCM材 調質材 鍛造機用部品
加 工 径➡70mm×200ℓ
回 転 数➡110rpm
送　　り➡0.3mm/rev
水溶性切削油使用

achine->Boring Machine with Spindle Dia 110mm
Work Material->SCM Tembered for Forging Machine
inished Dia->70mmx200l
otation->110rpm
eed->0.3mm/rev
mulsion

### ST32-BC4550-150

使用機械➡森精機NC旋盤
ワーク材➡SCMニッケル15%
ミーリングチャック（ナット）
加 工 径➡49mm×70ℓ
回 転 数➡200rpm
送　　り➡0.25mm/rev
水溶性切削油使用

Machine->MoriSeiki NC Lathes
Work Material->SCM Nikkel 15%
Milling Chuck (Nut)
Finished Dia49mmx70l
Rotation->200rpm
Feed->0.25mm/rev
Emulsion

### MT4-BC6570-150

使用機械➡横中グリ盤スピンドル径110mm
ワーク材➡SCM材 鍛造調質材(リング材)
(リング径)φ600、φ800、φ1000、φ1200
加 工 径➡69mm×45ℓ
回 転 数➡120rpm
送　　り➡0.3mm/rev
水溶性切削油使用

Machine->Boring Machine with Spindle Dia 110mm
Work Material->SCM Forged (Ring)
(Ring Dia) d 600, 800, 1000, 1200
Finished Dia-> 69mmx45l
Rotation->120rpm
Feed->0.3mm/rev
Emulsion

### MT5-BC6570-700

使用機械➡横中グリ盤スピンドル径160mm
ワーク材➡鋳鋼　機械フレーム
加 工 径➡75mm×600ℓ
回 転 数➡90rpm
送　　り➡0.33mm/rev
水溶性切削油使用

Machine->Boring Machine with Spindle Dia 160mm
Work Material->Cast Steel for Machine Frame
Finished Dia->75mmx600l
Rotation->90rpm
Feed->0.33mm/rev
Emulsion

### ST32-BC4550-250

使用機械➡細井鉄工型立型NCマシン
ワーク材➡S45C　機械部品
加 工 径➡50mm×217ℓ
回 転 数➡200rpm
送　　り➡0.3mm/rev
水溶性切削油使用

Machine->Hosoi Tekko Vertical NC Machine
Work Material->S45C for Machine Parts
Finished Dia->50mmx217l
Rotation->200rpm
Feed->0.3mm/rev
Emulsion

### MT4-BC4550-150

使用機械➡立型マシニングセンター
ワーク材➡SUS鋳造品
下穴のあいている座繰り加工
加 工 径➡47mm×70ℓ
回 転 数➡110rpm
送　　り➡0.15mm/rev
水溶性切削油使用

Machine->Vertical Machining Center
Work Material->SUS Cast
Spot Facing on Pre Holed Work)
Finished Dia->47mmx70l
Rotation->110rpm
Feed->0.15mm/rev
Emulsion

各寸法については予告なしに変更する場合もございます。
Dimensions are Subject to Change without Prior Notice.

## B.Cカッターの切削油の使用について

①横中ぐりタイプ(ツ　ル回転の時はオイルリングを使用)
②汎用旋盤(ワーク回転の時はツール本体のPT¼タップ穴を使用)
③ラジアル／直立ボ　ル盤(機械添付のオイルポンプで直接ツールにかける)
ご注意:B.Cカッターには出来る限り水溶性の切削油を御使用下さい。

Cutting Oil Supply
1. Boring Machine (When Tool Rotates, Please Use Oil Ring.)
2. Conventional Turning Machine (When Work Rotates, Please Use PT1/4 Tap Hole.)
3. Radial/ Vertical Boring Machine (Please Use Oil Pomp of the Machine.)
Note: Please Use Emulsion for BC Cutter.

# B.Cカッター

B.C CUTTER

## ■ 高い切削性で、加工時間の短縮に貢献。
Contribute to shortening the processing time

## ■ 加工径MINΦ38mm～MAXΦ150を穴空け。
Minimum Φ38～Maximum Φ150

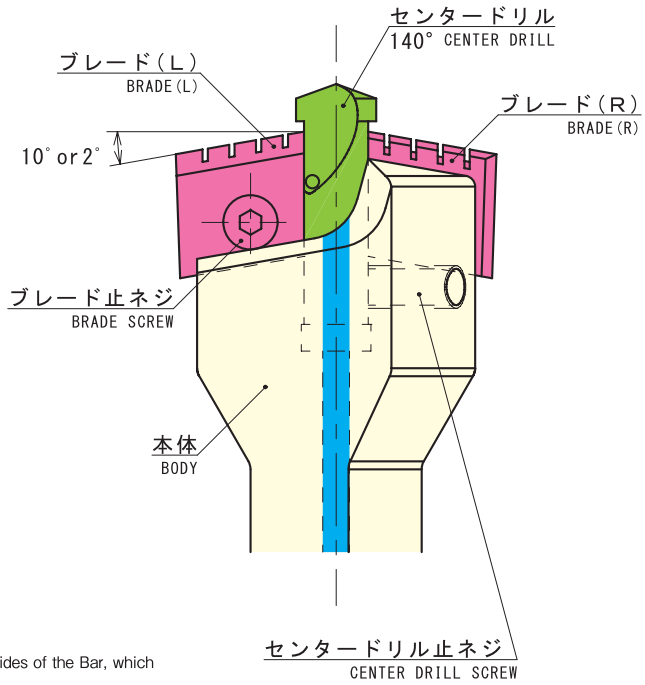


■B.Cカッターは、本体にＳＣＭ材を使用し、チップポケットを大きくとっておりますので、深穴加工においても切粉の排出がスムーズです。貫通時においても安定した切削が行えます。

■B.Cカッターの切削部は、スローアウェイ方式とし、中心にブレードにオーバーハングしたセンタードリルと左右のブレードをトルクスネジで簡単に交換・寸法(加工径)の変更が行えます。

■センタードリルはＳＫＨ５５を使用し、ブレードはＳＫＨ５７を使用しています。さらに、ＴｉＮコーティング処理を施しており耐摩耗性・靭性・耐溶着性に優れていますので難削材にも素晴らしい効果を発揮致します。

■センタードリル、ブレード共に再研磨が可能ですので経済的になっております。さらに、超硬コーティングを施す事により、刃物の長寿命化や難削材を加工しやすくする事が可能です。

■センタードリルの先端角度は140°。ブレードはBC4045～BC6575は、片角10°。BC7590～ BC120150は、片角2°。

BC Cutter Body is Made of SCM. Head and Shank are One Structure and Have R Groove on Both Sides of the Bar, which Ensures Smooth Chip Removal and Stable Penetration.
BC Cutter Cutting Parts are Indexible. BC Cutter Has a Center Drill and a Set of Right and Left Blade. Easy Exchange of Blades and Diameter Change by Torx Screw.
Center Drill is SKH 55 TiN Coated and Blade is SKH57 TiN Coated, which Gives Good Wear Resistence, Toughness, Built up Resisitence therefore Good Performance even with Difficult to Machine Material. Carbide Coating upon Request.

## B.Cカッター穴明け加工例

BC Cutter Drilling Example

Overlapping Hole Drilling

### 金属加工例　φ110オーバーハング加工

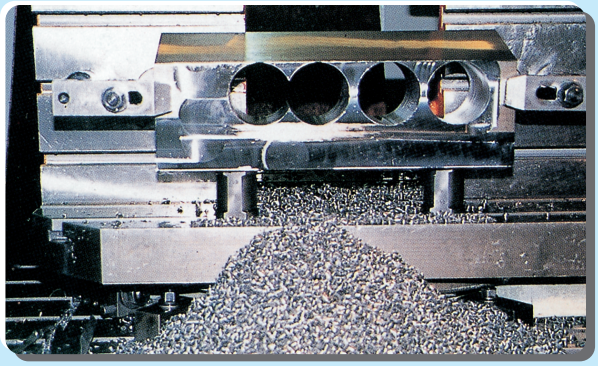

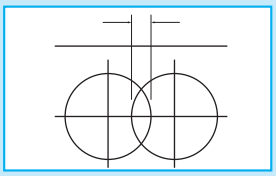

左図のような、穴と穴が、オーバーラップする加工でも、ショートタイプの、B.Cカッターであれば可能です。

Drilling Overlapping Holes as the Left is Possible by BC Cutter Short Type.

Drilling by Machining Center

### マシニングセンターによる穴明け　φ50

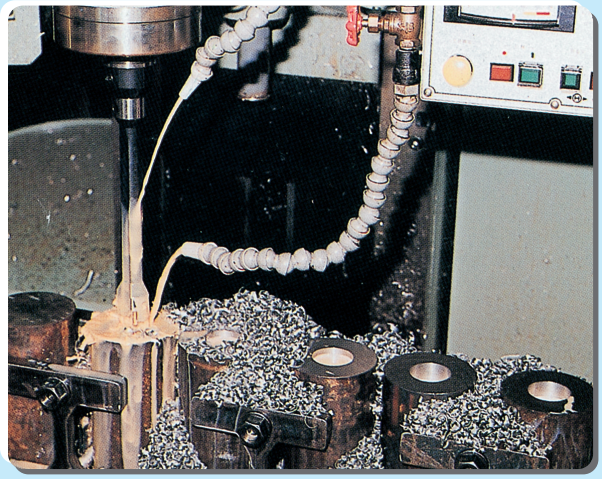

Spot Facing

### 専用機で座グリ加工　φ65

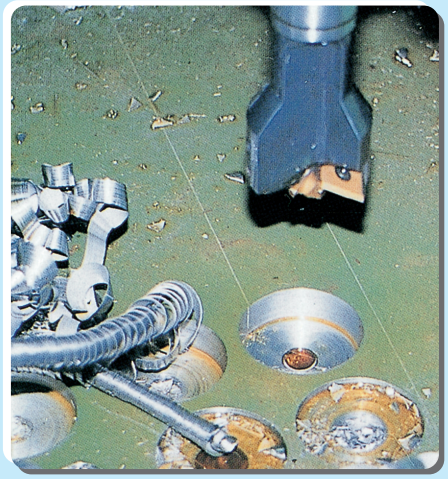

B.C
TOOLING SYSTEM

# 切削工具編

CUTTING TOOLS

別冊No.10

## B.C TOOLING SYSTEM B.Cカッター

### 重工業用高効率ツール

B.C 株式会社 B.Cテック
B.C TECH CO.,LTD

本　社　〒596-0843 大阪府岸和田市北阪町148-2
148-2 kitasakacho kishiwada osaka
TEL(072)428-5081　FAX(072)428-5082
E-mail : bc.tech@nifty.com
URL　http://www.bctech-tooling.com



カタログの内容は、製品改良のため仕様及び外観は、予告なしに変更することがあります。