B.C
TOOLING SYSTEM

切削工具編

CUTTING TOOLS

B.Cカッター



本　社　〒596-0843 大阪府岸和田市北阪町148-2
148-2 kitasakacho kishiwada osaka
TEL(072)428-5081　FAX(072)428-5082
E-mail:bc.tech@nifty.com
URL　http://www.bctech-tooling.com

株式会社 B.Cテック
B.C TECH CO.,LTD

カタログの内容は、製品改良のため仕様及び外観は、予告なしに変更することがあります。

TOOLING SYSTEM

TOOLING SYSTEM

B.C
TOOLING SYSTEM

Vol.8+α
(2018~)

株式会社 B.Cテック
B.C TECH CO.,LTD
TEL(072)428-5081　FAX(072)428-5082
URL　http://www.bctech-tooling.com

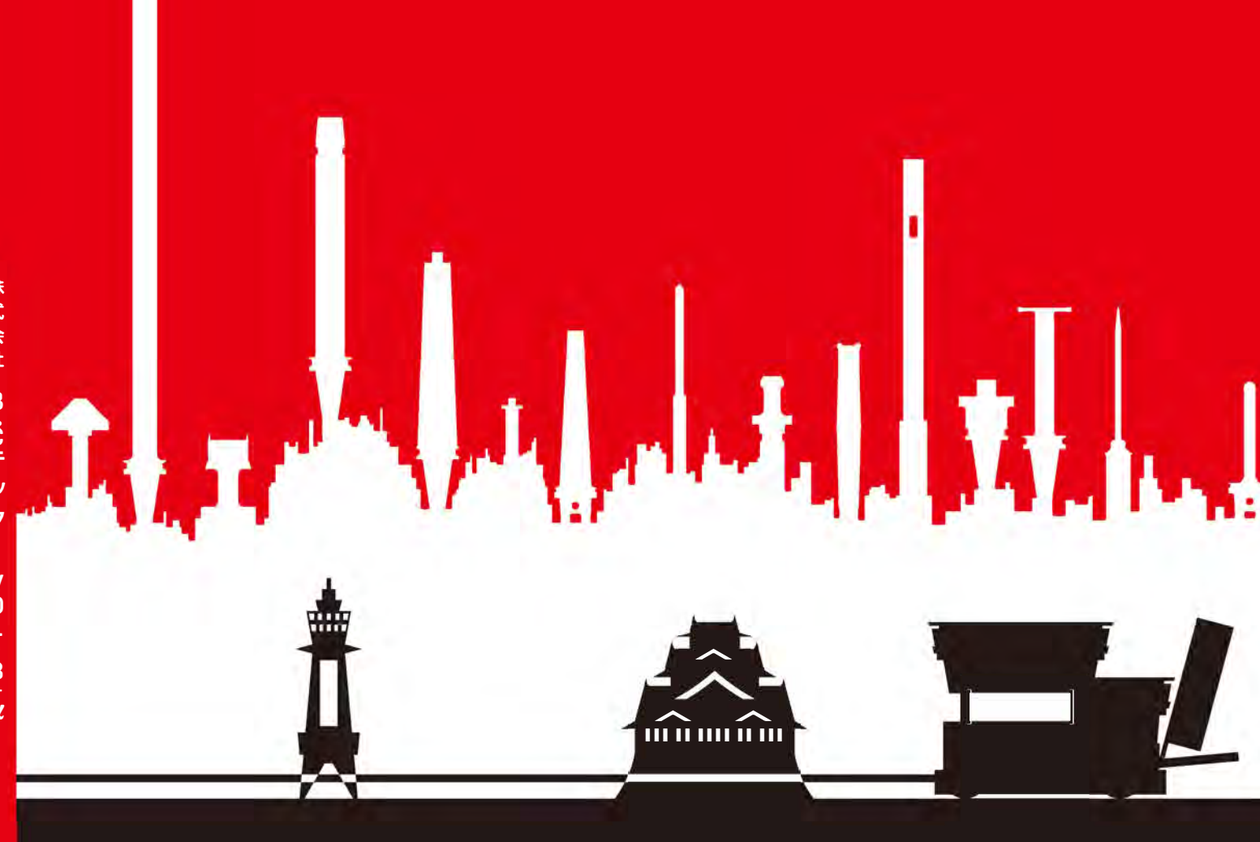

株式会社 B.Cテック VOL.8+α

INDEX

WPM	ダブルパワーミーリングチャック	DOUBLE POWER MILLING CHUCK	1
	ダブルパワーミーリングチャック オイルリングタイプ 新NEW製品	DOUBLE POWER MILLING CHUCK OIL RING TYPE	3
	サイドロックホルダーA型 オイルリングタイプ 新NEW製品	SIDE LOCK HOLDER TYPE A OIL RING TYPE	3
	オイルリング 新NEW製品	OIL RING	4
	SLA-OR専用スリーブ 新NEW製品	SLEEVE FOR SLA-OR	4
	ストレートコレット	STRAIGHT COLLET	5
	モールステーパーコレット	MORSE TAPER COLLET	5
	モールステーパーコレット オイルノズル付き	MORSE TAPER COLLET OH	6
	チャックレンチ	CHUCK WRENCH	6
	S軸カッターアーバー	S AXIS CUTTER ARBOR	7
	ストレートシャンク MTホルダーA型	STRAIGHT SHANK MT HOLDER TYPE A	8
	ストレートシャンク サイドロックホルダー	STRAIGHT SHANK SIDE LOCK HOLDER	8
	タップ延長ソケット	TAP EXTENSION SOCKET	9
	タップチャック タップ専用ハンドル	TAP CHUCK　TAP EXTENSION ONLY HANDLE	10
	STジャコブステーパー	ST JACOBS TAPER	11
DC	ドリルチャックアーバー	DRILL CHUCK ARBOR	11
	延長アーバー	EXTENSION ARBOR	12
	コンビアーバー	COMBI ARBOR	13
	SECO用サイドカッターアーバー	SIDE CUTTER ARBOR FOR SECO	14
FM I	イスカル用サイドカッターアーバー	SIDE CUTTER ARBOR FOR ISCAR	15
FMO	OSG用カッターアーバー	CUTTER ARBOR FOR OSG	16
S8	スーパーエイト強力アーバー	SUPER EIGHT POWERFUL ARBOR	17
	日立α高送り用アーバー	HITACHI ALPHA HIGH FEED ARBOR	18
FMC	フェイスミルアーバーC型	FACE MILL ARBOR TYPE C	19
FMA	フェイスミルアーバーA型	FACE MILL ARBOR TYPE A	23
FMB	フェイスミルアーバーB型	FACE MILL ARBOR TYPE B	25
SMA	シェルエンドミルアーバーA型	SHELL END MILL ARBOR TYPE A	27
SMB	シェルエンドミルアーバーB型	SHELL END MILL ARBOR TYPE B	29
SMC	シェルエンドミルアーバーC型	SHELL END MILL ARBOR TYPE C	30
	防振高送り用アーバー 新NEW製品	VIBROISOLATING HIGH FEED ARBOR	31
	クランプボルト	CLAMP BOLT FOR FACE MILL & SHELL END MILL ARBOR	32
	クランプボルト(段なし)	CLAMP BOLT FOR FACE MILL & SHELL END MILL ARBOR	32
	クランプボルト(キャップボルト)	CAP BOLT FOR FACE MILL & SHELL END MILL ARBOR	32
SCA	サイドカッターアーバー	SIDE CUTTER ARBOR	33
SLA	サイドロックホルダー A型	SIDE LOCK HOLDER TYPE A	35
SLC	サイドロックコレットホルダー 新NEW製品	SIDE LOCK COLLET HOLDER	37
SLD	ダイナミルホルダー	DYNA MILL HOLDER	38
	センタリングプラグ	CENTERING PLUG	38
MTA	モールステーパーホルダー A型	MORSE TAPER HOLDER TYPE A	39
JTA	ジャコブステーパーホルダー	JACOBS TAPER HOLDER	40
BSA	ボーリングバーA型	BORING BAR(A TYPE SQUARE TOOL)	41
BSB	ボーリングバーB型	BORING BAR(B TYPE SQUARE TOOL)	43
	焼きばめチャック ストレートシャンク	STRAIGHT SHANK SHRINK FIT CHUCK	45
	焼きばめチャック	SHRINK FIT CHUCK	46
	焼きばめ関連グッズ	SHRINK FIT ACCESSORIES	47
	新金型加工 新工法用KCツールシステム	NEW MOLD MACHINING, NEW METHOD- KC TOOL SYSTEM	48
	新金型加工	NEW MOLD MACHINING	50

INDEX

	モールステーパーアーバー	MORSE TAPER ARBOR	51
	快削形αラジアスミル	FREE CUTTING ALPHA RADIUS MILL	52
	MT焼きばめチャック	MT SHRINK FIT CHUCK	53
	防振フェイスミルアーバー	VIBROISOLATING FACE MILL ARBOR	55
MTB	引きねじ式 テーパーロングホルダー	PULL BOLT TYPE TAPERED LONG HOLDER	56
	焼きばめ&コレット式ベストチャック	SHRINK FIT AND COLLET TYPE BEST CHUCK	57
	裏座ぐりアーバー	BACK BORING BAR	58
	タッチセンサー 新NEW製品	TOUCH SENSOR	59
	タッチセンサーアーバー 新NEW製品	TOUCH SENSOR ARBOR	59
	テストバー	TEST BAR	60
	Zプリセッター 新NEW製品	Z PRESTTER	60
	ロッキングフィクチャ	LOCKING FIXTURE	61
	プルスタッドボルト	PULL STUD BOLT	62
	段取り用取付工具	PRE-SETTING EQUIPMENT	63
	別作オーダーシート		65
	砥石フランジ	GRINDSTONE FLANGE	71
	各種キーブローチガイド	VARIOUS KEY BROACH GUIDE	73
	各種センター	VARIOUS CENTER	74
	ホブアーバー	HOB ARBOR	75
	特殊切削工具の設計製作	DESIGN AND PRODUCTION OF SPECIAL TOOLS	76
	ネオリーマ	NEO REAMER	77
	スーパーバックボーBS型	SUPER BACK BORE TYPE BS	79
	スプリングけがき針	SPRING MARKING-OFF PIN	80
	刻印用インサート	INSART FOR ENGRAVING	81
	スプリング刻印カッター	SPRING ENGRAVING CUTTER	82
	モミツケカッター用インサート	INSART FOR SPOTTING CUTTER	83
	モミツケカッター	SPOTTING CUTTER	84
	0(ゼロ)面取りカッター	ZERO CHAMFERING CUTTER	85
	センターパイク 新NEW製品	CENTER PIKE	86
	ワン単面	WAN TAN MEN CHAMFERING CUTTER	87
	C周面(チャーシュウメン)	CHA SHU MEN CHAMFERING CUTTER (EXTENDED CHAMFER SIZE)	88
	スクリュー面取りカッター 新NEW製品	SCREW CHAMFERING CUTTER	89
	B.Cカッター用オイルリング	OIL RING FOR B.C CUTTER	90
	B.Cブレードレンチ	B.C BLADE WRENCH	91
	B.Cブレード	B.C BLADE	91
	B.Cセンタードリル	B.C CENTER DRILL	91
	B.Cブレード用ビス	SCREW FOR B.C BLADE	91
	B.Cセンタードリル用ビス	SCREW FOR B.C CENTER DRILL	91
	B.Cカッター ストレートシャンクタイプ	B.C CUTTER STRAIGHT SHANK	92
	B.Cカッター ST専用サイドロックホルダー	SLA FOR B.C CUTTER STRAIGHT SHANK	92
	B.Cカッター MTシャンクタイプ(一体型)	B.C CUTTER MT SHANK	93
	NEW B.Cカッター MTシャンクタイプ(延長型)	NEW B.C CUTTER MT SHANK(EXTENSION TYPE)	93
	BCカッター BT50 オイルリングタイプ 新NEW製品	B.C CUTTER BT50 OIL RING TYPE	94
	B.Cカッター 中間バー(エクステンションバー)	EXTENSION BAR FOR B.C CUTTER	95
	B.Cカッター BT50シャンクタイプ	B.C CUTTER BT50 SHANK TYPE	96
	B.Cカッター切削条件基準表(参考数値)	B.C CUTTER RECOMMENDING CUTTING CONDITIONS	97
	B.Cカッター	B.C CUTTER	98

B.C
TOOLING SYSTEM

ダブルパワーミーリングチャック
DOUBLE POWER MILLING CHUCK

P.1～2



WPM

WPM オイルリングタイプ
WPM OIL RING TYPE

P.3～4

新NEW製品



WPM-OR

SLA オイルリングタイプ
SLA OIL RING TYPE

P.3～4

新NEW製品



SLA-OR

ストレートコレット
STRAIGHT COLLET

P.5



MTコレット
MT COLLET

P.5～6



S軸カッターアーバー
S AXIS CUTTER ARBOR

P.7



ストレートシャンクMTホルダーA型
STRAIGHT SHANK MT HOLDER TYPE A

P.8



ST-MTA

ストレートシャンク サイドロックホルダー
STRAIGHT SHANK SIDE LOCK HOLDER

P.8



ST-SLA

タップ延長ソケット
TAP EXTENSION SOCKET

P.9

新NEW製品



タップチャック
TAP CHUCK

P.10



STジャコブステーパー
ST JACOBS TAPER

P.10



ST-JT6

ドリルチャックアーバー
DRILL CHUCK ARBOR

P.11



DC

B.C
TOOLING SYSTEM

延長アーバー
EXTENSION ARBOR

P.12



コンビアーバー
COMBI ARBOR

P.13



SECO用サイドカッターアーバー
SIDE CUTTER ARBOR FOR SECO

P.14



イスカル用サイドカッターアーバー
SIDE CUTTER ARBOR FOR ISCAR

P.15



FMI

OSG用カッターアーバー
CUTTER ARBOR FOR OSG

P.16



FMO

スーパーエイト強力アーバー
SUPER EIGHT POWERFUL ARBOR

P.17



S8

日立α高送り用アーバー
HITACHI α HIGH FEED ARBOR

P.18



フェイスミルアーバーC型
FACE MILL ARBOR TYPE C

P.19～22



FMC

フェイスミルアーバーA型
FACE MILL ARBOR TYPE A

P.23～24



FMA

フェイスミルアーバーB型
FACE MILL ARBOR TYPE B

P.25～26



FMB

シェルエンドミルアーバーA型・B型・C型
SHELL END MILL ARBOR (TYPE A・B・C)

P.27～30



SMA・SMB・SMC

防振高送り用アーバー
VIBROISOLATING HIGH FEED ARBOR

P.31

新NEW製品



B.C TOOLING SYSTEM

クランプボルト CLAMP BOLT
P.32



サイドカッターアーバー SIDE CUTTER ARBOR
P.33～34



SCA

サイドロックホルダーA型 SIDE LOCK HOLDER TYPE A
P.35～36



SLA

サイドロックコレットホルダー SIDE LOCK COLLET HOLDER
P.37

新NEW製品



SLC

ダイナミルホルダー DYNA MILL HOLDER
P.38



SLD

センタリングプラグ CENTERING PLUG
P.38



CP

モールステーパーホルダーA型 MORSE TAPER HOLDER TYPE A
P.39



MTA

ジャコブステーパーホルダー JACOBS TAPER HOLDER
P.40



JTA

ボーリングバーA型 BORING BAR (A TYPE SQUARE TOOL)
P.41～42



BSA

ボーリングバーB型 BORING BAR (B TYPE SQUARE TOOL)
P.43～44



BSB

焼きばめチャック ストレートシャンク STRAIGHT SHANK SHRINK FIT CHUCK
P.45



ST-SLKR

焼きばめチャック SHRINK FIT CHUCK
P.46



BT･HSK-SLKR

B.C TOOLING SYSTEM

モールステーパーアーバー MORSE TAPER ARBOR
P.51



快切削αラジアスミル FREE CUTTING ALPHA RADIUS MILL
P.52



MT焼きばめチャック MT SHRINK FIT CHUCK
P.53～54



タッチセンサー TOUCH SENSOR
P.59

新NEW製品



TS

テストバー TEST BAR
P.60



Zプリセッター Z PRESETTER
P.60

新NEW製品



ロッキングフィクチャ LOCKING FIXTURE
P.61

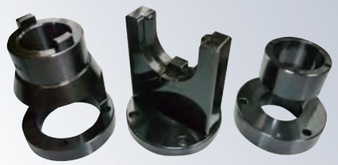

プルスタッドボルト PULL STAD BOLT
P.62



砥石フランジ GRAIND STONE FLANGE
P.71～72

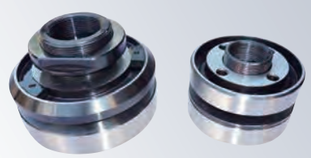

ネオリーマ NEO REAMER
P.77～78



スーパーバックボー SUPER BACK BORE TYPE BS
P.79



スプリングけがき針 SPRING MAKING-OFF PIN
P.80



B.C
TOOLING SYSTEM

スプリング刻印カッター
SPRING ENGRAVING CUTTER

P.81～82



モミツケカッター
SPOTTING CUTTER

P.83～84



0面取りカッター
ZERO CHAMFERING CUTTER

P.85



センターパイク
CENTER PIKE

P.86

新 NEW 製品



ワン単面
WAN TAN MEN CHAMFERING CUTTER

P.87



C周面
CHA SHU MEN CHAMFERING CUTTER

P.88



スクリュー面取りカッター
SCREW CHAMFERING CUTTER

P.89

新 NEW 製品



B.Cカッター用オイルリング
OIL RING FOR B.C CUTTER

P.90



B.Cブレード
B.C BLADE

P.91



B.Cセンタードリル
B.C CENTER DRILL

P.91



B.Cカッター ストレートシャンクタイプ
B.C CUTTER STRAIGHT SHANK TYPE

P.92



B.Cカッター MTシャンクタイプ(一体型)
B.C CUTTER MT SHANK

P.93



B.C
TOOLING SYSTEM

B.Cカッター MTシャンクタイプ(延長型)
B.C CUTTER MT SHANK (EXTENSION TYPE)

P.93



B.Cカッター BT50 オイルリングタイプ
B.C CUTTER BT50 OIL RING TYPE

P.94

新 NEW 製品



B.Cカッター 中間バー
EXTENSION BAR FOR B.C CUTTER

P.95



B.Cカッター BT50 シャンクタイプ
B.C CUTTER BT50 SHANK TYPE

P.96



裏座ぐりアーバー

別作例

P.58

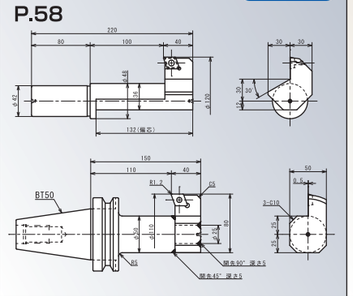

別作オーダーシート

日立α高送り用アーバー
フェイスミルアーバーA·B·C型
SECO用サイドカッターアーバー
シェルエンドミルアーバーA·B·C型

P.65

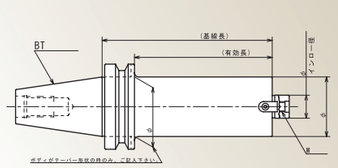

別作オーダーシート

サイドロックホルダー
ダイナミルホルダー

P.66

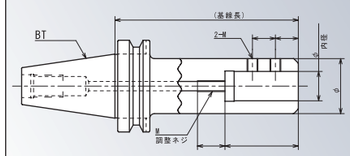

別作オーダーシート

サイドカッターアーバー

P.67

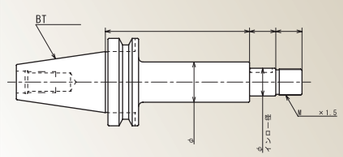

別作オーダーシート

モールステーパーホルダーA型
モールステーパーホルダーB型

P.68

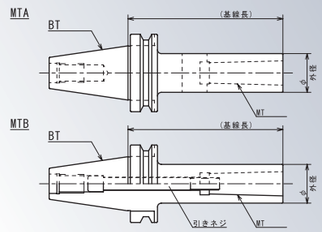

別作オーダーシート

ボーリングバー(ストレートタイプ)
ボーリングバー(テーパータイプ)

P.69

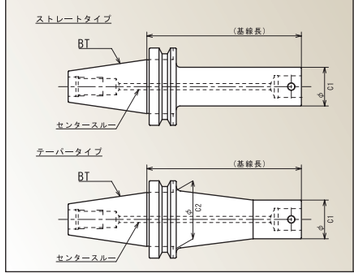

別作オーダーシート

タップ延長ソケット

P.70

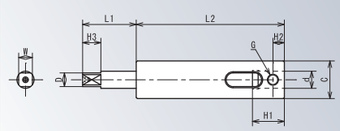

別作オーダーシート

コンビアーバー

P.70

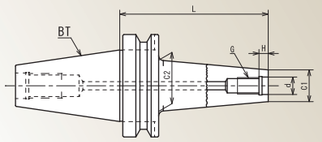

B.C TOOLING SYSTEM 特殊品製作例

■ 少量ロットで、特殊品の製作を承ります。

Uドリル	サイドカッター	NT60クイッチェンジホルダー
		
ターニングホルダー	ボーリングバー	セラミックセンター
		
裏座ぐりカッター	特殊測定器	特殊ミーリングチャック
		
アルミボーリングバー	バイトホルダー	オイルリング式SLA
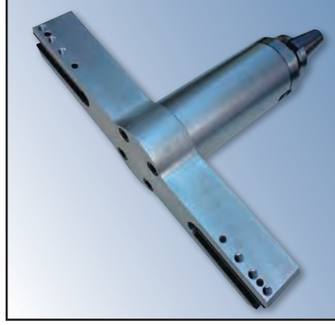		

B.C TOOLING SYSTEM スペーサータイプ二面拘束 DUAL CONTACT SPACER

■ 現在使用しているアーバーを二面拘束に改造致します。(BT40・BT50)
■ 型式が "BT40T" "BT50T"のアーバーは初めからこの仕様になっております。

- 標準のシャンクを二面拘束仕様に改造可能。(要測定)
- 二面拘束主軸の機械にも対応。(測定不要)
- 通常テーパー大径に対し、ツバ部も密着するので剛性アップ。
- 面粗度や精度のアップ。重切削や精度の必要な加工にオススメ。
- ビビリ減少により刃物の寿命アップ。
- ご注文の際は "スペーサータイプ改造"とご指示下さい。

BT	L	G
BT40	23	M3
BT50	33	M4



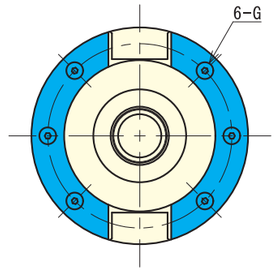

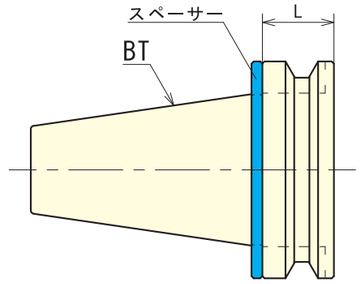

スペーサー



Z軸測定器



- 標準のBTシャンクのツバの厚みを研磨し、スペーサーの取付け加工を致します。
- 標準主軸の機械をスペーサータイプ二面拘束にする場合は、弊社より専用測定器を貸出致します。
- スペーサーを外した状態でもアーバーを使用する事が可能。
  (二面拘束主軸はスペーサーを外しての使用は控えて下さい。)

※1:標準主軸の機械はスキマが機械ごとに異なりますので、スペーサーの厚みも異なります。
(二面拘束主軸はスペーサーの厚みは同じです。)
※2:アーバーの形状により、改造出来ない場合があります。

スペーサータイプ二面拘束

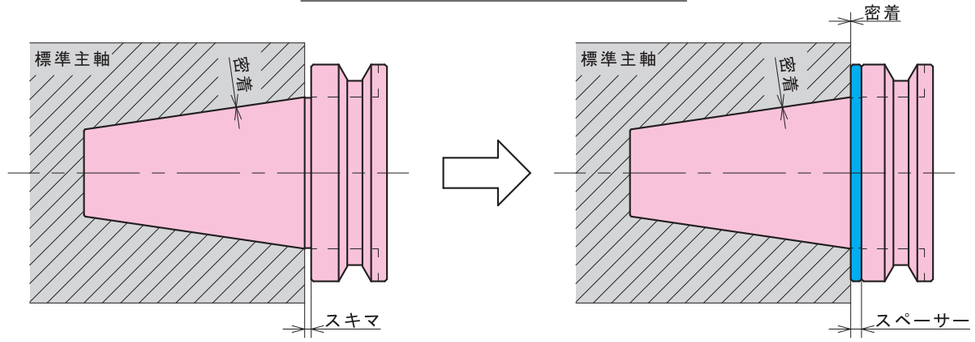

新製品 B.Cカッター リード付ロングタイプ

B.C CUTTER LONG READ TYPE

- アーバー全体が太くなり剛性アップ。
- ビビリが無くスムーズな穴あけが可能。



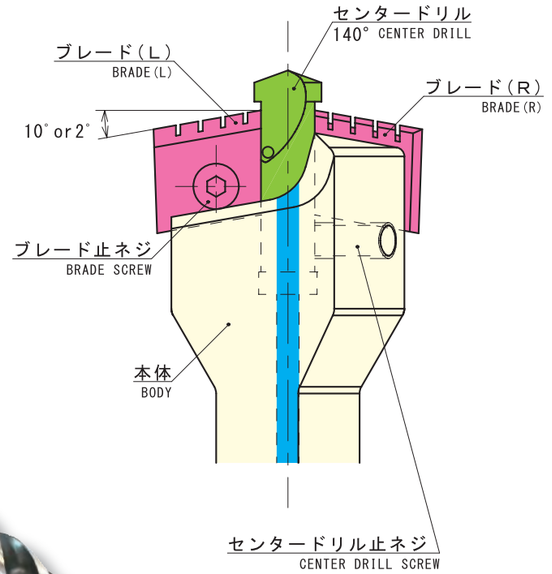

型　式 Order no.	加工サイズ	長さ（L）	ブレード	センタードリル	ブレードサイズ
MT4-BC4045-L	φ38～φ45	400・500・600	BCB4045-φ	BCD1012	1mmごと
MT4-BC4550-L	φ45～φ50	800・1000	BCB4550-φ		

型　式 Order no.	加工サイズ	長さ（L）	ブレード	センタードリル	ブレードサイズ
BT50-BC4045-L	φ38～φ45	400・500・600	BCB4045-φ	BCD1012	1mmごと
BT50-BC4550-L	φ45～φ50	800・1000	BCB4550-φ		

その他別作も承っています。

新製品 サイドロックホルダー用延長アーバー EXTENSION ARBOR FOR SLA

- SLAの長さが足りない時に延長可能なヘッド。
- 付属しているテーパーネジをSLA本体のネジと交換する事で端面が密着し、剛性をアップ。
- SLA本体より外径を細くし、干渉を避けています。

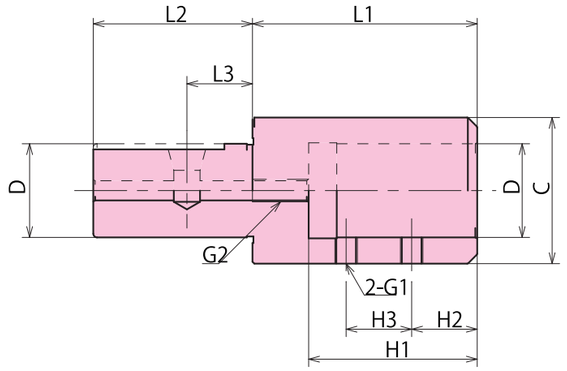

適用アーバー

BT50（BT40）-
SLA32・40・42・50

型　式 Order no.	D	L1	L2	L3	C	H1	H2	H3	G1	G2
ST32-SLE32-100	32	100	78	30	50	80	30	20	M10	M12
ST40-SLE40-100	40	100	80	20	60	85	20	20	M10	M12
ST42-SLE42-120	42	120	85	32	70	90	32	32	M12	M12
ST50-SLE50-120	50	120	85	35	78	90	35	35	M12	M12

・弊社製のSLA専用品になります。他社製のSLAには使用出来ません。
・付属しているテーパーネジをSLAの先端のクランプスクリューと交換して下さい。
　交換することにより本商品とSLAの端面が密着します。



ゼロチャック　ZERO CHUCK

■ BTシャンク最短のコレットチャック。

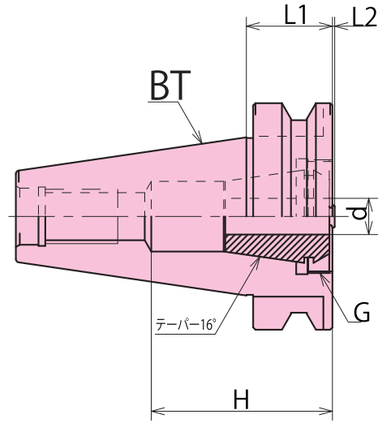

型　式 Order no.	L1	d	L2	H	G
BT30-BER13-22	22	0.5～13	0～2.5	45	M28 P=1.5
BT40-BER20-27	27	1～22	0～1.1	60	M40 P=1.5
BT50-BER20-38	38	1～22	0～1.1	70	M40 P=1.5
BT50-BER25-38	38	1～30	0～1.1	70	M50 P=1.5

・本体とナットのセットになります。
・コレットは付属しておりません。
・レンチは付属しておりません。

ゼロチャック用レンチ　WRENCH FOR ZERO CHUCK

型　式 Order no.	
BCE13AX	BT30-BER13-22
BCE20AX	BT40-BER20-27･BT50-BER20-38



＊専用コレットは次のページに掲載

ゼロチャック用コレット　ZERO CHUCK COLLET

■ ゼロチャック用のコレット。

型　式 Order no.	D(把握範囲)
BER13-1	1～0.5
2	2～1
3	3～2
4	4～3
5	5～4
6	6～5
7	7～6
8	8～7
9	9～8
10	10～9
11	11～10
12	12～11
13	13～12

型　式 Order no.	D(把握範囲)
BER20-2	2～1
3	3～2
4	4～3
5	5～4
6	6～5
7	7～6
8	8～7
9	9～8
10	10～9
11	11～10
12	12～11
13	13～12
14	14～13
15	15～14
16	16～15
17	17～16
18	18～17
19	19～18
20	20～19
21	21～20
22	22～21



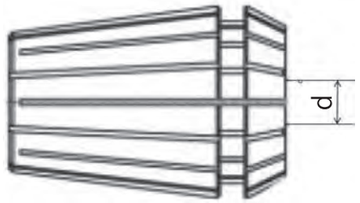

WPM ダブルパワーミーリングチャック DOUBLE POWER MILLING CHUCK

- 他社にないロングタイプ、大径タイプを標準在庫化。
- 二面拘束タイプも在庫御座います。(BTB50のみ)
- センタースルー仕様。(内径の調整ネジを外して下さい)
- レンチは付属しておりません。

Long type,Large diameter type in stock
Dual contact arbor is in stock(BTB50)
Inner coolant type(Remove the adjusting screw)
Wrench an option



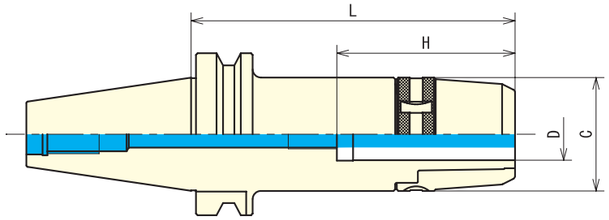

BT30-WPM

型　式 Order no.	D	L	C	H	適用コレット COLLET	質量(Kg) Weight
BT30-WPM16- 75	16	75	44	70	ST16-6, 8, 10, 12 ST16-MT1	0.8
BT30-WPM20- 90	20	90	52	70	ST20-, 6, 8, 10, 12, 16 ST20-MT1, MT2	1.1
BT30-WPM25-100	25	100	60	70	ST25-6, 8, 10, 12, 16, 20 ST25-MT1, MT2	1.3
BT30-WPM32-100	32	100	70	75	ST32-6, 8, 10, 12, 16, 20, 25 ST32-MT1, MT2, MT3	1.5

特殊品の製作も承ります。
Special sizes available on request

BT40-WPM

	型　式 Order no.	D	L	C	H	適用コレット COLLET	質量(Kg) Weight
BT40-WPM 16	BT40-WPM16-105	16	105	44	70	ST16-6, 8, 10, 12 ST16-MT1	1.8
	-135		135				2.1
	-165		165				2.4
	-200		200				2.8
	-250		250				3.3
	-300		300				3.8
BT40-WPM 20	BT40-WPM20-105	20	105	52	80	ST20-6, 8, 10, 12, 16 ST20-MT1, MT2	1.6
	-135		135				2.1
	-165		165				2.7
	-200		200				3.4
	-250		250				4.4
	-300		300				5.3
BT40-WPM 25	BT40-WPM25-105	25	105	60	80	ST25-6, 8, 10, 12, 16, 20 ST25-MT1, MT2	2.1
	-135		135				2.7
	-165		165				3.3
	-200		200				3.9
	-250		250				4.9
	-300		300				6.0
BT40-WPM 32	BT40-WPM32-105	32	105	70	110	ST32-6, 8, 10, 12, 16, 20, 25 ST32-MT1, MT2, MT3	2.3
	-135		135				3.0
	-165		165				3.8
	-200		200				4.3
	-250		250				5.7
	-300		300				7.0
BT40-WPM 42	BT40-WPM42-120	42	120	83	110	ST42-6, 8, 10, 12, 16, 20, 25, 32 ST42-MT1, MT2, MT3, MT4	3.1

特殊品の製作も承ります。
Special sizes available on request

B.C TOOLING SYSTEM

WPM ダブルパワーミーリングチャック DOUBLE POWER MILLING CHUCK

BT50-WPM

★二面拘束あり(BTB50)
Dual contact arbor is in stock(BTB50)

	型　式 Order no.	D	L	C	H	適用コレット COLLET	質量(Kg) Weight
BT50-WPM 16	BT50-WPM16-105	16	105	44	70	ST16-6, 8, 10, 12 ST16-MT1	4.4
	(BTB50) -135		135				4.7
	-165		165				5.1
	-200		200				5.5
	-250		250				6.1
	-300		300				6.7
	-350		350				7.3
	-400		400				7.9
	-450		450				8.5
	-500		500				9.1
BT50-WPM 20	BT50-WPM20-105	20	105	52	80	ST20-6, 8, 10, 12, 16 ST20-MT1, MT2	4.6
	(BTB50) -135		135				5.0
	-165		165				5.5
	-200		200				6.1
	-250		250				6.9
	-300		300				7.9
	-350		350				9.0
	-400		400				10.1
	-450		450				11.1
	-500		500				12.2
BT50-WPM 25	BT50-WPM25-105	25	105	60	80	ST25-6, 8, 10, 12, 16, 20 ST25-MT1, MT2	4.7
	(BTB50) -135		135				5.3
	-165		165				6.0
	-200		200				6.8
	-250		250				7.9
	-300		300				9.0
	-350		350				10.1
	-400		400				11.2
	-450		450				12.4
	-500		500				13.5
BT50-WPM 32	BT50-WPM32-105	32	105	70	110	ST32-6, 8, 10, 12, 16, 20, 25 ST32-MT1, MT2, MT3	4.8
	(BTB50) -135		135				5.6
	-165		165				6.4
	-200		200				7.4
	-250		250				8.9
	-300		300				10.2
	-350		350				12.1
	-400		400				12.8
	-450		450				13.9
	-500		500				14.9
	-600		600				17.2
BT50-WPM 42	BT50-WPM42-105	42	105	83	110	ST42-6, 8, 10, 12, 16, 20, 25, 32 ST42-MT1, MT2, MT3, MT4	5.0
	(BTB50) -120		120				5.9
	-135		135				6.1
	-165		165				7.3
	-200		200				8.9
	-250		250				10.9
	-300		300				12.0
	-350		350				13.3
	-400		400				14.2
	-450		450				16.0
	-500		500				17.7
	-600		600				22.2
BT50-WPM 50	BT50-WPM50-120	50	120	95	125		6.4
	(BTB50) -150		150				8.1
	-200		200				10.9
	-250		250				13.7
	-300		300				16.5

・二面拘束をご注文の際は"BTB50"とご指示下さい。
Please specify BTB50 when you order dual contact arbor
・その他、特殊品も在庫御座いますので、詳しくはお問い合わせ下さい。
Another sizes in stock

特殊品の製作も承ります。
Special sizes available on request

B.C TOOLING SYSTEM

新製品 NEW

ダブルパワーミーリングチャック オイルリングタイプ DOUBLE POWER MILLING CHUCK OIL RING TYPE

■ 外掛けのクーラントをセンタースルーに変換。
The external coolant can be changed to the inner coolant



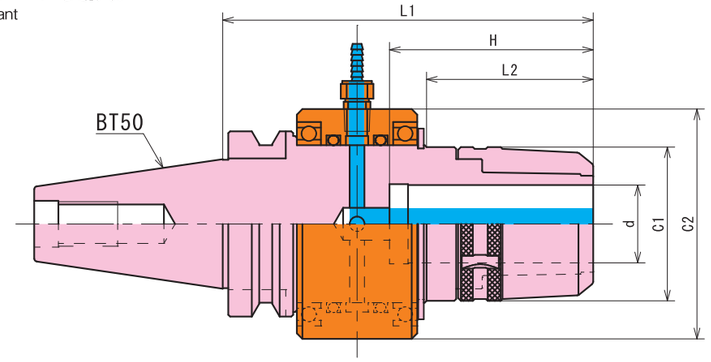

付属部品

オイルリング	1個
ベアリング	2個
Oリング	2個
スナップリング	1個
ホースニップル	1個
ストッパー	1個

WPM-OR

型式 Order no.	d	L1	L2	C1	C2	H	オイルリング	適用コレット COLLET	質量(Kg) Weight
BT50-WPM42-200-OR	42	200	90	83	124	110	OR-85	ST42-6, 8, 10, 12, 16, 20, 25,32 ST42-MT1, MT2, MT3, MT4	10.3

特殊品の製作も承ります。
Special sizes available on request

B.C TOOLING SYSTEM

新製品 NEW

サイドロックホルダーA型 オイルリングタイプ SIDE LOCK HOLDER TYPE A OIL RING TYPE

■ 外掛けのクーラントをセンタースルーに変換。
The external coolant can be changed to the inner coolant



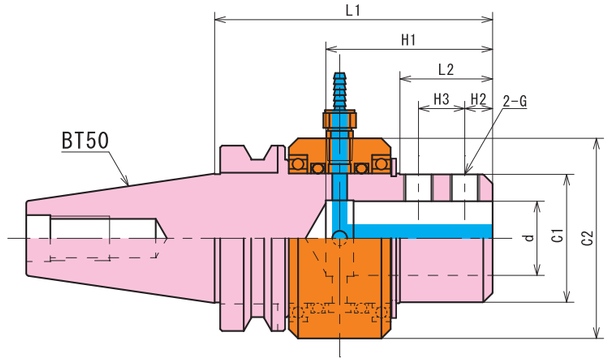

付属部品

オイルリング	1個
ベアリング	2個
Oリング	2個
スナップリング	1個
ホースニップル	1個
ストッパー	1個

SLA-OR

型式 Order no.	d	L1	L2	C1	C2	H1	H2	H3	G	オイルリング	質量(Kg) Weight
BT50-SLA40-150-OR	40	150	50	69	108	85	15	25	M16	OR-70	7.3

特殊品の製作も承ります。
Special sizes available on request

B.C TOOLING SYSTEM

新製品 NEW

オイルリング OIL RING

■ WPM-ORとSLA-ORに取付け可能なオイルリング。
Oil ring for WPM-OR and SLA-OR



OR

型式 Order no.	適合本体
OR-70	SLA40-OR
OR-85	WPM42-OR

付属部品

オイルリング	1個	スナップリング	1個
ベアリング	2個	ホースニップル	1個
Oリング	2個	ストッパー	1個

B.C TOOLING SYSTEM

新製品 NEW

SLA-OR専用スリーブ SLEEVE FOR SLA-OR

■ SLA40-ORとSLA40に使用出来ます。
Sleeve for SLA40-OR and SLA40



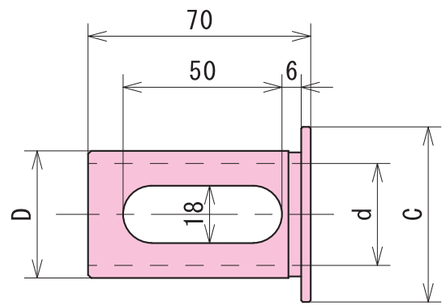

SL

型式 Order no.	D	d	C
SL40-20	40	20	48
SL40-25		25	32
SL40-32		32	55

ストレートコレット STRAIGHT COLLET



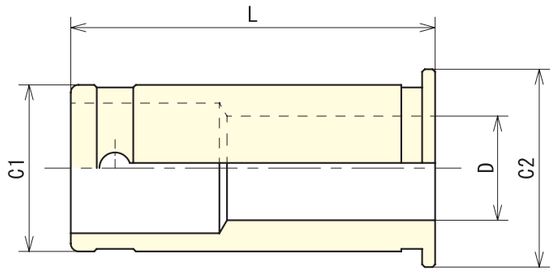

型　式 Order no.	C1	D	C2	L
ST16-D	16	**6**・**8**・**10**・**12**	20	47
ST20-D	20	**6**・6.8・7・**8**・8.5・9・**10**・11・**12**・13・14・15・**16**	23.5	50
ST25-D	25	**6**・6.8・7・**8**・8.5・9・**10**・11・**12**・13・14・15・**16**・17・18・19・**20**・21	30	60
ST32-D	32	**6**・6.8・7・**8**・8.5・9・**10**・11・**12**・13・14・15・**16**・17・18・19・**20**・21・22・23・24・**25**	37.5	70
ST42-D	42	**6**・6.8・7・**8**・8.5・9・**10**・11・**12**・13・14・15・**16**・17・18・19・**20**・21・22・23・24・**25**・**32**	47.5	80

・**太字は標準品。**
・その他、サイズも在庫御座いますので、詳しくはお問い合わせ下さい。
Another sizes in stock

特殊品の製作も承ります。
Special sizes available on request

モールステーパーコレット MORSE TAPER COLLET



型　式 Order no.	FIG.	D	MT	C	L1	L2	L3
ST16 -MT1	1	16	MT1	22	76	56	20
ST20 -MT1	1	20	MT1	23.5	90	70	20
-MT2	1		MT2		93	58	35
ST25 -MT1	1	25	MT1	31	81	66	15
-MT2	1		MT2		93	73	20
ST32 -MT1	1	32	MT1	37.5	81	66	15
-MT2	1		MT2		91	71	20
-MT3	2		MT3		89	69	20
-MT4	1		MT4		140	80	60
ST42 -MT1	1	42	MT1	47.5	96	76	20
-MT2	1		MT2		96	76	20
-MT3	2		MT3		90	75	15
-MT4	2		MT4		113	83	30

特殊品の製作も承ります。
Special sizes available on request

FIG. 1

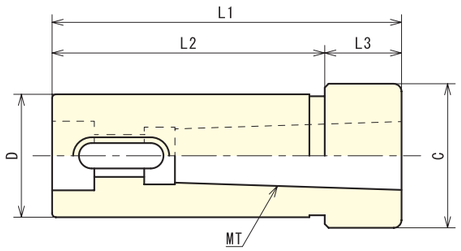

FIG. 2

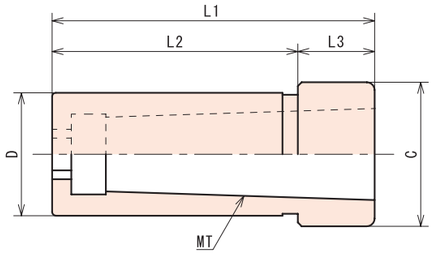

モールステーパーコレット オイルノズル付き MORSE TAPER COLLET OH



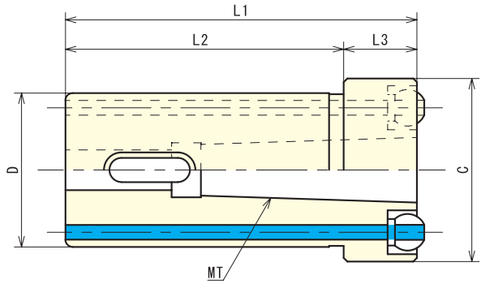

型　式 Order no.	D	MT	C	L1	L2	L3
ST42-MT1-OH	42	MT1	50	96	76	20
ST42-MT2-OH		MT2	50	96	76	20
ST42-MT3-OH		MT3	55	120	100	20
ST42-MT4-OH		MT4	60	140	100	40

特殊品の製作も承ります。
Special sizes available on request

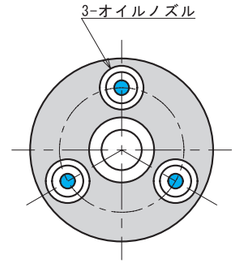

チャックレンチ CHUCK WRENCH



型　式	適合本体
CW16	WPM16
CW20	WPM20
CW25	WPM25
CW32	WPM32
CW42	WPM42
CW50	WPM50

S軸カッターアーバー　S AXIS CUTTER ARBOR



FIG. 1

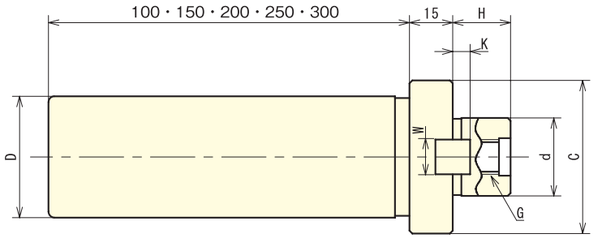

FIG. 2

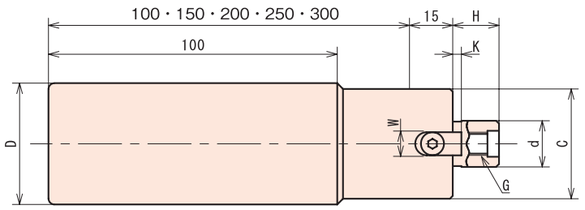

FMA ★センタースルー追加工可能
Inner coolant available on request

	型　式 Order no.	FIG.	D	d	H	C	W	K	G
ST 32	ST32- FMA22.225 -100・150・200・250・300	1	32	22.225	17	45	8	4	M10
	- FMA25.4 -100・150・200・250・300	1		25.4	22	54	9.5	5	M12
	- FMA31.75 -100・150・200・250・300	1		31.75	30	63	12.7	7	M16
	- FMA38.1 -100・150	1		38.1	34	79	15.9	9	M20
	- FMA50.8 -100	1		50.8	36	98	19.05	10	M24
ST 42	ST42- FMA22.225 -100・150・200・250・300	1	42	22.225	17	45	8	4	M10
	- FMA25.4 -100・150・200・250・300	1		25.4	22	54	9.5	5	M12
	- FMA31.75 -100・150・200・250・300	1		31.75	30	63	12.7	7	M16
	- FMA38.1 -100・150	1		38.1	34	79	15.9	9	M20
	- FMA50.8 -100	1		50.8	36	98	19.05	10	M24

・クランプボルトは付属しております。
Comes with the clamp bolt

特殊品の製作も承ります。
Special sizes available on request

FMC ★センタースルー追加工可能
Inner coolant available on request

	型　式 Order no.	FIG.	D	d	H	C	W	K	G
ST 16・20・25	ST16(ST20)(ST25)-FMC16-100	1	16 20 25	16	16	34	8	3	M8
	-FMC22-100	1		22	17	45	10	5	M10
ST 32	ST32- FMC16 -100・150・200・250・300	1	32	16	16	34	8	3	M8
	- FMC22 -100・150・200・250・300	1		22	17	45	10	5	M10
	- FMC27 -100・150・200・250・300	1		27	20	53	12	6	M12
	- FMC32 -100・150・200・250・300	1		32	24	64	14	7	M16
	- FMC40 -100	1		40	26	83	16	8.5	M20
ST 42	ST42- FMC16 -100・150・200・250・300	2	42	16	16	34	8	3	M8
	- FMC22 -100・150・200・250・300	1		22	17	45	10	5	M10
	- FMC27 -100・150・200・250・300	1		27	20	53	12	6	M12
	- FMC32 -100・150・200・250・300	1		32	24	64	14	7	M16
	- FMC40 -100	1		40	26	83	16	8.5	M20

・クランプボルトは付属しております。
Comes with the clamp bolt

特殊品の製作も承ります。
Special sizes available on request

新製品 ストレートシャンク MTホルダーA型

STRAIGHT SHANK MT HOLDER TYPE A

■ ST20シャンクを新しく追加。
ST20 shank the newly added.

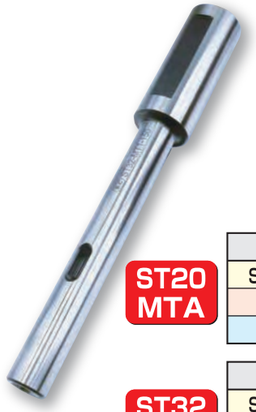

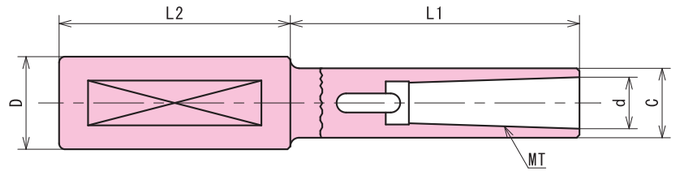

ST20 MTA

型　式 Order no.	D	MT	L1	L2	d	C
ST20-MTA1・100・150・200	20	MT1	100	70	12.065	20
-MTA2・100・150・200		MT2	150		17.780	24
-MTA3・100・150・200		MT3	200		23.825	30

ST32 MTA

型　式 Order no.	D	MT	L1	L2	d	C
ST32-MTA1・150・200・300・400・500	32	MT1	150 200 300 400 500	80	12.065	20
-MTA2・150・200・300・400・500		MT2			17.780	24
-MTA3・150・200・300・400・500		MT3			23.825	30
-MTA4・150・200・300・400・500		MT4			31.267	40

特殊品の製作も承ります。
Special sizes available on request

新製品 ストレートシャンク サイドロックホルダー

STRAIGHT SHANK SIDE LOCK HOLDER

■ センタースルー仕様。
Inner coolant type.

■ ST20シャンクを新しく追加。
ST20 shank the newly added.



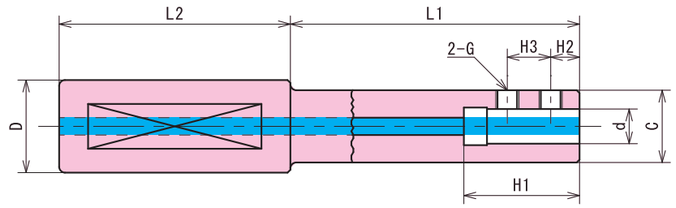

ST20 SLA

型　式 Order no.	D	d	L1	L2	C	H1	G	H2	H3
ST20-SLA 6・50・100・150・200	20	6	50	70	16	40	M5	10	12
-SLA 8・50・100・150・200		8			18	40	M6	10	12
-SLA10・50・100・150・200		10	100		20	40	M6	10	15
-SLA12・50・100・150・200		12	150		25	40	M8	10	15
※ -SLA16・100・150・200		16	200		30	50	M8	15	20
※ -SLA20・100・150・200		20			40	60	M10	15	20

ST32 SLA

型　式 Order no.	D	d	L1	L2	C	H1	G	H2	H3
ST32-SLA 6・150・200・250・300	32	6	150 200 250 300	80	16	40	M5	10	12
-SLA 8・150・200・250・300		8			18	40	M6	10	12
-SLA10・150・200・250・300		10			20	40	M6	10	15
-SLA12・150・200・250・300		12			25	40	M8	10	15
-SLA16・150・200・250・300		16			30	50	M8	15	20
-SLA20・150・200・250・300		20			40	60	M10	15	20
-SLA25・150・200・250・300		25			42	65	M12	20	20
-SLA32・150・200・250・300		32			48	70	M12	20	20

※L1=50はありません。

特殊品の製作も承ります。
Special sizes available on request

タップ延長ソケット TAP EXTENSION SOCKET

- 標準タップをロングタップに延長。
  Extension to long tap
- タッパーやタップハンドルでも使用可能。
  It can also be used in tapper and tap hundle
- ロングタイプの250･300(M3～M30)とPT3/4･PT1を追加。
  Add a length of 250･300(M3～M30)and PT3/4･PT1



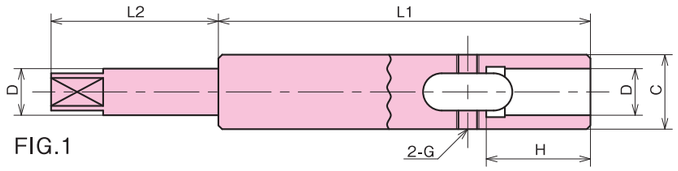

FIG.1

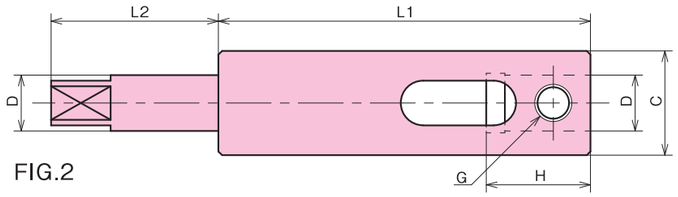

FIG.2

型　式 Order no.	FIG.	タップ Tap	D	L1	L2	C	H	G
M3 - 50･100･150･200		M3	4		25	10	17	M3
M4 - 50･100･150･200･250･300		M4	5	50	30	10	17	
M5 - 50･100･150･200･250･300		M5	5.5	100	32	12	19	M4
M6 - 50･100･150･200･250･300		M6	6	150	32	12	21	
M8 - 50･100･150･200･250･300	1	M8	6.2	200	40	14	22	
M10- 50･100･150･200･250･300		M10	7	(250)	40	16	22	M5
M12- 50･100･150･200･250･300		M12	8.5	(300)	43	16	23	
M14- 50･100･150･200･250･300		M14	10.5		43	18	25	
M16- 50･100･150･200･250･300		M16	12.5		45	20	28	M6
M20-100･150･200･250･300		M20	15	100	47	33	28	M10
M22-100･150･200･250･300		M22	17	150	47	35	30	
M24-100･150･200･250･300		M24	19	200	51	42	30	
M27-100･150･200･250･300		M27	20	250	53	42	32	
M30-100･150･200･250･300		M30	23	300	62	44	32	
M33-100･200		M33	25		65	46	35	
M36-100･200	2	M36	28		65	50	38	
M39-100･200		M39	30		70	53	40	M12
M42-100･200		M42	32	100	75	55	40	
M45-100･200		M45	35		75	58	42	
M48-100･200		M48	38	200	80	60	45	
M52-100･200		M52	42		85	65	45	
M56-100･200		M56	44		90	70	45	
M60-100･200		M60	46		90	72	45	
PT1/8-100･200 (PT1/16兼用) Also for PT1/16	1	PT1/8 (PT1/16)	8		35	15	16	M5
PT1/4-100･200		PT1/4	11	100	35	18	13	
PT3/8-100･200		PT3/8	14		38	28	16	M8
PT1/2-100･200		PT1/2	18	200	45	36	18	M10
PT5/8-100･200	2	PT5/8	19		45	42	17	
PT3/4-100･200		PT3/4	23		40	42	25	M8
PT 1 -100･200		PT1	26		40	45	24	M10

管用テーパータップ
PT tap

特殊品の製作も承ります。
Special sizes available on request

タップチャック TAP CHUCK

- 同期タップ付マシニング専用品。
  Synchronization is machine only
- M24･M30を追加。



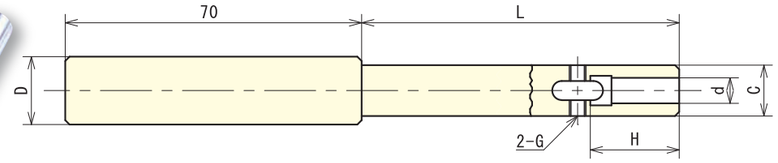

型　式 Order no.	タップ Tap	L	D	d	C	H	G
ST16-M4 -100･150･200･250･300	M4			5	10	17	M4
ST16-M5 -100･150･200･250･300	M5			5.5	12	19	M4
ST16-M6 -100･150･200･250･300	M6	100	16	6	12	21	M4
ST16-M8 -100･150･200･250･300	M8	150		6.2	14	22	M5
ST16-M10-100･150･200･250･300	M10			7	16	23	M5
ST16-M12-100･150･200･250･300	M12	200		8.5	16	23	M5
ST20-M14-100･150･200･250･300	M14	250		10.5	18	25	M6
ST20-M16-100･150･200･250･300	M16		20	12.5	20	28	M6
ST20-M20-100･150･250･300	M20	300		15	25	28	M8
ST25-M24-100･150･250･300	M24		25	19	32	30	M8
ST32-M30-100･150･250･300	M30		32	23	40	32	M10

特殊品の製作も承ります。
Special sizes available on request

タップ専用ハンドル TAP EXTENSION ONLY HANDLE

- 各タップの専用ハンドルの為作業効率UP。
- 角で回り止めを行いサイドロックで抜け防止。



型　式 Order no.	タップ
TH-M3	M3
TH-M4	M4
TH-M5	M5
TH-M6	M6
TH-M8	M8
TH-M10	M10
TH-M12	M12
タップ専用ハンドル台	

＊タップは含みません
＊セット販売（M3～M12）のみ台付属

B.C TOOLING SYSTEM ドリルチャックアーバー DRILL CHUCK ARBOR

- 短いタイプから超ロングタイプまで標準在庫化。
  Available on stock from short type to extra long type
- シャンクー体型の為、脱落がありません。
  Integrated shank type, so no risk of falling
- 付属レンチで締付ける事により、高トルク加工にも対応。
  Suitable for high torque application, by tightening with the enclosed wrench
- 振れ精度は0.05mm以下。
  Concentricity is 0.05mm or under

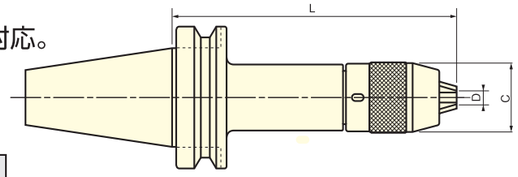

型　式 Order no.	D(把握範囲) Clamping diameter	L	C	質量(kg) Weight
BT30- DC 8 - 75	0.3~8	75	37	0.8
DC13 -100	0.3~13	100	50.5	1.4
BT40- DC 8 - 85	0.3~8	85	37	1.5
DC13 - 95	0.3~13	95	50.5	2.0
BT50- DC 8 -110	0.3~8	90	37	4.7
BT50- DC13 -110	0.3~13	110	50.5	4.8
-150		150		5.1
-200		200		5.9
-250		250		6.6
-300		300		7.0
-350		350		7.8
-400		400		8.5
-500		500		9.2



特殊品の製作も承ります。
Special sizes available on request

B.C TOOLING SYSTEM STジャコブステーパー ST JACOBS TAPER

ページ数が10ページから11ページに変更になりました。

- ジャコブステーパーのドリルチャックが取付け可能。
  Possible attachment jacobs taper of drill chuck

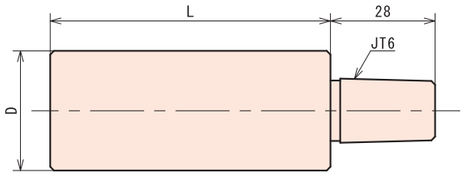

型　式 Order no.	D	L
ST32-JT6- 75	32	75
-150		150
-200		200
-250		250
-300		300
ST42JT6- 75	42	75
-150		150
-200		200
-250		250
-300		300

特殊品の製作も承ります。
Special sizes available on request



B.C TOOLING SYSTEM 延長アーバー EXTENSION ARBOR

- プルボルトで先端のアーバーを直接保持しているので高剛性。
  Very rigid, because the pull bolt holds the arbor directly
- スペーサータイプ二面拘束。(スペーサーは別売り)
  スペーサータイプの詳細はP.13をご確認下さい。
  Spacer type dual contact arbor (spacer an option)
- 二面拘束仕様も標準在庫化。(BTB50-BT50のみ)
  Dual contact arbor is in stock
- 専用プルボルト付属。(MAS Ⅰ･Ⅱ･Ⅲ)
  Comes with special pull bolt
- BT、NTシャンクが延長、変換可能。
  Can apply to BT and NT shank



FIG. 1 スペーサー別売※ Spacer an option※

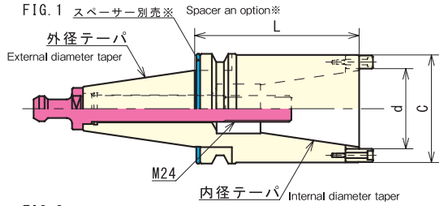

FIG. 2 External diameter taper

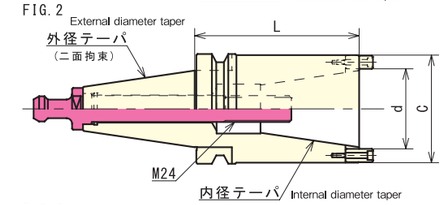

FIG. 3 External diameter taper

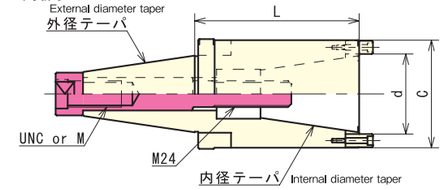

★二面拘束あり(BTB50)

Dual contact arbor is in stock(BTB50)

型　式 Order no.	FIG.	外径テーパ External diameter taper	内径テーパ Internal diameter taper	d	L	C	質量(kg) Weight
BT40T-BT40 -100	1	BT40	BT40	44.45	100	62	2.5
-150					150		3.7
-200					200		4.9
-300					300		7.3
BT50T-BT40 -100	1	BT50	BT40	44.45	100	62	4.9
-150					150		6.2
-200					200		7.4
-300					300		9.8
BT50T-BT50 -100	1or2	BT50 or BTB50	BT50	69.85	100	98	5.7
(BTB50) -150					150		8.6
-200					200		11.7
-300					300		17.4
-400					400		21.5
-500					500		26.5
NT50-BT50 -150	3	NT50	BT50	69.85	150	98	8.7
NT60-BT50 - 50	3	NT60	BT50	69.85	50	98	11.0

特殊品の製作も承ります。
Special sizes available on request

使用例
Example

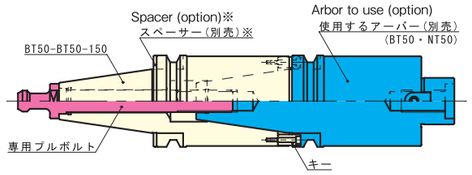

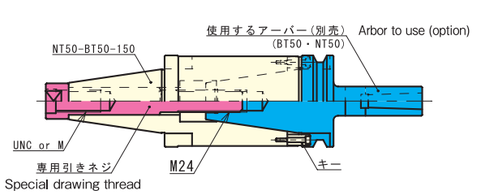

※スペーサーが無くても使用出来ます。
・二面拘束をご注文の際は“BTB50”とご指示下さい。
・MASⅠ、MASⅡ、MASⅢ以外のプルボルトは別作対応になります。
・NTシャンクは専用の引きネジになります。
機械側のネジがインチネジかミリネジかをご指示下さい。

※Can use even without spacer
・Please specify BTB50 when you order dual contact arbor
・Pull stud bolts other than MAS1,2 and 3 will be request
・NT shank is special drawing bolt
Please adovise whenther the thread on the machine side is inch sizes or metric sizes

B.C TOOLING SYSTEM コンビアーバー COMBI ARBOR

- モジュラータイプのカッターに対応。
  For modular mills
- センタースルー仕様。
  Inner coolant type
- ボディがストレートの為、干渉がありません。
  No fear of interference due to cylindrical shank
- ストレートシャンクは防振仕様。（材質：ダイス鋼）
  The shank has anti vibration property (material: dies steel)

BT50



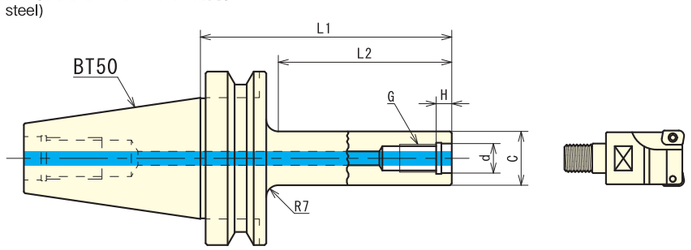

型　式 Order no.	L1	L2(有効長) Effective length	C	d	H	G	質量(kg) Weight
BT50-M12- 95	95	50	24	12.5	8.5	M12	3.9
-145	145	100					4.2
BT50-M16- 95	95	50	31	17	9	M16	4.0
-145	145	100					4.2

特殊品の製作も承ります。
Special sizes available on request

HSK-A100



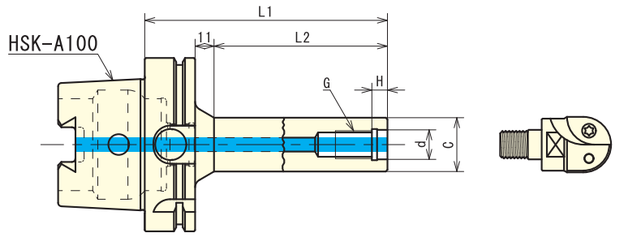

型　式 Order no.	L1	L2(有効長) Effective length	C	d	H	G	質量(kg) Weight
HSK100-M16- 90	90	50	31	17	9	M16	2.5
-140	140	100					2.7

特殊品の製作も承ります。
Special sizes available on request

ST防振仕様

ST anti vibration type



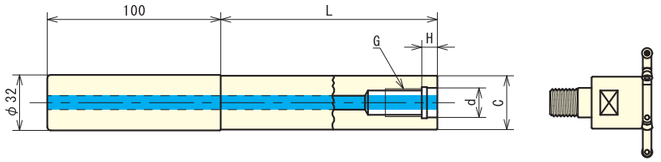

型　式 Order no.	L	C	d	H	G
ST32-M16- 50-S8	50	31	17	9	M16
-100-S8	100				
-150-S8	150				
-200-S8	200				
-250-S8	250				
-300-S8	300				

特殊品の製作も承ります。
Special sizes available on request

B.C TOOLING SYSTEM SECO用サイドカッターアーバー SIDE CUTTER ARBOR FOR SECO

- SECO製サイドカッターBタイプ対応。
  For SECO side cutter type B
- 使用カッターに合わせて2種類のボルトが付属。
  Comes with 2 type clamp bolt
- 他社のサイドカッターやフェイスミルにも使用可能。
  It can use side cutter and face mill cutter of other maker
- センタースルータイプに追加工可能。
  Inner coolant type available on request



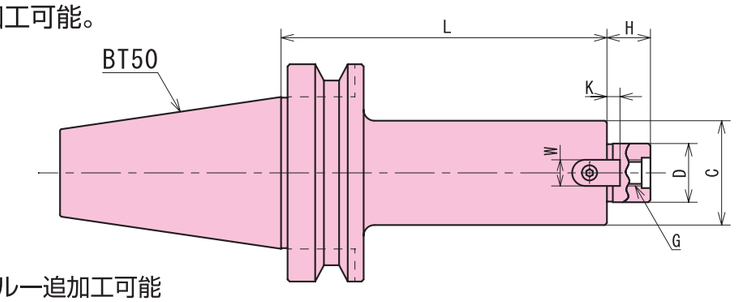

BT50-FMC ★センタースルー追加工可能

Inner coolant available on request

型　式 Order no.	D	L	C	H	W	K	G	クランプボルト Clamp bolt	質量(kg) Weight
BT50-FMC22-105-40	22	105	40	17	10	5	M10	M10×30L MBA-M10S	4.3
-150-40		150							4.9
-200-40		200							5.4
-250-40		250							6.0
-300-40		300							6.6
BT50-FMC27-105-48	27	105	48	20	12	6	M12	M12×35L MBA-M12S	5.0
-150-48		150							5.6
-200-48		200							6.3
-250-48		250							6.9
-300-48		300							7.6
BT50-FMC32-105-58	32	105	58	22	14	7	M16	M16×40L MBA-M16S	5.3
-150-58		150							6.3
-200-58		200							7.4
-250-58		250							8.5
-300-58		300							9.6
BT50-FMC40-105-70	40	105	70	26	16	8	M20	M20×45L MBA-M20S	6.2
-150-70		150							7.6
-200-70		200							9.1
-250-70		250							10.7
-300-70		300							12.2

・センタースルー追加工は多少納期がかかります。ご注文の際はOHとご指示下さい。
Inner coolant type takes a little bit of extra time. Please specify OH when you order inner coolant type.

特殊品の製作も承ります。
Special sizes available on request

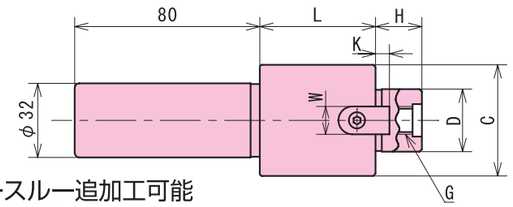

ST32-FMC ★センタースルー追加工可能

Inner coolant available on request

型　式 Order no.	D	L	C	H	W	K	G	クランプボルト Clamp bolt
ST32-FMC22-50-40	22	50	40	17	10	5	M10	M10×30L. MBA-M10S
ST32-FMC27-50-48	27		48	20	12	6	M12	M12×35L. MBA-M12S
ST32-FMC32-50-58	32		58	22	14	7	M16	M16×40L. MBA-M16S
ST32-FMC40-50-70	40		70	26	16	8	M20	M20×45L. MBA-M20S

・センタースルー追加工は多少納期がかかります。ご注文の際はOHとご指示下さい。
Inner coolant type takes a little bit of extra time. Please specify OH when you order inner coolant type.

特殊品の製作も承ります。
Special sizes available on request

イスカル用サイドカッターアーバー

SIDE CUTTER ARBOR FOR ISCAR

- イスカル製ヘリクアッド/タングスロット対応。
  For ISCAR HELIQUAD/TANGSLOT type
- 使用カッターに合わせて2種類のボルトが付属。
  Comes with 2 type clamp bolt
- 他社のサイドカッターやフェイスミルにも使用可能。
  It can use side cutter and face mill cutter of other maker
- センタースルータイプに追加工可能。
  Inner coolant type available on request



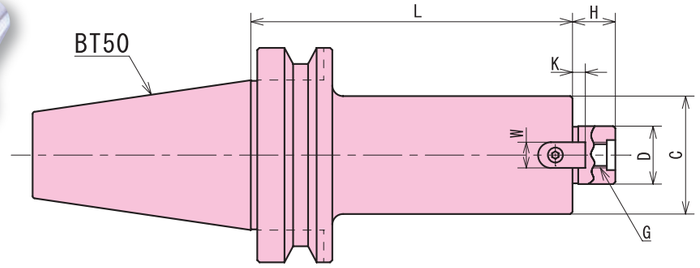

BT50-FMI ★センタースルー追加工可能
Inner coolant available on request

	型　式 Order no.	D	L	C	H	W	K	G	クランプボルト Clamp bolt	質量(kg) Weight
BT50-FMI 22	BT50-FMI22-105-45	22	105	45	17	10	5	M10	M10×30L MBA-M10S	4.7
	-150-45		150							5.3
	-200-45		200							6.0
	-250-45		250							6.6
	-300-45		300							7.2
BT50-FMI 27	BT50-FMI27-105-55	27	105	55	20	12	6	M12	M12×35L MBA-M12S	5.2
	-150-55		150							6.1
	-200-55		200							7.0
	-250-55		250							7.9
	-300-55		300							8.8
BT50-FMI 32	BT50-FMI32-105-65	32	105	65	22	14	7	M16	M16×40L MBA-M16S	5.7
	-150-65		150							7.0
	-200-65		200							8.3
	-250-65		250							9.6
	-300-65		300							10.9
BT50-FMI 40	BT50-FMI40-105-80	40	105	80	26	16	8	M20	M20×45L MBA-M20S	6.7
	-150-80		150							8.7
	-200-80		200							10.6
	-250-80		250							12.6
	-300-80		300							14.5

・センタースルー追加工は多少納期がかかります。
ご注文の際はOHとご指示下さい。
Inner coolant type takes a little bit of extra time.
Please specify OH when you order inner coolant type.

特殊品の製作も承ります。
Special sizes available on request

OSG用カッターアーバー

CUTTER ARBOR FOR OSG

- OSG F4138 SL/F2038 SL/F3038B SL/F4238 SL/PSEL BORE対応。
  For OSG PORCUPINE CUTTER SHELL TYPE/ POSITIVE MILL SHELL TYPE
- 使用カッターに合わせて2種類のボルトが付属。
  Comes with 2 type clamp bolt
- 他社のカッターにも使用可能。
  It can use cutter of other maker
- センタースルータイプに変更可能。
  Inner coolant type available on request



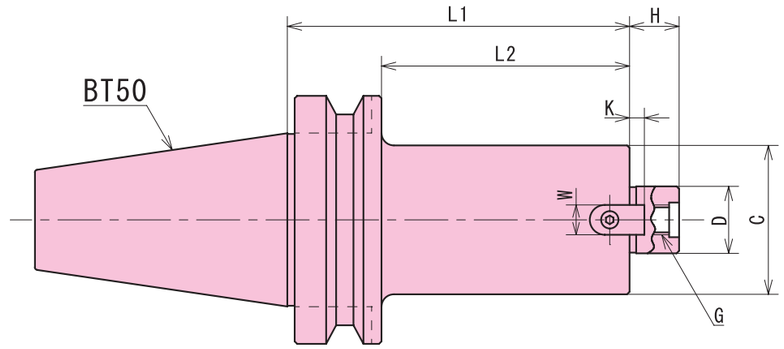

BT50-FMO ★センタースルー追加工可能
Inner coolant available on request

	型　式 Order no.	D	L1	L2	C	H	W	K	G	クランプボルト Clamp bolt	質量(kg) Weight
BT50-FMO 25.4	BT50-FM025.4-138-63	25.4	138	100	60	20	9.5	5	M12	M12×35L MBA-M12S	6.1
	-188-63		188	150							7.2
	-238-63		238	200							8.3
	-288-63		288	250							9.4
	-338-63		338	300							10.5
BT50-FMO 27	BT50-FM027-138-63	27	138	100	60	20	12	6	M12	M12×35L MBA-M12S	6.1
	-188-63		188	150							7.2
	-238-63		238	200							8.3
	-288-63		288	250							9.4
	-338-63		338	300							10.5
BT50-FMO 32	BT50-FM032-105-80	32	105	67	77	22	14	7	M16	M16×40L MBA-M16S	6.4
	-150-80		150	112							8.0
	-200-80		200	162							9.8
	-250-80		250	212							11.7
	-300-80		300	262							13.5
	-350-80		350	312							15.3
	-400-80		400	362							17.1
	-500-80		500	462							20.8

・センタースルー追加工は多少納期がかかります。
ご注文の際はOHとご指示下さい。
Inner coolant type takes a little bit of extra time.
Please specify OH when you order inner coolant type.

特殊品の製作も承ります。
Special sizes available on request

・対応参考例
住友　WRX3000R型
三菱　VFX5/VFX6
イスカル　H490 SM/T490 SM
京セラ　MEWH型 シェルミル/MECH型 シェルミル
タンガロイ　TEC MILL

一部対応していないカッターもあります。
対応していないカッターは他のアーバーからお選び下さい。

B.C TOOLING SYSTEM スーパーエイト強力アーバー PAT. SUPER EIGHT POWERFUL ARBOR

- スペーサータイプ二面拘束仕様。(スペーサー付属) 詳細はP.13をご確認下さい。
  Spacer type dual contact arbor(spacer included)
- ダイス鋼を使用し、剛性アップ。
  Up the stiffness using dies steel
- ボディに切粉排出溝付き。
  Good chip removal
- クーラントホール付きカッターの刃先にクーラント供給可能な端面スルー仕様。
  Corresponding to the coolant hole with cutter

クーラントやエアーを刃先に直接供給

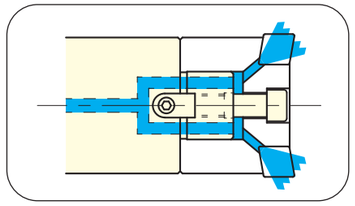



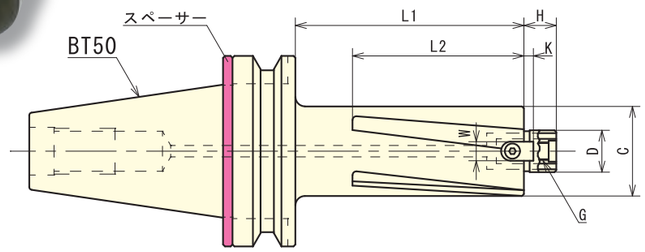

BT50-FMC22 ★端面スルー仕様
Inner coolant type

型 式 Order no.	D	L1	L2	H	C	キー Key W	キー Key K	G	質量(kg) Weight 50	質量(kg) Weight 63
BT50T-FMC22-150-50(63) S8	22	150	120	17	47 (60)	10	5	M10	6.0	7.4
-200-50(63) S8		200	150						6.7	8.3
-250-50(63) S8		250							7.4	9.6
-300-50(63) S8		300							8.1	10.7
-350-50(63) S8		350							8.7	11.8
-400-50(63) S8		400							9.5	12.9
-500-50(63) S8		500							10.9	15.2

・クランプボルトは付属しております。
Clamp bolt included

特殊品の製作も承ります。
Special sizes available on request

BT50-22.225 ★端面スルー仕様
Inner coolant type

型 式 Order no.	D	L1	L2	H	C	キー Key W	キー Key K	G	質量(kg) Weight 50	質量(kg) Weight 63
BT50T-22.225-100-50(63) S8	22.225	100	75	17	47 (60)	8	4	M10	5.4	6.2
-150-50(63) S8		150	120						6.0	7.4
-200-50(63) S8		200	150						6.7	8.3
-250-50(63) S8		250							7.4	9.6
-300-50(63) S8		300							8.1	10.7
-350-50(63) S8		350							8.7	11.8
-400-50(63) S8		400							9.5	12.9
-500-50(63) S8		500							10.9	15.2

・クランプボルトは付属しております。
Clamp bolt included

特殊品の製作も承ります。
Special sizes available on request

BT50-31.75 ★端面スルー仕様
Inner coolant type

型 式 Order no.	D	L1	L2	H	C	キー Key W	キー Key K	G	質量(kg) Weight 80	質量(kg) Weight 100
BT50T-31.75-100-80(100) S8	31.75	100	75	30	76 (96)	12.7	7	M16	7.4	9.8
-150-80(100) S8		150	120						9.9	12.6
-200-80(100) S8		200	150						11.2	15.4
-250-80(100) S8		250							13.0	18.4
-300-80(100) S8		300							14.9	21.2
-350-80(100) S8		350							16.6	24.0
-400-80(100) S8		400							18.4	28.3
-500-80(100) S8		500							22.1	32.8

・クランプボルトは付属しております。
Clamp bolt included

特殊品の製作も承ります。
Special sizes available on request

B.C TOOLING SYSTEM 日立α高送り用アーバー HITACHI α HIGH FEED ARBOR

- ロングタイプを標準在庫化。
  Long type in stock
- 二面拘束タイプも標準在庫化。(BTB50)
  Dual contact arbor is in stock(BTB50)
- センタースルータイプに追加工可能。
  Inner coolant type available on request



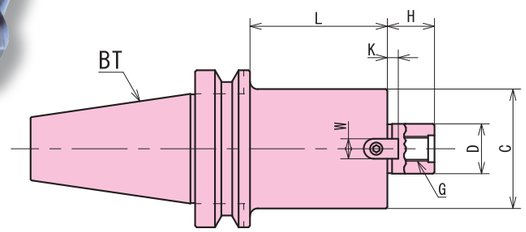

BT30 BT30 22.225 ★センタースルー追加工可能
Inner coolant type available on request

型 式 Order no.	D	L	H	C	キー Key W	キー Key K	G	質量 (kg) Weight
BT30-22.225-45	22.225	45	17	40	8	4	M10	0.8

・クランプボルトは付属しております。Clamp bolt included

特殊品の製作も承ります。
Special sizes available on request

BT40 BT40 22.225 ★センタースルー追加工可能
Inner coolant type available on request

型 式 Order no.	D	L	H	C	キー Key W	キー Key K	G	質量 (kg) Weight 50	質量 (kg) Weight 63
BT40-22.225 - 50-50(63)	22.225	50	17	47 (60)	8	4	M10	1.5	2.2
-100-50(63)		100						2.5	3.4
-150-50(63)		150						3.2	4.5
-200-50(63)		200						3.5	5.7

・クランプボルトは付属しております。Clamp bolt included

特殊品の製作も承ります。
Special sizes available on request

BT50 BT50 22.225 ★二面拘束あり(BTB50) ★センタースルー追加工可能
Dual contact arbor is in stock(BTB50) Inner coolant type available on request

型 式 Order no.	D	L	H	C	キー Key W	キー Key K	G	質量 (kg) Weight 50	質量 (kg) Weight 63
BT50-22.225 - 50-50(63)	22.225	50	17	47 (60)	8	4	M10	4.6	4.9
(BTB50) -100-50(63)		100						5.3	6.2
-150-50(63)		150						6.0	7.4
-200-50(63)		200						6.7	8.3
-250-50(63)		250						7.4	9.6
-300-50(63)		300						8.1	10.7
-350-50(63)		350						8.7	11.8
-400-50(63)		400						9.5	12.9
-500-50(63)		500						10.9	15.2

BT50 BT50 31.75

型 式 Order no.	D	L	H	C	キー Key W	キー Key K	G	質量 (kg) Weight 80	質量 (kg) Weight 100
BT50-31.75 - 50-80(100)	31.75	50	30	76 (96)	12.7	7	M16	5.7	6.9
(BTB50) -100-80(100)		100						7.4	9.8
-150-80(100)		150						9.9	12.6
-200-80(100)		200						11.2	15.4
-250-80(100)		250						13.0	18.4
-300-80(100)		300						14.9	21.2
-350-80(100)		350						16.6	24.0
-400-80(100)		400						18.4	28.3
-500-80(100)		500						22.1	32.8

BT50 BT50 27

型 式 Order no.	D	L	H	C	キー Key W	キー Key K	G	質量 (kg) Weight
BT50-27 - 50-80	27	50	20	76	12	6	M12	5.7
(BTB50) -100-80		100						7.4
-150-80		150						9.2
-200-80		200						11.1
-250-80		250						12.9
-300-80		300						14.8
-350-80		350						16.6
-400-80		400						18.5
-500-80		500						22.3

・センタースルー追加工は多少納期がかかります。ご注文の際はOHとご指示下さい。
・二面拘束をご注文の際は"BTB50"とご指示下さい。
・クランプボルトは付属しております。

Inner coolant type takes a little bit extra time.
Please specify OH when you order inner coolant type
Please specify BTB50 when you order dual contact arbor
Clamp bolt included

特殊品の製作も承ります。
Special sizes available on request

FMC フェイスミルアーバーC型 FACE MILL ARBOR TYPE C

- ストレートタイプ、テーパータイプがあり、状況に応じて幅広い選択が可能。(FMC22)
  Straight type and taper type in stock(FMC22)
- 二面拘束タイプ(BTB50)やロングタイプを標準在庫化。
  Dual contact arbor(BTB50) and Long type in stock
- センタースルータイプに追加工可能。
  Inner coolant type available on request

BT50-FMC22 ストレートタイプ
Straight type



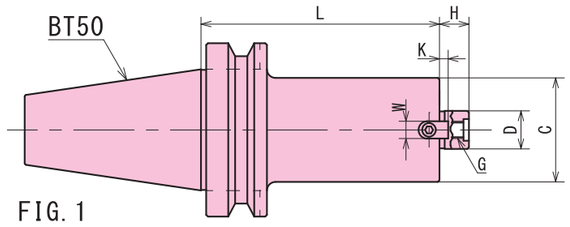

FIG. 1

★二面拘束あり(BTB50)　★センタースルー追加工可能
Dual contact arbor is in stock(BTB50)　Inner coolant available on request

型式 Order no.	FIG.	D	L	H	C	キー Key W	キー Key K	G	クランプボルト Clamp bolt	質量(kg) Weight 50	質量(kg) Weight 63
BT50-FMC22- 60-50(63)			60							4.1	4.6
(BTB50) -105-50(63)			105							4.7	5.2
-150-50(63)			150							5.5	6.4
-200-50(63)			200							6.1	7.6
-250-50(63)	1	22	250	17	48 (60)	10	5	M10	M10×30L	6.8	8.7
-300-50(63)			300							7.6	9.8
-350-50(63)			350							8.2	11.0
-400-50(63)			400							9.0	12.0
-500-50(63)			500							10.5	14.3

・センタースルー追加工は多少納期がかかります。
ご注文の際はOHとご指示下さい。
・二面拘束をご注文の際は"BTB50"とご指示下さい。

Inner coolant type takes a little bit of extra time
Please specify OH when you order inner coolant type
Please specify BTB50 when you order dual contact arbor

特殊品の製作も承ります。
Special sizes available on request

BT50-FMC22 テーパータイプ
Taper type



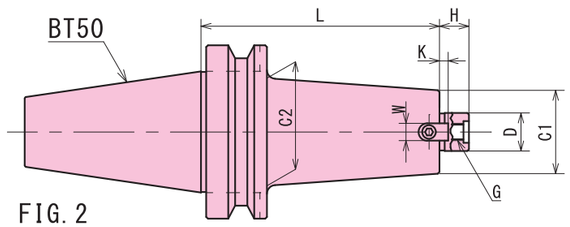

FIG. 2

★二面拘束あり(BTB50)　★センタースルー追加工可能
Dual contact arbor is in stock(BTB50)　Inner coolant available on request

型式 Order no.	FIG.	D	L	H	C1	C2	キー Key W	キー Key K	G	クランプボルト Clamp bolt	質量(kg) Weight
BT50-FMC22-105T			105								5.2
(BTB50) -150T			150								6.0
-200T	2	22	200	17	48	62	10	5	M10	M10×30L	6.9
-250T			250								7.9
-300T			300								8.9
-350T			350								9.8

・センタースルー追加工は多少納期がかかります。
ご注文の際はOHとご指示下さい。
・二面拘束をご注文の際は"BTB50"とご指示下さい。

Inner coolant type takes a little bit of extra time
Please specify OH when you order inner coolant type
Please specify BTB50 when you order dual contact arbor

特殊品の製作も承ります。
Special sizes available on request

B.C TOOLING SYSTEM

FMC フェイスミルアーバーC型 FACE MILL ARBOR TYPE C

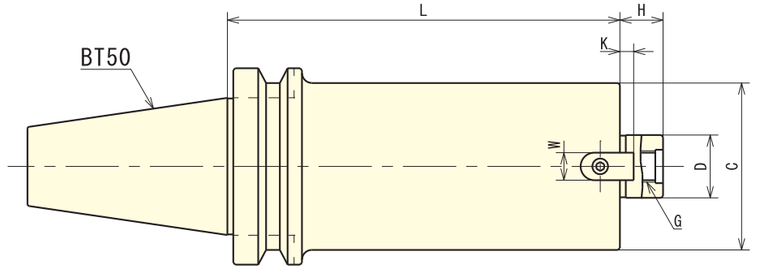

BT50-FMC　★二面拘束あり(BTB50)　★センタースルー追加工可能
Dual contact arbor is in stock(BTB50)　Inner coolant available on request

	型式 Order no.	D	L	H	C	キー Key W	キー Key K	G	クランプボルト Clamp bolt	質量(kg) Weight
BT50-FMC 27	BT50-FMC27 - 45	27	45	20	70	12	6	M12	M12×35L	4.0
	(BTB50) - 90		90							5.4
	-105		105							6.0
	-150		150							7.4
	-200		200							9.0
	-250		250							10.5
	-300		300							12.1
	-350		350							13.5
	-400		400							15.1
	-500		500							16.8
BT50-FMC 32	BT50-FMC32 - 45	32	45	22	85	14	7	M16	M16×40L	4.2
	(BTB50) - 75		75							5.8
	-105		105							7.0
	-150		150							9.1
	-200		200							11.4
	-250		250							13.6
	-300		300							16.0
	-350		350							18.1
	-400		400							20.5
	-500		500							24.7
BT50-FMC 25.4	BT50-FMC25.4 - 45	25.4	45	20	70	9.5	5	M12	M12×35L	4.1
	(BTB50) - 90		90							5.6
	-105		105							5.9
	-150		150							7.3
	-200		200							9.0
	-250		250							10.3
	-300		300							12.0
	-350		350							13.6
BT50-FMC 38.1	BT50-FMC38.1 - 45	38.1	45	22	85	15.9	7	M16	M16×40L	4.3
	(BTB50) - 75		75							5.7
	-105		105							7.1
	-150		150							9.1
	-200		200							11.4
	-250		250							13.6
	-300		300							15.8
	-350		350							18.2

・センタースルー追加工は多少納期がかかります。
ご注文の際はOHとご指示下さい。
Inner coolant type takes a little bit of extra time
Please specify OH when you order inner coolant type
・二面拘束をご注文の際は"BTB50"とご指示下さい。
Please specify BTB50 when you order dual contact arbor

特殊品の製作も承ります。
Special sizes available on request

FMC フェイスミルアーバーC型 FACE MILL ARBOR TYPE C

■ ロングタイプを標準在庫化。
Long type in stock

■ センタースルータイプに追加工可能。
Inner coolant type available on request



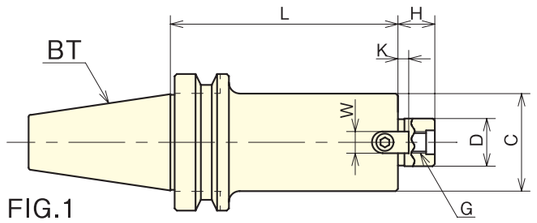

FIG.1

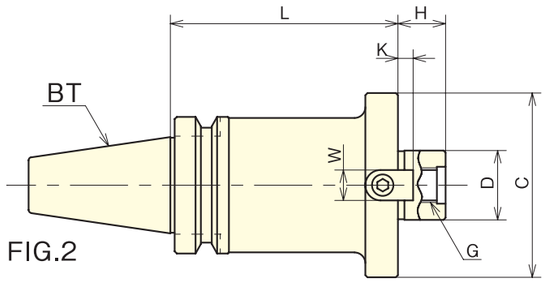

FIG.2

BT30-FMC ★センタースルー追加工可能
Inner coolant available on request

型式 Order no.	FIG.	D	L	H	C	キー Key W	キー Key K	G	質量(kg) Weight
BT30-FMC16-45	1	16	45	16	34	8	4	M8	0.6
BT30-FMC22-45	1	22	45	17	45	10	5	M10	0.8
BT30-FMC27-45	2	27	45	20	70	12	6	M12	1.1
BT30-FMC32-45	2	32	45	22	85	14	7	M16	1.4

・センタースルー追加工は多少納期がかかります。
ご注文の際はOHとご指定下さい。
Inner coolant type takes a little bit extra time
Please specify OH when you order inner coolant type

特殊品の製作も承ります。
Special sizes available on request

BT40-FMC ★センタースルー追加工可能
Inner coolant available on request

型式 Order no.	FIG.	D	L	H	C	キー Key W	キー Key K	G	質量(kg) Weight
BT40-FMC16 - 45	1	16	45	16	34	8	4	M8	1.6
BT40-FMC22 - 60	1	22	60	17	45	10	5	M10	2.0
-105			105						2.9
-150			150						3.8
-200			200						4.8
BT40-FMC27 - 60	2	27	60	20	70	12	6	M12	2.9
-105			105						4.1
-135			135						4.9
BT40-FMC32 - 60	2	32	60	22	85	14	7	M16	3.1
-105			105						4.2
-150			150						5.3

・センタースルー追加工は多少納期がかかります。
ご注文の際はOHとご指定下さい。
Inner coolant type takes a little bit extra time
Please specify OH when you order inner coolant type

特殊品の製作も承ります。
Special sizes available on request

新製品 フェイスミルアーバー 変換アダプター・延長アーバー

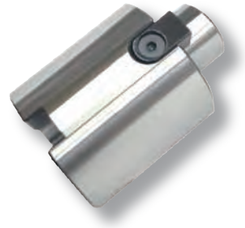

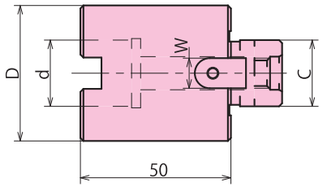

変換アダプター

型式	D	d	C	W
FMC22-FM22.225-50	48	22	22.225	8
FMC22-FM22.225-63	60	22	22.225	8
FM22.225-FMC22-50	47	22.225	22	10
FM22.225-FMC22-63	60	22.225	22	10

延長アーバー

型式	D	d	C	W
FMC22-FMC22-50	48	22	22	10
FMC22-FMC22-63	60	22	22	10
FM22.225-FM22.225-50	47	22.225	22.225	8
FM22.225-FM22.225-63	60	22.225	22.225	8

新製品 FMC フェイスミルアーバーC型 FACE MILL ARBOR TYPE C

■ カッター径に合わせたボディ径を在庫化。
2 types body size is in stock

■ センタースルータイプに追加工可能。
Inner coolant type available on request

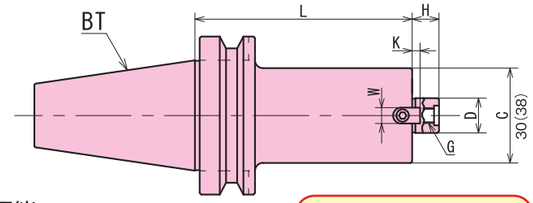

BT40-FMC16 ★センタースルー追加工可能
Inner coolant available on request

新製品 C1=φ30

型式 Order no.	D	L	H	C	キー Key W	キー Key K	G	クランプボルト Clamp bolt	質量(kg) Weight 32	質量(kg) Weight 40
BT40-FMC16 - 60-32(40)	16	60	16	30 (38)	8	4	M8	M8×25L	1.5	1.6
-100-32(40)		100							1.7	2.0
-150-32(40)		150							2.0	2.4
-200-32(40)		200							2.3	2.8

・センタースルー追加工は多少納期がかかります。
ご注文の際はOHとご指示下さい。
Inner coolant type takes a little bit of extra time
Please specify OH when you order inner coolant type

特殊品の製作も承ります。
Special sizes available on request

BT50-FMC16 ★二面拘束あり(BTB50) ★センタースルー追加工可能
Dual contact arbor is in stock(BTB50)
Inner coolant available on request

型式 Order no.	D	L	H	C	キー Key W	キー Key K	G	クランプボルト Clamp bolt	質量(kg) Weight 32	質量(kg) Weight 40
BT50-FMC16 -105-32(40)	16	105	16	30 (38)	8	4	M8	M8×25L	4.3	4.5
(BTB50) -150-32(40)		150							4.5	4.9
-200-32(40)		200							4.8	5.3
-250-32(40)		250							5.1	5.7
-300-32(40)		300							5.4	6.1

・センタースルー追加工は多少納期がかかります。
ご注文の際はOHとご指示下さい。
Inner coolant type takes a little bit of extra time
Please specify OH when you order inner coolant type
・二面拘束をご注文の際は"BTB50"とご指示下さい。
Please specify BTB50 when you order dual contact arbor

特殊品の製作も承ります。
Special sizes available on request

FMA フェイスミルアーバーA型 FACE MILL ARBOR TYPE A

- ロングタイプを標準在庫化。
  Long type in stock
- 二面拘束タイプも標準在庫化。(BT30,BT40を除く)
  Dual contact arbor in stock (except for BT30 and BT40)
- センタースルータイプに追加工可能。
  Inner coolant type available on request

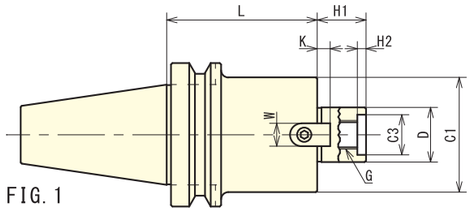

FIG. 1

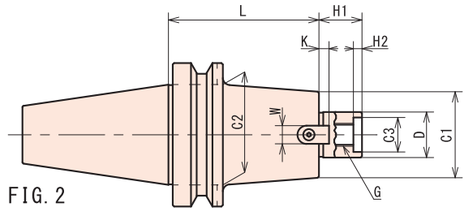

FIG. 2

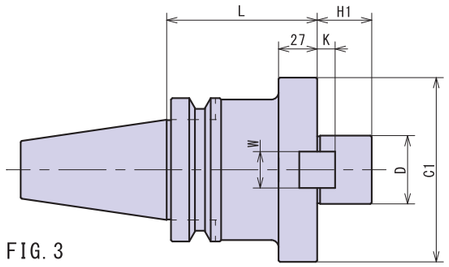

FIG. 3

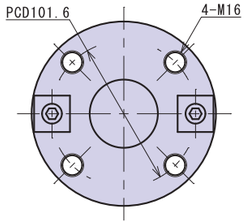

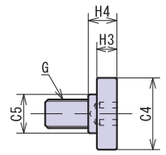

BT30-FMA ★センタースルー追加工可能
Inner coolant available on request

型式 Order no.	FIG.	D	L	H1	C1	C2	C3	H2	キー Key W	キー Key K	G	C4	C5	H3	H4	クランプボルト Clamp bolt	質量(kg) Weight
BT30-FMA25.4 -45	1	25.4	45	22	50	–	–	–	9.5	5	M12	33	23	10	12	MBA-M12	1.0
BT30-FMA31.75 -45	1	31.75	45	30	60	–	24	6	12.7	7	M16	40	23	10	16	MBA-M16	1.4

特殊品の製作も承ります。
Special sizes available on request

BT40-FMA ★センタースルー追加工可能
Inner coolant available on request

型式 Order no.	FIG.	D	L	H1	C1	C2	C3	H2	キー Key W	キー Key K	G	C4	C5	H3	H4	クランプボルト Clamp bolt	質量(kg) Weight
BT40-FMA25.4 - 45	1	25.4	45	22	50	–	–	–	9.5	5	M12	33	23	10	12	MBA-M12	1.5
- 60			60														1.7
-105			105														2.6
-150			150														3.1
-200			200														4.5
BT40-FMA31.75 - 45	1	31.75	45	30	60	–	24	6	12.7	7	M16	40	23	10	16	MBA-M16	1.6
- 60			60														2.0
- 90			90														2.7
-150			150														4.0
BT40-FMA38.1 - 45	1	38.1	45	34	80	–	28	6	15.9	9	M20	50	27	14	20	MBA-M20	2.1
- 60			60														2.5
- 90			90														3.3
BT40-FMA50.8 - 45	1	50.8	45	36	100	–	38	10	19.05	10	M24	65	37	14	24	MBA-M24	3.0
- 75			75														3.6

・センタースルー追加工は多少納期がかかります。
ご注文の際はOHとご指示下さい。
Inner coolant type takes a little bit of extra time.
Please specify OH when you order inner coolant type.
・カッターによっては、キャップボルトで取付ける場合もありますので、ご注意下さい。
It may attach a cap bolts by the cutter

特殊品の製作も承ります。
Special sizes available on request

B.C TOOLING SYSTEM

FMA フェイスミルアーバーA型 FACE MILL ARBOR TYPE A



BT50-FMA ★二面拘束あり(BTB50) ★センタースルー追加工可能
Dual contact arbor in stock(BTB50) Inner coolant available on request

型式 Order no.	FIG.	D	L	H1	C1	C2	C3	H2	キー Key W	キー Key K	G	C4	C5	H3	H4	クランプボルト Clamp bolt	質量(kg) Weight
BT50-FMA25.4 - 45	1	25.4	45	22	50	–	–	–	9.5	5	M12	33	23	10	12	MBA-M12	4.1
(BTB50) - 90	2		90			70											5.0
-105			105														5.4
-150			150														6.4
-200			200														7.7
-250			250														8.8
-300			300														9.9
-350			350														11.0
-400			400														12.2
-500			500														14.6
BT50-FMA31.75 - 45	1	31.75	45	30	60	–	24	6	12.7	7	M16	40	23	10	16	MBA-M16	4.2
(BTB50) - 75	2		75			70											5.1
-105			105														5.6
-150			150														6.7
-200			200														8.3
-250			250														9.6
-300			300														10.9
-350			350														12.2
-400			400														13.5
-500			500														16.1
BT50-FMA38.1 - 45	1	38.1	45	34	80	–	28	6	15.9	9	M20	50	27	14	20	MBA-M20	4.6
(BTB50) - 75			75														5.4
-105			105														6.7
-150			150														8.5
-200			200														10.4
-250			250														12.4
-300			300														14.3
-350			350														16.3
-400			400														18.2
-500			500														22.1
BT50-FMA50.8 - 45	1	50.8	45	36	98	–	38	10	19.05	10	M24	65	37	14	24	MBA-M24	5.0
(BTB50) - 75			75														6.7
-105			105														8.5
-150			150														11.2
-200			200														14.1
-250			250														17.2
-300			300														16.2
-350			350														18.8
-400			400														21.5
-500			500														24.6
BT50-FMA47.625 - 75	3	47.625	75	38	128.57	–	–	–	25.4	12.5	–	–	–	–	–	CP-M16 ×40	8.3
(BTB50) -105			105														11.2
-150			150														11.8
-200			200														14.1
-250			250														15.9
-300			300														17.7
-350			350														19.5
-400			400														21.4

・センタースルー追加工は多少納期かかります。
ご注文の際はOHとご指示下さい。
Inner coolant type takes a little bit extra time.
Please specify OH when you order inner coolant type.
・二面拘束をご注文時は"BTB50"とご指示ください。
Please specify BTB50 when you order dual contact arbor

特殊品の製作も承ります。
Special sizes available on request

■ ロングタイプを標準在庫化。
Long type in stock

■ センタースルータイプに追加工可能。
Inner coolant type available on request

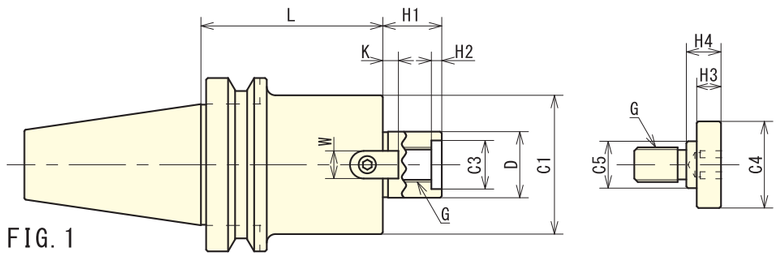

FIG. 1

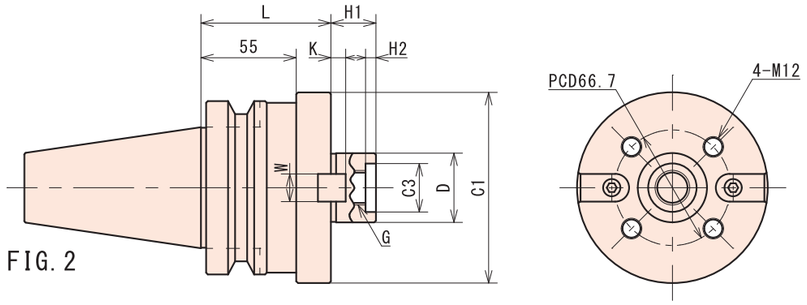

FIG. 2

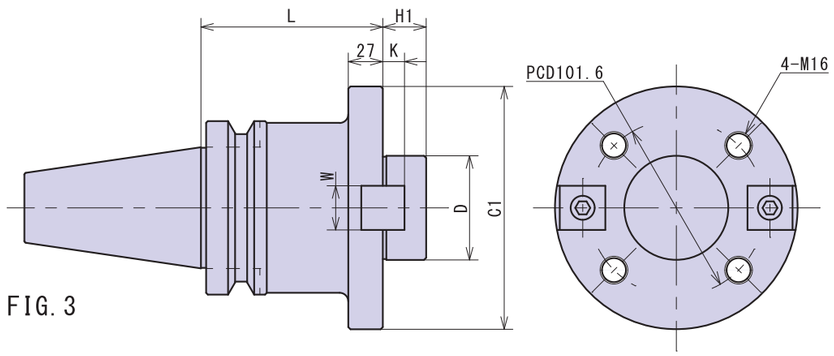

FIG. 3

B.C TOOLING SYSTEM FMB フェイスミルアーバーB型 FACE MILL ARBOR TYPE B

BT50-FMB ★二面拘束あり(BTB50) Dual contact arbor in stock(BTB50)　★センタースルー追加工可能 Inner coolant available on request

	型　式 Order no.	FIG.	D	L	H1	C1	C3	H2	キー Key W	キー Key K	G	C4	C5	H3	H4	クランプボルト Clamp bolt	質量(kg) Weight
BT50-FMB 25.4	BT50-FMB25.4 - 45 (BTB50)	1	25.4	45	26	80	–	–	9.5	5	M12	33	23	10	12	MBA-M12	4.1
	- 90			90													6.1
	-150			150													8.3
	-200			200													10.4
	-250			250													12.6
	-300			300													14.8
	-350			350													17.0
	-400			400													18.5
	-500			500													20.6
BT50-FMB 38.1	BT50-FMB38.1 - 45 (BTB50)	1	38.1	45	26	85	28	6	15.9	9	M20	50	27	14	20	MBA-M20	4.4
	- 75			75													5.7
	-105			105													7.3
	-150			150													8.9
	-200			200													11.2
	-250			250													13.5
	-300			300													15.9
	-350			350													18.2
	-400			400													20.3
	-500			500													24.8
BT50-FMB 27	BT50-FMB27 - 45 (BTB50)	1	27	45	26	80	–	–	12	6	M12	33	23	10	12	MBA-M12	4.1
	- 90			90													6.1
	-150			150													8.3
	-200			200													10.4
	-250			250													12.6
	-300			300													14.5
	-350			350													16.5
	-400			400													18.5
	-500			500													22.6
BT50-FMB 40	BT50-FMB40 - 45 (BTB50)	1	40	45	26	85	28	6	16	8.5	M20	50	27	14	20	MBA-M20	4.5
	- 75			75													5.8
	-105			105													7.2
	-150			150													9.3
	-200			200													11.6
	-250			250													13.8
	-300			300													16.1
	-350			350													18.3
	-400			400													20.7
	-500			500													25.1
BT50-FMB 40F	BT50-FMB40F - 75 (BTB50)	2	40	75	26	108	28	6	16	8.5	M20	50	27	14	20	MBA-M20 or M12	6.7
	-105			105													8.5
	-150			150													11.1
	-200			200													14.1
BT50-FMB 60	BT50-FMB60 - 75 (BTB50)	3	60	75	25	138	–	–	25.4	12.5	-	–	–	–	–	M16	8.5
	-105			105													9.6
	-150			150													12.7
	-200			200													13.9
	-250			250													15.3
	-300			300													17.1

・センタースルー追加工は多少納期かかります。
ご注文の際はOHとご指示下さい。
Inner coolant type takes a little bit extra time.
Please specify OH when you order inner coolant type.
・二面拘束をご注文時は"BTB50"とご指示下さい。
Please specify BTB50 when you order dual contact arbor

特殊品の製作も承ります。
Special sizes available on request

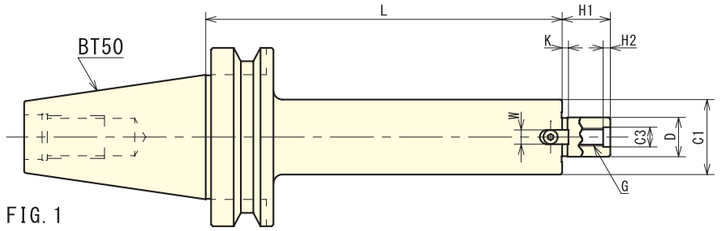

FIG. 1

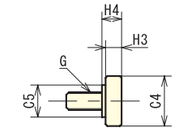

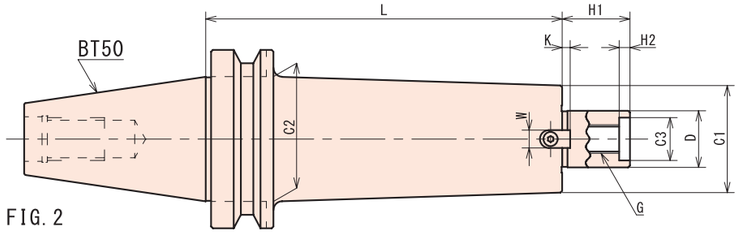

FIG. 2

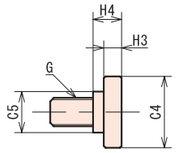

BT50-SMA ★センタースルー追加工可能

Inner coolant available on request

型式 Order no.	FIG.	D	L	H1	C1	C2	C3	H2	キー Key W	キー Key K	G	C4	C5	H3	H4	クランプボルト Clamp bolt	質量(kg) Weight
BT50-SMA16 - 75	1	16	75	17	34	–	–	–	8	3	M8	20	15	7	9	MBA-M8	4.1
-120			120														4.4
-150			150														4.8
-200			200														5.2
BT50-SMA22 - 75	1	22	75	27	42	–	–	–	8	3.5	M10	28	18	9	11	MBA-M10	4.3
-120			120														4.8
-150			150														5.1
-180			180														5.5
-200			200														5.7
-250			250														6.3
-300			300														6.9
-350			350														7.3
-400			400														8.0
BT50-SMA27 - 60	1	27	60	36	50	–	–	–	10	4	M12	33	23	10	12	MBA-M12	4.3
-105	2		105			60											5.2
-150			150														6.0
-200			200														7.2
-250			250														8.0
-300			300														9.1
-350			350														10.3
-400			400														11.5

・センタースルー追加工は多少納期がかかります。
・ご注文の際はOHとご指示下さい。
Inner coolant type takes a little bit of extra time.
Please specify OH when you order inner coolant type

特殊品の製作も承ります。
Special sizes available on request

BT50-SMA ★センタースルー追加工可能

Inner coolant available on request

型式 Order no.	FIG.	D	L	H1	C1	C2	C3	H2	キー Key W	キー Key K	G	C4	C5	H3	H4	クランプボルト Clamp bolt	質量(kg) Weight
BT50-SMA32 - 45	1	32	45	38	60	–	24	6	10	4.5	M16	40	23	10	16	MBA-M16	4.2
- 75	2		75			70											5.1
-105			105														5.9
-150			150														7.1
-200			200														8.5
-250			250														9.8
-300			300														11.1
-350			350														12.6
-400			400														13.9
BT50-SMA40 - 45	1	40	45	38	80	–	28	6	12	5	M20	50	27	14	20	MBA-M20	4.3
- 75			75														5.5
BT50-SMA15.875 - 75	1	15.875	75	17	34	–	–	–	8	3	M8	20	15	7	9	MBA-M8	4.2
-120			120														5.8
-165			165														7.4
BT50-SMA22.225 -150	1	22.225	150	27	42	–	–	–	8	3.5	M10	28	18	9	11	MBA-M10	5.2
-200			200														5.8
-250			250														6.4
-300			300														7.0
-350			350														7.6
-400			400														8.2
BT50-SMA25.4 - 60	1	25.4	60	36	50	60	–	–	10	4	M12	33	23	10	12	MBA-M12	4.3
-105	2		105														5.2
-150			150														6.1
-200			200														7.1
-250			250														8.0
-300			300														8.9
-350			350														10.0
-400			400														11.1
BT50-SMA31.75 - 45	1	31.75	45	38	60	–	24	6	10	4.5	M16	40	23	10	16	MBA-M16	4.2
- 75	2		75			70											5.2
-105			105														5.9
-150			150														7.2
-200			200														7.8
-250			250														9.8
-300			300														11.2
-350			350														12.5
-400			400														13.8
BT50-SMA38.1 -150	1	38.1	150	38	80	–	28	6	12	5	M20	50	27	14	20	MBA-M20	9.0
-200			200														10.9
-250			250														12.8
-300			300														14.9
-350			350														16.8
-400			400														18.0

・センタースルー追加工は多少納期がかかります。
ご注文の際はOHとご指示下さい。
Inner coolant type takes a little bit of extra time.
Please specify OH when you order inner coolant type

特殊品の製作も承ります。
Special sizes available on request

SMB シェルエンドミルアーバーB型　SHELL END MILL ARBOR TYPE B

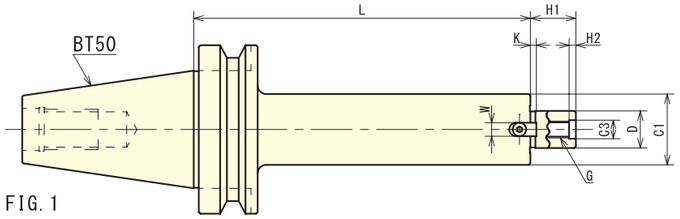

FIG. 1

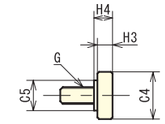

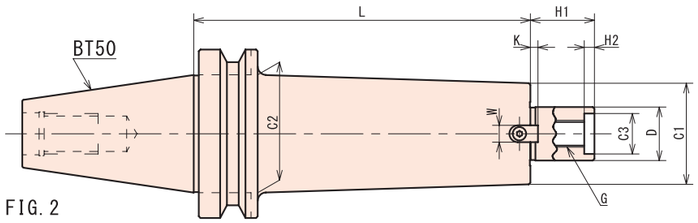

FIG. 2

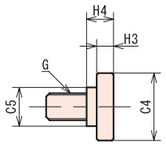

BT50-SMB ★センタースルー追加工可能
Inner coolant available on request

	型　式 Order no.	FIG.	D	L	H1	C1	C2	C3	H2	キー Key W	キー Key K	G	C4	C5	H3	H4	クランプボルト Clamp bolt	質量(kg) Weight
BT50-SMB 22.225	BT50-SMB22.225 - 60	1	22.225	60	17	45	–	–	–	8	3.5	M10	28	18	9	11	MBA-M10	4.3
	-120			120														5.0
	-180			180														5.7
	-200			200														6.0
	-250			250														6.6
	-300			300														7.2
	-350			350														7.8
BT50-SMB 31.75	BT50-SMB31.75 - 45	1	31.75	45	30	60	–	24	6	12.7	4.5	M16	40	23	10	16	MBA-M16	4.2
	- 75	2		75			70											5.2
	-105			105														6.2
	-150			150														7.8
	-200			200														9.5
	-250			250														11.2
	-300			300														12.9
	-350			350														14.6
	-400			400														16.3
BT50-SMB 38.1	BT50-SMB38.1 - 45	1	38.1	45	36	80	–	28	6	15.9	5	M20	50	27	14	20	MBA-M20	4.3
	- 75			75														5.5
	-150			150														8.5
	-200			200														10.5
	-250			250														12.5
	-300			300														14.5
	-350			350														16.5
	-400			400														18.5

・センタースルー追加工は多少納期がかかります。
ご注文の際はOHとご指示下さい。
Inner coolant type takes a little bit of extra time.
Please specify OH when you order inner coolant type

特殊品の製作も承ります。
Special sizes available on request

SMC シェルエンドミルアーバーC型　SHELL END MILL ARBOR TYPE C

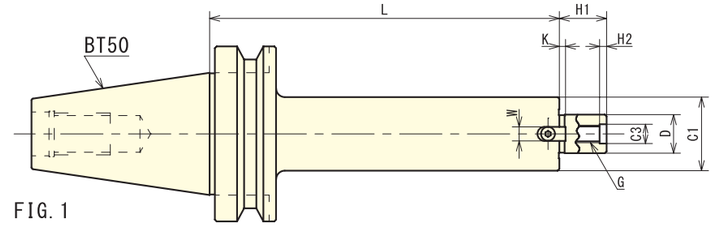

FIG. 1

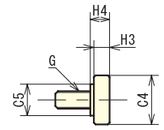

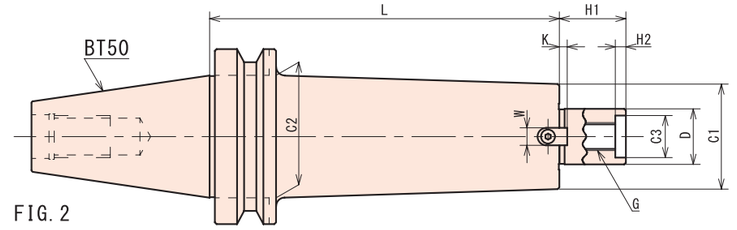

FIG. 2

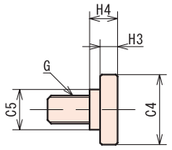

BT50-SMC ★センタースルー追加工可能
Inner coolant available on request

	型　式 Order no.	FIG.	D	L	H1	C1	C2	C3	H2	キー Key W	キー Key K	G	C4	C5	H3	H4	クランプボルト Clamp bolt	質量(kg) Weight
BT50-SMC 19.05	BT50-SMC19.05 - 60	1	19.05	60	16	40	–	–	–	8	3.5	M10	28	18	9	11	MBA-M10	4.1
	-120	2		120			45											4.8
	-180			180														5.6
BT50-SMC 31.75	BT50-SMC31.75 - 45	1	31.75	45	18	60	–	24	6	12.7	4.5	M16	40	23	10	16	MBA-M16	4.2
	- 75	2		75			70											5.2
	-105			105														6.2
	-150			150														7.8
	-200			200														9.5
	-250			250														11.2
	-300			300														12.9
	-350			350														14.6
BT50-SMC 38.1	BT50-SMC38.1 - 45	1	38.1	45	24	80	–	28	6	15.9	5	M20	50	27	14	20	MBA-M20	4.3
	- 75			75														5.5
	-150			150														8.5
	-200			200														10.5
	-250			250														12.6
	-300			300														14.5
	-350			350														16.6
	-400			400														18.8

・センタースルー追加工は多少納期がかかります。
ご注文の際はOHとご指示下さい。
Inner coolant type takes a little bit of extra time.
Please specify OH when you order inner coolant type

特殊品の製作も承ります。
Special sizes available on request

新製品 防振高送り用アーバー VIBROISOLATING HIGH FEED ARBOR

- 超硬をロー付けし、防振対策を施してあります。
  With the cemented carbide,and the anti-vibration measures
- スペーサータイプ二面拘束仕様。(スペーサーは別売り)
  詳細はP.13をご確認下さい。
  Spacer type dual contact arbor(spacer an option)
- クーラントホール付カッターの刃先に
  クーラント供給可能な端面スルー仕様。
  Corresponding to the coolant hole with cutter

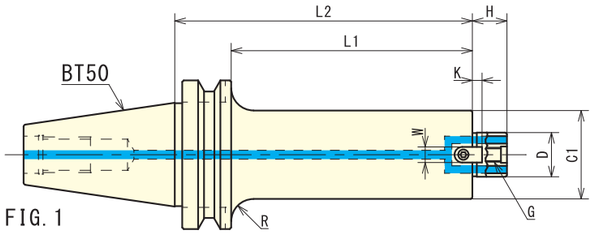

FIG. 1

クーラントやエアーを刃先に直接供給

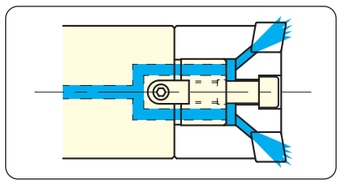

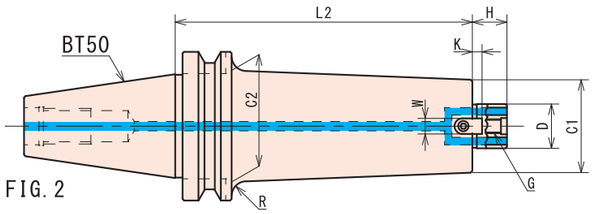

FIG. 2

BT50 ★端面スルー仕様
Inner coolant type

型式 Order no.	FIG.	D	L1	L2	H	C1	W	K	G	R	質量(kg) Weight 50	63
22.225 BT50T-22.225-150W-50(63)	1	22.225	150	188	17	47 (60)	8	4	M10	R15	6.4	7.6
-200W-50(63)			200	238							7.3	8.9
-250W-50(63)			250	288							8.1	10.1
-300W-50(63)			300	338							9.0	11.4
-350W-50(63)			350	388							9.8	12.7
-400W-50(63)			400	438							10.8	14.0
-500W-50(63)			500	538							11.8	15.4

型式 Order no.	FIG.	D	L1	L2	H	C1	W	K	G	R	質量(kg) Weight 80	100
31.75 BT50T-31.75-150W-80(100)	1	31.75	150	188	30	76 (96)	12.7	7	M16	R15 (100はR なし)	10.4	13.1
-200W-80(100)			200	238							11.9	16.1
-250W-80(100)			250	288							13.9	19.3
-300W-80(100)			300	338							16.0	22.3
-350W-80(100)			350	388							18.0	25.4
-400W-80(100)			400	438							20.0	29.9
-500W-80(100)			500	538							24.1	34.8

型式 Order no.	FIG.	D	L2	H	C1	C2	W	K	G	R	質量(kg) Weight
FMA 25.4 BT50T-FMA25.4-200W	2	25.4	200	22	50	70	9.5	5	M12	R10	8.1
-250W			250								9.1
-300W			300								10.6
-350W			350								11.9
-400W			400								13.3
-500W			500								16.0

型式 Order no.	FIG.	D	L1	L2	H	C1	W	K	G	R	質量(kg) Weight 50	63
FMC 22 BT50T-FMC22-200W-50(63)	1	22	162	200	17	47 (60)	10	5	M10	R15	6.6	8.1
-250W-50(63)			212	250							7.4	9.3
-300W-50(63)			262	300							8.4	10.6
-350W-50(63)			312	350							9.2	12.0
-400W-50(63)			362	400							10.2	13.1
-500W-50(63)			462	500							11.8	15.8

・クランプボルトは付属しております。
Clamp bolt included

特殊品の製作も承ります。
Special sizes available on request

クランプボルト CLAMP BOLT FOR FACE MILL & SHELL END MILL ARBOR



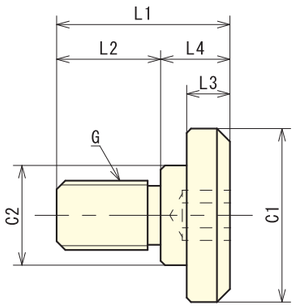

型式	C1	C2	L1	L2	L3	L4	G
MBA-M 8	20	15	25	16	7	9	M8
MBA-M10	28	18	31	20	9	11	M10
MBA-M12	33	23	35	23	10	12	M12
MBA-M16	40		40	24		16	M16
MBA-M20	50	27	50	30	14	20	M20
MBA-M24	65	37	59	35		24	M24

・OH付きカッター用の溝付のボルトも在庫しております。
Grooved bolt for the oil hole with a cutter is also available stock

クランプボルト(段なし) CLAMP BOLT FOR FACE MILL & SHELL END MILL ARBOR



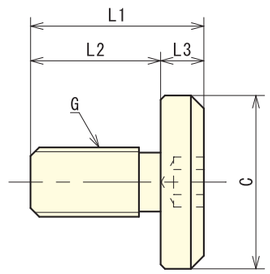

型式	C	L1	L2	L3	G
MBA-M 8S	20	25	18	7	M8
MBA-M10S	28	31	22	9	M10
MBA-M12S	33	35	25	10	M12
MBA-M16S	40	40	30		M16
MBA-M20S	50	50	36	14	M20
MBA-M24S	65	59	45		M24

・OH付きカッター用の溝付のボルトも在庫しております。
Grooved bolt for the oil hole with a cutter is also available stock

クランプボルト(キャップボルト) CAP BOLT FOR FACE MILL & SHELL END MILL ARBOR



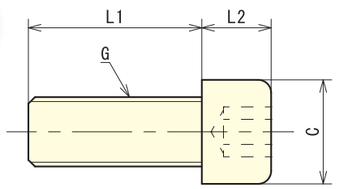

型式	C	L1	L2	G
M 8×25L	13	25	8	M8
M10×30L	16	30	10	M10
M12×35L	18	35	12	M12
M16×40L	24	40	16	M16
M20×45L	30	45	20	M20

・OH付きカッター用の溝付のボルトも在庫しております。
Grooved bolt for the oil hole with a cutter is also available stock
・その他サイズのボルトも在庫しております。
Other sizes bolt in stock

SCA サイドカッターアーバー SIDE CUTTER ARBOR

■ 短いタイプからロングタイプまで標準在庫化。
Short type and long type standard in stock

■ 特殊径(φ50.8・φ50・φ60)を標準在庫化。
Special diameters (50.8, 50, 60) standard in stock



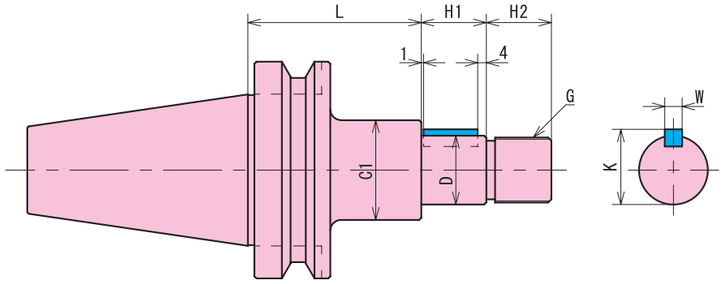

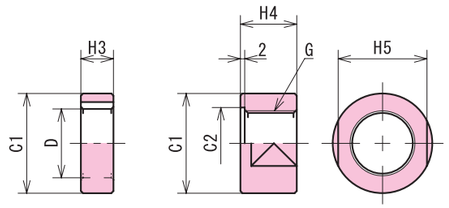

BT40-SCA

型　式 Order no.	D	L	C1	G	H1	H2	H3	W	K	H4	C2	H5	質量(kg) Weight
BT40-SCA22.225 - 75	22.225	75	34	M20×1.5	30	21	5 10 15	3.18	23.82	18	23	30	1.7
-120		120											2.0
-150		150											2.2
-200		200											2.8
BT40-SCA25.4 - 75	25.4	75	40	M24×1.5	30	25	5 10 15	6.35	27.78	21	28	32	2.0
-120		120											2.5
-150		150											2.8
-200		200											3.4
BT40-SCA31.75 - 90	31.75	90	46	M30×1.5	30	30	5 10 15	7.92	34.92	26	33	41	2.5
-120		120											3.0
-150		150											3.4
-200		200											4.2
BT40-SCA22 - 75	22	75	34	M20×1.5	30	21	5 10 15	6	23.6	18	23	30	1.6
-120		120											1.9
-150		150											2.2
-200		200											2.8
BT40-SCA27 - 75	27	75	40	M24×1.5	30	25	5 10 15	7	29	21	28	32	2.1
-120		120											2.5
-150		150											2.8
-200		200											3.5
BT40-SCA32 - 90	32	90	46	M30×1.5	30	30	5 10 15	8	34	26	33	41	2.1
-120		120											2.6
-150		150											3.1
-200		200											3.7

特殊品の製作も承ります。
Special sizes available on request

B.C TOOLING SYSTEM

SCA サイドカッターアーバー SIDE CUTTER ARBOR

BT50-SCA

型　式 Order no.	D	L	C1	G	H1	H2	H3	W	K	H4	C2	H5	質量(kg) Weight
BT50-SCA25.4 - 90	25.4	90	40	M24×1.5	30	25	5 10 15	6.35	27.78	21	28	32	4.6
-135		135											5.1
-165		165											5.5
-200		200											5.9
-250		250											6.5
-300		300											7.0
BT50-SCA31.75 - 90	31.75	90	46	M30×1.5	30	30	5 10 15	7.92	34.92	26	33	41	5.1
-135		135											5.7
-165		165											6.1
-200		200											6.6
-250		250											7.4
-300		300											8.1
BT50-SCA38.1 - 90	38.1	90	55	M36×1.5	30	36	5 10 15	9.52	42.06	31	41	46	5.5
-135		135											6.5
-165		165											7.1
-200		200											8.2
-250		250											8.9
-300		300											10.0
BT50-SCA50.8 -105	50.8	105	68	M42×1.5	40	45	5 10 25	12.7	55.5	42	53	54	6.9
-150		150											8.2
-200		200											9.6
-250		250											11.3
-300		300											12.5
BT50-SCA27 - 90	27	90	40	M24×1.5	30	25	5 10 15	7	29	21	28	32	4.8
-135		135											5.3
-165		165											5.6
-200		200											5.9
-250		250											6.4
-300		300											6.9
BT50-SCA32 - 90	32	90	46	M30×1.5	30	30	5 10 15	8	34	26	33	41	5.1
-135		135											5.8
-165		165											6.2
-200		200											6.6
-250		250											7.3
-300		300											8.0
BT50-SCA40 - 90	40	90	55	M36×1.5	30	36	5 10 15	10	42.5	31	41	46	6.0
-105		105											6.3
-135		135											6.6
-165		165											7.3
-200		200											8.1
-250		250											9.0
-300		300											10.0
BT50-SCA50 -135	50	135	72	M42×1.5	40	48	5 10 25	12	53	45	53	54	8.1
-165		165											9.8
-200		200											11.7
-250		250											13.3
-300		300											14.9
BT50-SCA60 -105	60	105	84	M42×1.5	40	48	10×2 20	14	63.5	45	65	54	8.9
-135		135											10.3
-165		165											11.8
-200		200											13.4
-250		250											15.5
-300		300											17.7

特殊品の製作も承ります。
Special sizes available on request

SLA サイドロックホルダー A型 SIDE LOCK HOLDER TYPE A

■ 特殊径(SLA40･42)を標準在庫化。
Special sizes (SLA40･42) are now standardized on stock

■ センタースルー仕様。(内径の調整ネジを外して下さい。)
Inner coolant type (Remove the adjusting screw)



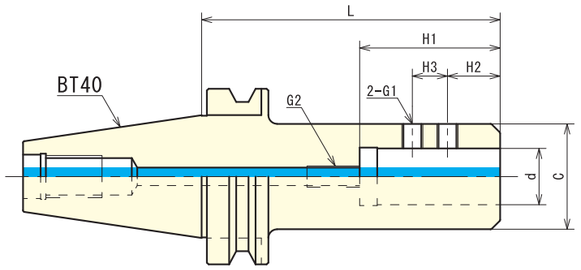

BT40-SLA

	型　式 Order no.	d	L	C	H1	H2	H3	G1	G2	質量(kg) Weight
BT40-SLA 6~12	BT40-SLA6 - 90	6	90	25	45	12	15	M6	M5	1.1
	BT40-SLA8 - 90	8	90	30	50	12	15	M6	M6	1.1
	BT40-SLA10 - 90	10	90	30	60	12	15	M8	M8	1.4
	BT40-SLA12 - 90	12	90	32	60	10	20	M8	M8	1.4
BT40-SLA 16	BT40-SLA16 - 90	16	90	45	60	15	20	M12	M12	1.6
	-150		150							2.4
	-200		200							3.2
BT40-SLA 20	BT40-SLA20 - 90	20	90	50	70	25	20	M12	M12	1.6
	-150		150							2.8
	-200		200							3.6
BT40-SLA 25	BT40-SLA25 - 90	25	90	50	70	25	20	M12	M12	1.6
	-150		150							2.7
	-200		200							3.5
BT40-SLA 32	BT40-SLA32 -105	32	105	60	80	30	20	M12	M12	1.3
	-150		150							3.5
	-200		200							4.4
BT40-SLA 40~42	BT40-SLA40 -120	40	120	62	80	20	25	M12	M12	2.5
	BT40-SLA42 -120	42	120	62	80	32	32	M12	M12	2.5

特殊品の製作も承ります。
Special sizes available on request

SLA サイドロックホルダー A型 SIDE LOCK HOLDER TYPE A

■ 短いタイプからロングタイプまで標準在庫化。
Available on stock from short type to extra long type.

■ 特殊径(BT50-SLA40･50)を標準在庫化。
Special sizes (BT50-SLA40･50) are now standardized on stock

■ センタースルー仕様。
(内径の調整ネジを外して下さい。)
Inner coolant type
(Remove the adjusting screw)



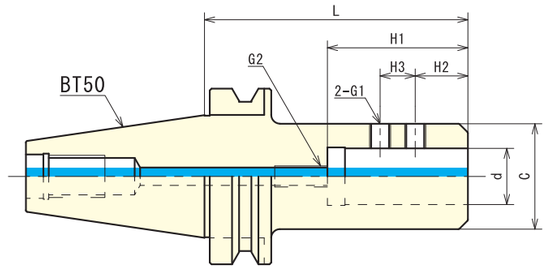

BT50-SLA

	型　式 Order no.	d	L	C	H1	H2	H3	G1	G2	質量(kg) Weight
BT50-SLA 6~12	BT50-SLA6 -105	6	105	25	45	12	15	M6	M5	4.1
	BT50-SLA8 -105	8	105	30	50	12	15	M6	M6	4.3
	BT50-SLA10-105	10	105	30	60	12	15	M8	M8	4.2
	BT50-SLA12-105	12	105	32	60	10	20	M8	M8	4.2
BT50-SLA 16	BT50-SLA16-105	16	105	45	60	15	20	M12	M12	4.5
	-150		150							5.0
	-200		200							5.6
	-250		250							6.2
	-300		300							6.8
BT50-SLA 20	BT50-SLA20-105	20	105	50	70	25	20	M12	M12	4.6
	-150		150							5.3
	-200		200							6.0
	-250		250							6.9
	-300		300							7.6
BT50-SLA 25	BT50-SLA25-105	25	105	50	70	25	20	M12	M12	4.6
	-150		150							5.3
	-200		200							6.0
	-250		250							6.8
	-300		300							7.6
	-350		350							8.1
BT50-SLA 32	BT50-SLA32-105	32	105	60	80	30	20	M12	M12	4.9
	-150		150							5.8
	-200		200							6.8
	-250		250							7.9
	-300		300							9.1
	-350		350							10.2
	-400		400							11.2
	-500		500							13.5
BT50-SLA 40	BT50-SLA40-105	40	105	70	85	20	25	M16	M12	5.0
	-150		150							6.3
	-200		200							7.7
	-250		250							9.4
	-300		300							10.9
BT50-SLA 42	BT50-SLA42-105	42	105	90	90	32	32	M16	M12	6.0
	-150		150							8.2
	-200		200							10.7
	-250		250							13.1
	-300		300							15.8
	-350		350							18.3
	-400		400							20.7
	-500		500							25.4
BT50-SLA 50	BT50-SLA50-120	50	120	98	90	35	35	M20	M12	7.1
	-150		150							8.9
	-200		200							11.8
	-250		250							14.9
	-300		300							17.9

特殊品の製作も承ります。
Special sizes available on request

SLC サイドロックコレットホルダー

SIDE LOCK COLLET HOLDER

- BTシャンク最短のサイドロックホルダー。
  Shortest of the side lock holder with BT shank
- ストレートコレットを使用し、把握径を変更可能。
  コレットなしでも使用可能。
  Possible to change the hold diameter using the straight collet
  It can also be used without the collet
- センタースルー仕様。
  Inner coolant type



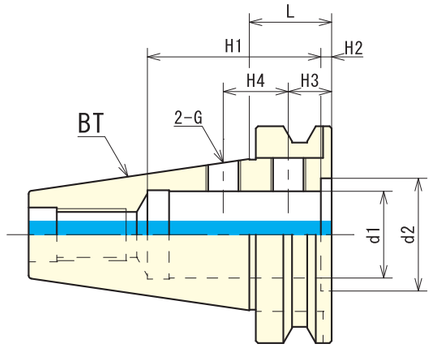

SLC

	型　式 Order no.	d1	d2	L	H1	H2	H3	H4	G	質量(kg) Weight
BT30	BT30-SLC16-22	16	24	22	45	3.5	10	12	M8	0.5
BT40	BT40-SLC16-27	16	24	27	50	3.5	12	15	M10	1.0
	SLC20-27	20	28							1.0
	SLC25-27	25	36		60					1.0
BT50	BT50-SLC16-38	16	24	38	60	5	17	18	M12	3.7
	SLC20-38	20	28					20		3.6
	SLC25-38	25	36		70		20	25		3.5
	SLC32-38	32	42		80			30		3.3
	SLC40-38	40	52						M16	3.0
	SLC42-38	42								2.9

・コレットと一面カットした刃物を同時使用する際は、
　一面カットとクランプスクリューを同位相で使用しないで下さい。
　同位相で使用するとコレットが割れる事があります。
・コレットを使用する際は、コレットの割れのない箇所をクランプして下さい。

特殊品の製作も承ります。
Special sizes available on request



使用例

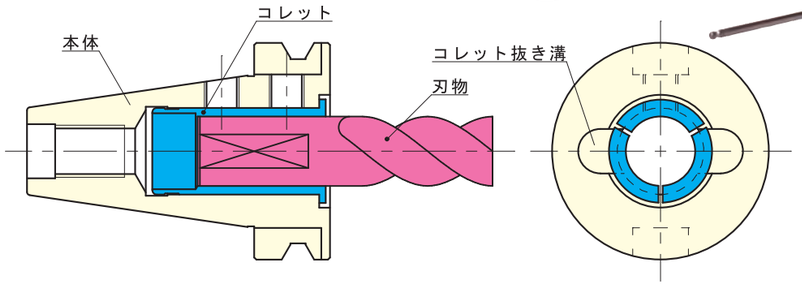

SLD ダイナミルホルダー

DYNA MILL HOLDER

- ANSI規格のコンビネーションシャンクエンドミル用。
  For combination end mill (ANSI standard)
- センタースルー仕様。
  Inner coolant type



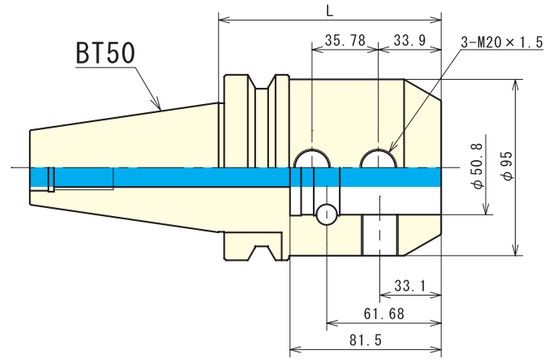

SLD

型　式	L	質量(kg) Weight
BT50-SLD50.8 -120	120	6.6
-150	150	7.6
-200	200	10.0

特殊品の製作も承ります。
Special sizes available on request

センタリングプラグ

CENTERING PLUG

- 大径のカッターを主軸端面に直付けする際に。
  Used when mounting the cutter to the spindle end face



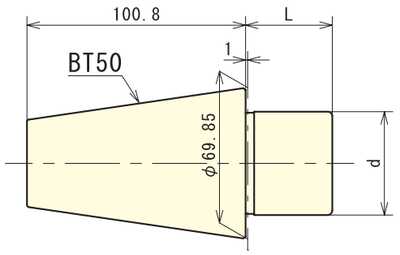

CP

型　式 Order no.	d	L
BT50-CP47.625	47.625	32
BT50-CP60	60	26

特殊品の製作も承ります。
Special sizes available on request

MTA モールステーパーホルダー A型 MORSE TAPER HOLDER TYPE A



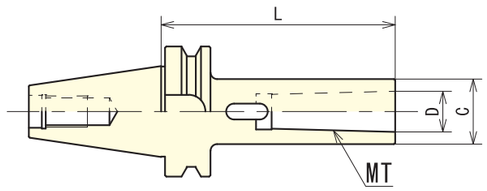

BT40-MTA

型　式 Order no.	MT	L	D	C	質量(kg) Weight
BT40-MTA1 - 45	MT1	45	12.065	25	1.0
-120		120			1.3
-180		180			1.6
BT40-MTA2 - 45	MT2	45	17.78	32	1.0
-120		120			1.6
-180		180			2.0
BT40-MTA3 - 75	MT3	75	23.825	40	1.0
-135		135			1.7
-180		180			2.2
BT40-MTA4 - 90	MT4	90	31.267	50	1.1
-165		165			2.6
-200		200			3.5

特殊品の製作も承ります。
Special sizes available on request

BT50-MTA

型　式 Order no.	MT	L	D	C	質量(kg) Weight
BT50-MTA1 - 45	MT1	45	12.065	25	3.7
-120		120			4.0
-180		180			4.3
-200		200			4.5
-250		250			4.7
-300		300			4.9
-350		350			5.1
BT50-MTA2 - 45	MT2	45	17.78	32	3.7
-135		135			4.3
-180		180			4.6
-200		200			4.7
-250		250			5.1
-300		300			5.5
-350		350			5.9
BT50-MTA3 - 45	MT3	45	23.825	40	3.6
-150		150			4.7
-180		180			4.9
-200		200			5.2
-250		250			5.7
-300		300			6.2
-350		350			6.7
BT50-MTA4 - 75	MT4	75	31.267	50	3.8
-180		180			5.4
-200		200			5.7
-250		250			6.5
-300		300			7.3
-350		350			8.0
BT50-MTA5 -105	MT5	105	44.399	65	4.0
-210		210			6.7
-250		250			7.8
-300		300			9.1
-350		350			10.4
BT50-MTA6 -210	MT6	210	63.348	90	7.0
-278		278			10.0

特殊品の製作も承ります。
Special sizes available on request

JTA ジャコブステーパーホルダー JACOBS TAPER HOLDER

■ ジャコブステーパーのドリルチャックが取り付け可能。
Possible attachment jacobs taper of drill chuck



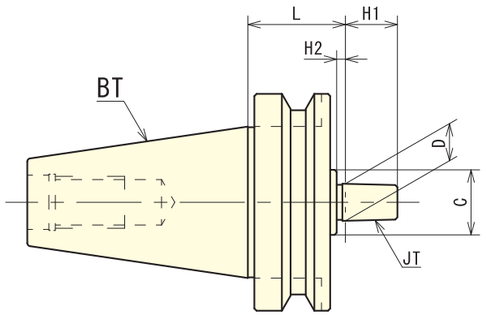

BT30-JTA

型　式 Order no.	JT	L	D	C	H1	H2	質量(kg) Weight
BT30-JTA1 -45	JT1	45	9.754	30	15	3	0.6

特殊品の製作も承ります。
Special sizes available on request

BT40-JTA

型　式 Order no.	JT	L	D	C	H1	H2	質量(kg) Weight
BT40-JTA1 -45	JT1	45	9.754	30	15	3	1.5
-90		90					1.8
BT40-JTA2S -45	JT2S	45	13.94	30	18	3	1.5
-90		90					1.8
BT40-JTA2 -45	JT2	45	14.199	30	20	4	1.5
-90		90					1.8
BT40-JTA6 -45	JT6	45	17.17	30	24	4	1.5
-90		90					1.8
BT40-JTA3 -45	JT3	45	20.599	35	28	5	1.5
-90		90					1.8

特殊品の製作も承ります。
Special sizes available on request

BT50-JTA

型　式 Order no.	JT	L	D	C	H1	H2	質量(kg) Weight
BT50-JTA1 - 45	JT1	45	9.754	30	15	3	4.0
-105		105					4.2
BT50-JTA2S - 45	JT2S	45	13.94	30	18	3	4.0
-105		105					4.2
BT50-JTA2 - 45	JT2	45	14.199	30	20	4	4.0
-105		105					4.2
BT50-JTA6 - 45	JT6	45	17.17	30	24	4	4.0
-105		105					4.2
BT50-JTA3 - 45	JT3	45	20.599	–	28	7	4.0
-105		105		35		5	4.2

特殊品の製作も承ります。
Special sizes available on request

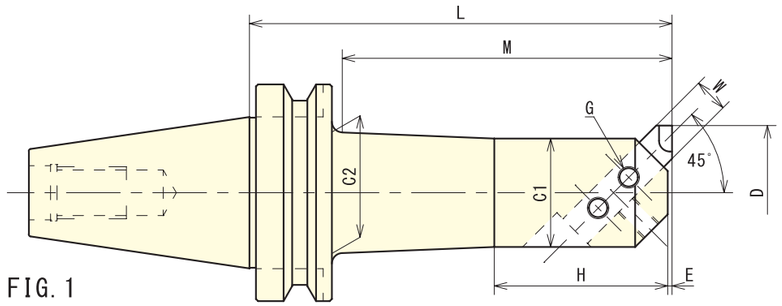

FIG. 1

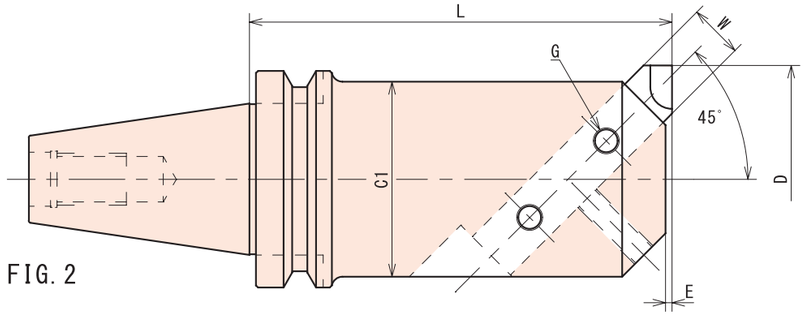

FIG. 2

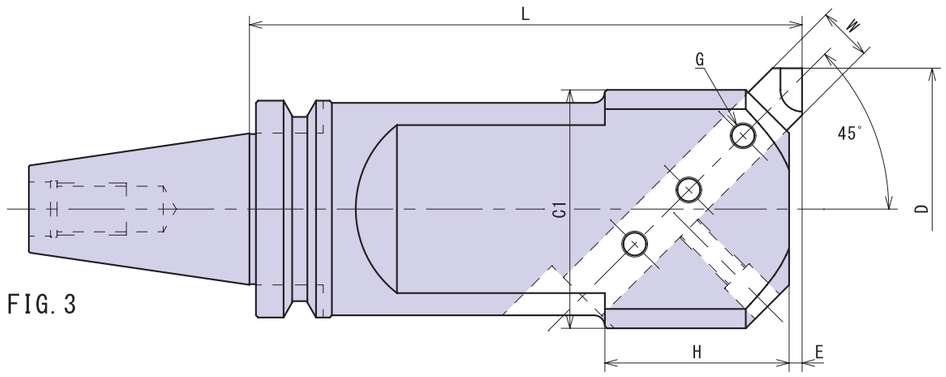

FIG. 3

B.C TOOLING SYSTEM BSA ボーリングバーA型 BORING BAR(A TYPE SQUARE TOOL)



BT40-BSA

型式 Order no.	FIG.	D MIN	D MAX	L	C1	C2	M	H	E	W	G	質量(kg) Weight
BT40-BSA25 -135	1	25	38	135	20	22	105	35	1	8	M6	1.5
BT40-BSA30 -150	1	30	42	150	24	26	120	40	1.6	8	M6	1.5
BT40-BSA38 -165	1	38	52	165	30	33	135	50	2.6	10	M8	2.0
BT40-BSA50 -165	1	50	65	165	40	44	135	65	3	13	M10	2.5
-210				210			180					3.0
BT40-BSA62 -165	2	62	90	165	50	–	135	–	2	16	M10	3.0
-225	1			225		56	195	80				4.5
BT40-BSA72 -165	2	72	110	165	60	–	–	–	2.4	19	M10	4.0
-225				225								5.5
BT40-BSA90 -165	3	90	125	165	75	–	–	60	4	19	M12	4.5
-210				210								5.5

・L、M、EはD　MINの場合の寸法です。

特殊品の製作も承ります。
Special sizes available on request

BT50-BSA

型式 Order no.	FIG.	D MIN	D MAX	L	C1	C2	M	H	E	W	G	質量(kg) Weight
BT50-BSA25 -135	1	25	38	135	20	22	92	35	1	8	M6	4.2
BT50-BSA30 -165	1	30	42	165	24	26	122	40	1.6	8	M6	4.4
BT50-BSA38 -180	1	38	52	180	30	33	137	50	2.6	10	M8	4.8
BT50-BSA42 -210	1	42	56	210	34	37	167	60	2	10	M8	5.0
BT50-BSA50 -180	1	50	65	180	40	44	137	65	3	13	M10	5.4
-240				240			197					5.7
BT50-BSA62 -195	1	62	90	195	50	56	152	80	2	16	M10	6.2
-270				270			227					7.6
BT50-BSA72 -195	1	72	110	195	60	66	152	95	2.4	19	M10	7.0
-285				285			242					9.3
BT50-BSA90 -210	1	90	125	210	75	80	167	110	4	19	M12	9.2
-300				300			257					12.3
BT50-BSA105-195	2	105	160	195	90	–	–	–	3	25	M12	10.7
-285	1			285		94		130				15.0
BT50-BSA130-255	3	130	190	255	110	–	–	85	6	25	M12	14.5

・L、M、EはD　MINの場合の寸法です。

特殊品の製作も承ります。
Special sizes available on request

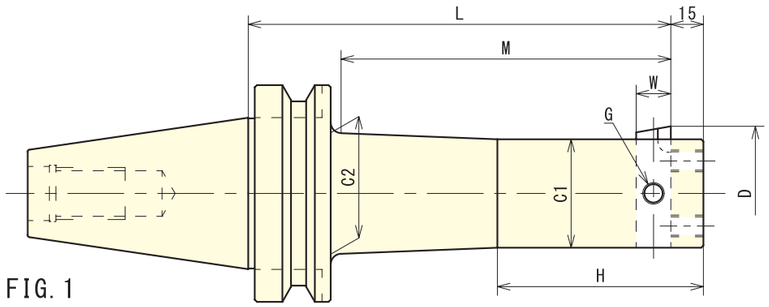

FIG. 1

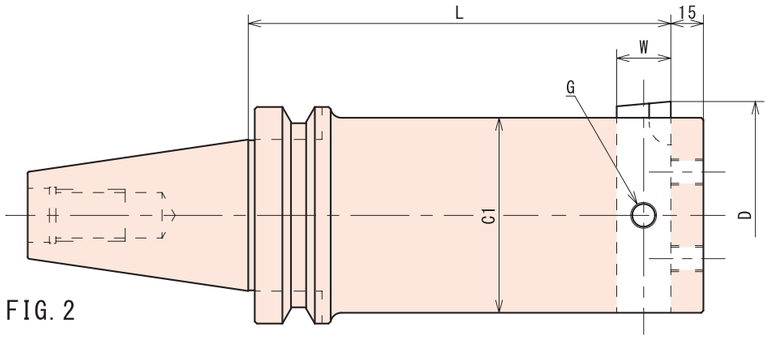

FIG. 2

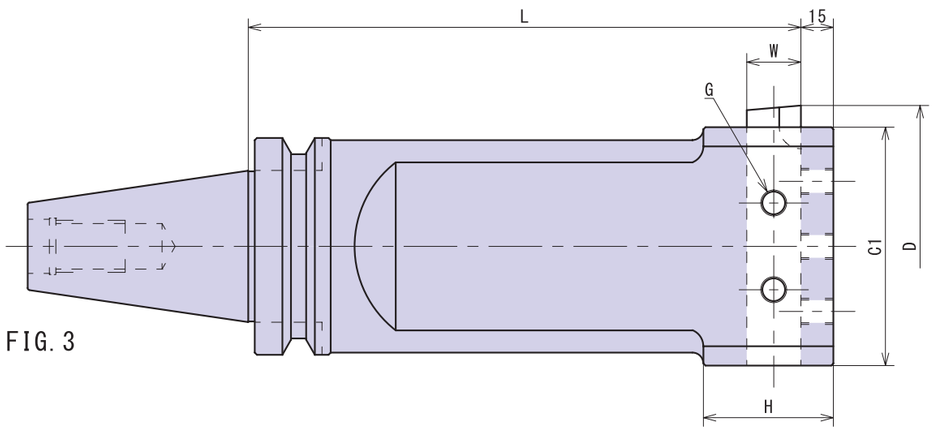

FIG. 3



BT40-BSB

型式 Order no.	FIG.	D MIN	D MAX	L	C1	C2	M	H	W	G	質量(kg) Weight
BT40-BSB25 -135	1	25	52	135	20	22	105	50	8	M8	1.5
BT40-BSB38 -165	1	38	70	165	30	33	135	70	10	M10	2.0
BT40-BSB50 -165	1	50	90	165	40	44	135	85	13	M10	2.5
-210				210			180				3.0
BT40-BSB62 -165	2	62	115	165	50	–	135	–	16	M10	3.5
-225	1			225		56	195	95			5.0
BT40-BSB72 -165	2	72	135	165	60	–	–	–	19	M10	4.5
-225				225							6.0
BT40-BSB90 -165	3	90	150	165	75	–	–	60	19	M12	5.0
-210				210							6.0

特殊品の製作も承ります。
Special sizes available on request

BT50-BSB

型式 Order no.	FIG.	D MIN	D MAX	L	C1	C2	M	H	W	G	質量(kg) Weight
BT50-BSB25 -135	1	25	52	135	20	22	92	50	8	M8	4.3
BT50-BSB38 -180	1	38	70	180	30	33	137	70	10	M10	4.9
BT50-BSB50 -180	1	50	90	180	40	44	137	85	13	M10	5.5
-240				240			197				5.8
BT50-BSB62 -195	1	62	115	195	50	56	152	95	16	M10	6.4
-270				270			227				7.8
BT50-BSB72 -195	1	72	135	195	60	66	152	110	19	M10	7.3
-285				285			242				9.6
BT50-BSB90 -210	1	90	150	210	75	80	167	130	19	M12	9.7
-300				300			257				12.8
BT50-BSB105-195	2	105	190	195	90	–	–	–	25	M12	11.4
-285	1			285		94		150			15.7
BT50-BSB130-255	3	130	260	255	110	–	–	60	25	M12	14.1

特殊品の製作も承ります。
Special sizes available on request

焼きばめチャック ストレートシャンク STRAIGHT SHANK SHRINK FIT CHUCK

- 超硬シャンク刃物用。
  For carbide shank
- 脱着が安価な道具で出来ます。
  Clamping and unclamping in all conventional shrink-fit devices
- センタースルー仕様。
  Inner coolant type



FIG. 1

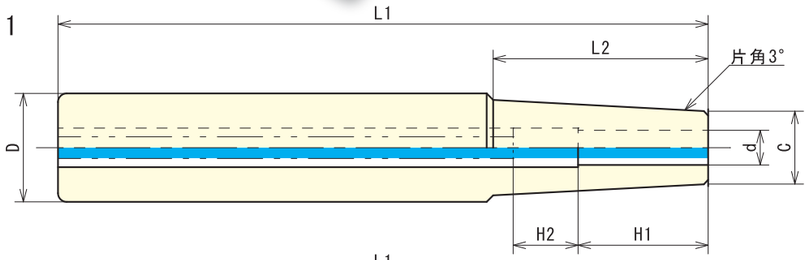

FIG. 2

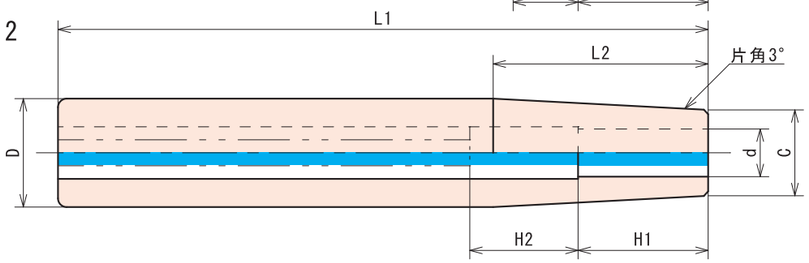

ST-SLKR

	型　式 Order no.	FIG.	D	d	L1	C	H1	H2	L2
ST 16	ST16 -SLKR3 -L1	2	16	3	150・200・250・300	10	10	–	57.243
	-SLKR4 -L1	2		4			12	–	57.243
	-SLKR6 -L1	2		6		11.8	20	–	40.07
	-SLKR8 -L1	2		8		14	25	10	19.081
ST 20	ST20 -SLKR6 -L1	2	20	6	150・200・250・300	11.8	20	–	78.233
	-SLKR8 -L1	2		8		14	25	–	57.243
	-SLKR10 -L1	2		10		15.8	30	10	40.07
	-SLKR12 -L1	※		12		20	35	10	–
ST 25	ST25 -SLKR6 -L1	1	25	6	150・200・250・300	11.8	20	–	70
	-SLKR8 -L1	1		8		14	25	–	70
	-SLKR10 -L1	1		10		15.8	30	–	70
	-SLKR12 -L1	2		12		19.8	35	–	49.611
	-SLKR16 -L1	※		16		25	40	15	–
ST 32	ST32 -SLKR12 -L1	1	32	12	150・200・250・300	19.8	35	–	70
	-SLKR16 -L1	1		16		24	40	–	70
	-SLKR20 -L1	2		20		28	45	20	38.162
	-SLKR25 -L1	※		25		32	50	20	–
ST 42	ST42 -SLKR20 -L1	1	42	20	150・200・250・300	28	45	20	70
	-SLKR25 -L1	1		25		32	50	20	70
	-SLKR32 -L1	※		32		42	70	30	–

※先端がテーパー形状になっておりません。
※Not taper type

特殊品の製作も承ります。
Special sizes available on request

焼きばめチャック SHRINK FIT CHUCK

- 超硬シャンク刃物用。
  For carbide shank
- センタースルー仕様。
  Inner coolant type

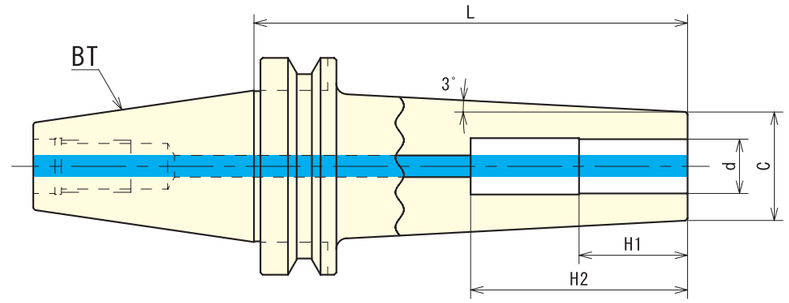

BT40-SLKR

型　式 Order no.	d	L	C	H1	H2
BT40 -SLKR6- L	6	100・150・200	11.8	18	40
-SLKR8- L	8		14	25	45
-SLKR10- L	10		15.8	30	50
-SLKR12- L	12		19.8	30	50
-SLKR16- L	16		30	35	60
-SLKR20- L	20		40	40	60
-SLKR25- L	25		50	50	70

特殊品の製作も承ります。
Special sizes available on request

BT50-SLKR

型　式 Order no.	d	L	C	H1	H2
BT50 -SLKR10- L	10	100・150・200	15.8	30	50
-SLKR12- L	12		19.8	30	50
-SLKR16- L	16		30	35	60
-SLKR20- L	20		40	40	60
-SLKR25- L	25		50	50	70
-SLKR32- L	32		55	50	90
-SLKR42- L	42		60	55	100

特殊品の製作も承ります。
Special sizes available on request

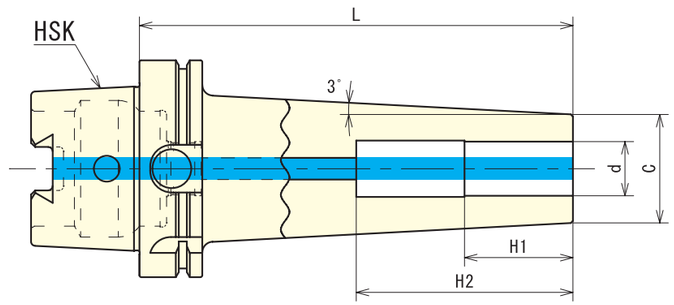

HSK63-SLKR

型　式 Order no.	d	L	C	H1	H2
HSK63 -SLKR6- L	6	100・150・200	11.8	18	40
-SLKR8- L	8		14	25	45
-SLKR10- L	10		15.8	30	50
-SLKR12- L	12		19.8	30	50
-SLKR16- L	16		30	35	60
-SLKR20- L	20		40	40	60
-SLKR25- L	25		50	50	70

特殊品の製作も承ります。
Special sizes available on request

HSK100-SLKR

型　式 Order no.	d	L	C	H1	H2
HSK100 -SLKR10- L	10	100・150・200	15.8	30	50
-SLKR12- L	12		19.8	30	50
-SLKR16- L	16		30	35	60
-SLKR20- L	20		40	40	60
-SLKR25- L	25		50	50	70
-SLKR32- L	32		55	50	90
-SLKR42- L	42		60	55	100

特殊品の製作も承ります。
Special sizes available on request



回転工具をご利用頂くと
指一本で
回転し、脱着が
簡単に早く
出来ます！

This Turning Equipment Allows
Easy and Quick Shrink Fit.

回転工具 Turning Equipment

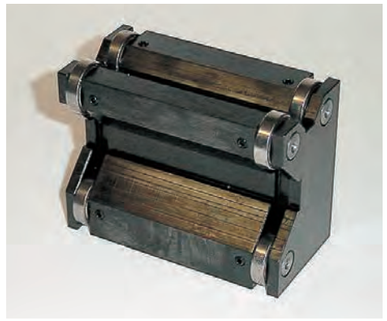

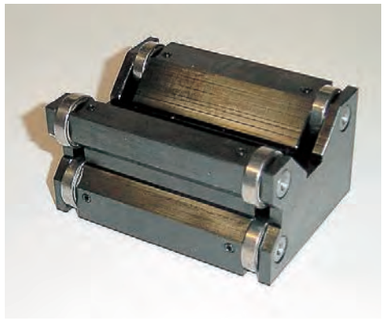



アダプター Adaptor

NT50
NT40
MT4
MT3
MT2

常識を超える高能率加工と深さ400～500mmの超深彫加工を実現
Outstanding Performance and 400-500mm Deep Machining Realized

強力防振アーバとモールステーパ（MT）工具の新しい組合せは、
金型の加工時間短縮30%～50%を可能とします。
Great Combination of Powerful Isovibrating Arbor and Morse Taper Shank Cuts Operation Time 30 to 50 % !

荒取加工から、仕上加工まで、加工が深くなっても、従来の常識を超えた高能率直彫加工を実現！

From Roughing up to Finishing. Outstanding Performance even with Depth Operation!!!

Little Vibration. Long Tool Life.

工具のビビリを押え
工具は長寿命

Twice as Efficient Roughing as Conventional Plunging!!

荒取加工では、突加工の
加工能率の2倍以上も可能 !!



クイック
デリバリーシステム
Quick Delivery System

お手持ちのエンドミルを
モールステーパー工具に、
改造をお引き受けします。

We Rework on Endmills You Have into Morse Taper Tool

MTシャンク工具と防振MTアーバを
組み合わせたKCツールシステムは
加工深さが深くなるほど、従来では、
考えられなかった高能率加工を実現します。

KC Tool System, the Combination of MT Shank Tool and Isovibration MT Arbor, Realizes Higher Performance to the Operation Depth.

■2面拘束スペーサー付きのMTアーバは、荒取加工から仕上加工までのどの工具と組み合わせても、深彫加工での加工能率を大幅に向上出来ます。

MT Arbor with Two Point Fix Spacer Improves Depth Operation Performance Considerably from Roughing to Finishing.

Operation Example of Roughing (Tool dia 32 Radius Mill by Hitachi, Workpiece S55C)

加工事例　荒取加工

使用工具　φ32ラジアスミル(日立ツール)
加工材料　S55C

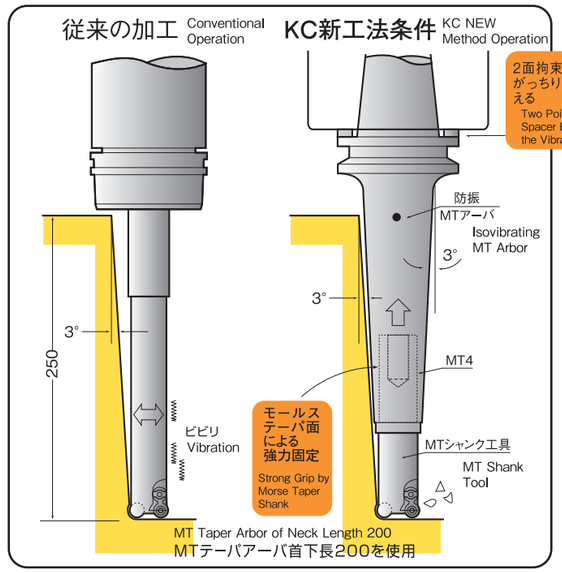

驚きの能率アップ

従来比	15倍
工具寿命	5倍
加工時間	1/10

Outstanding Performance, 15 Times More Efficient than Conventional Method, Five Times Longer Tool Life, One Tenth Operation Time.

	従来の加工 Conventional Operation	KC新工法条件 KC New Method Operation
使用工具 Tool	エキストラロング ARE3032RE Extra Long ARE3032RE	モールステーパ ART3032R Morse Taper ART3032R
工具突出長 Tool Over Hang	255mm	285mm
回転数S RPM	260min^{-1}	1300min^{-1}
送り速度F Feed Rate	800mm/min	2340mm/min
Z切込量Ad Cutting Depth	0.4mm	2.0mm
工具寿命 Tool Life	1時間 One Hour	5時間 Five Hours
切屑排出量 Chip Removal Amount	5cm^3/min	75cm^3/min
加工評価 Evaluation	コーナでビビリ発生 予測外のチップ欠け Vibration at the Corner, Insert Break Unexpectedly	ビビリなく良好 工具寿命5倍になる Ideal Isovibration, Five Times Length Tool life

■ 切削データ

MTシャンク工具とKC防振アーバを組み合わせたKC新工法条件では深彫加工（工具径D突出量5D～10D）になっても、工具を最短長でチャックしますので、加工能率の低下を非常に小さくすることが出来ます。

Cutting Data: KC New Method, the Combination of MT Shank Tool and KC Isovibration Arbor, Chucks the Tool at Least Length therefore Keeps up the Operation Efficiency

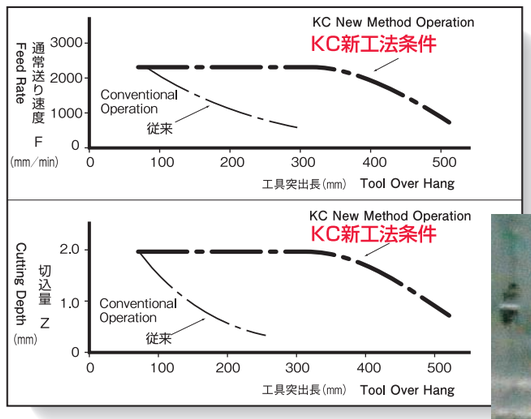

あらゆるNCマシンに取付可能な
2面拘束スペーサ付アーバ

Arbor with Two Point Adaption Spacer, Mountable on any Machine



スペーサータイプ
二面拘束
Dual contact spacer



総突出長300（アーバ先140mm）φ32ラジアス加工
The Whole Tool Hang Over Length of 300 (Arbor 160) dia 32 Radius Operation

加工深さ400を可能にするKCツールシステム

Operation Depth 400 is Possible with KC Tool System

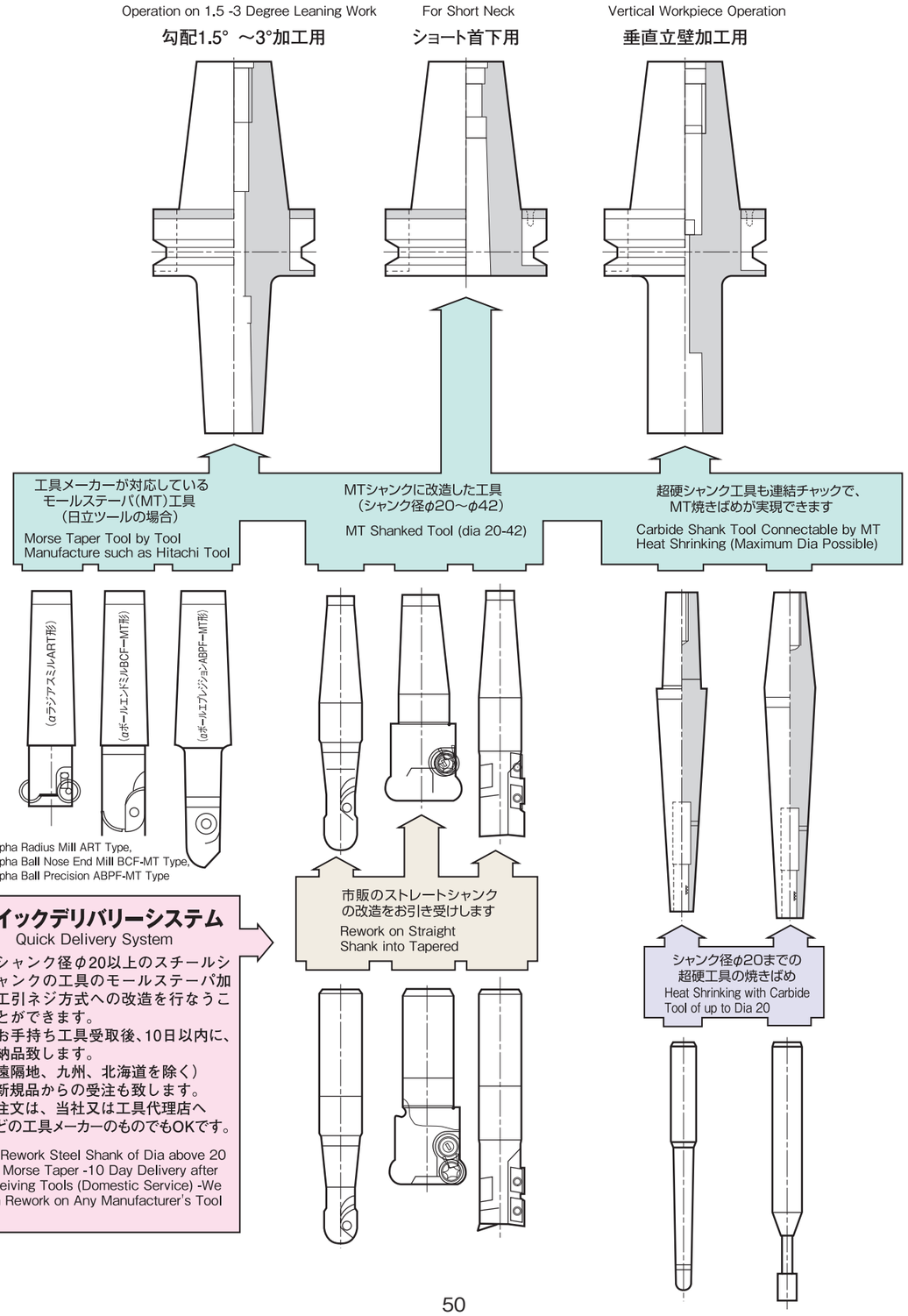

クイックデリバリーシステム
Quick Delivery System

- シャンク径φ20以上のスチールシャンクの工具のモールステーパ加工引ネジ方式への改造を行なうことができます。
- お手持ち工具受取後、10日以内に、納品致します。（遠隔地、九州、北海道を除く）
- 新規品からの受注も致します。
- 注文は、当社又は工具代理店へどの工具メーカーのものでもOKです。

We Rework Steel Shank of Dia above 20 into Morse Taper -10 Day Delivery after Receiving Tools (Domestic Service) -We Can Rework on Any Manufacturer's Tool

モールステーパーアーバー MORSE TAPER ARBOR

- 深彫加工性能向上の為、二面拘束スペーサーが付属。(BTのみ)
  Dual contact spacer included(BT50)
- 他のアーバーに比べ、高精度･時間短縮が可能。
  High accuracy as compared to the other arbor ,you can save time
- センタースルー仕様。(HSKのみ)
  Inner coolant type(HSK)



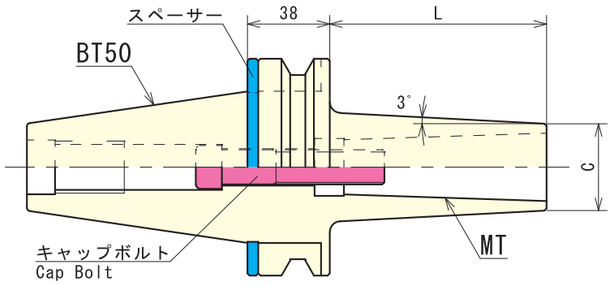

BT50

型　式	MT	L	C	キャップボルト	質量(kg)
KC-BT50-MT2 - 0-3	MT2	0	25	※	3.7
- 50-3		50		M10× 80	4.0
-100-3		100		130	4.3
-150-3		150		180	4.9
-200-3		200		230	5.5
-250-3		250		280	6.4
-300-3		300		330	7.6
KC-BT50-MT3 - 0-3	MT3	0	32	※	3.6
- 50-3		50		M12× 60	4.0
-100-3		100		110	4.6
-150-3		150		160	5.2
-200-3		200		210	6.2
-250-3		250		260	7.4
-300-3		300		310	8.6
KC-BT50-MT4 - 0-3	MT4	0	40	※	3.6
- 50-3		50		M16× 50	4.2
-100-3		100		80	4.6
-150-3		150		130	5.6
-200-3		200		180	7.0
-250-3		250		230	8.8
-300-3		300		280	11.1

特殊品の製作も承ります。
Special sizes available on request

新NEW製品



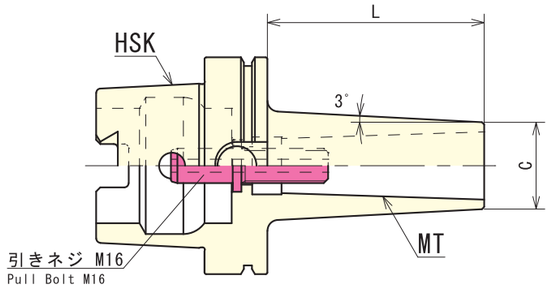

HSK

型　式	MT	L	C	質量(kg)
KC-HSKA 63-MT4-100-3	MT4	100	40	1.0
-150-3※		150		2.5
KC-HSKA100-MT4-100-3		100		4.2
-150-3		150		5.1

・専用ボルトが付属しております。
Dedicated bolts have included
※HSK63の規格上、ボディ根元の径はMAXφ52になります。
※For HSK63 of the standard,the body diameter is maximum φ52

特殊品の製作も承ります。
Special sizes available on request

快削形αラジアスミル FREE CUTTING ALPHA RADIUS MILL

- MTシャンクで把握力が強い。
  Strong gripping force with MT shank
- 高剛性の超硬入りもラインアップ。
  Also line up with carbide of high rigideity



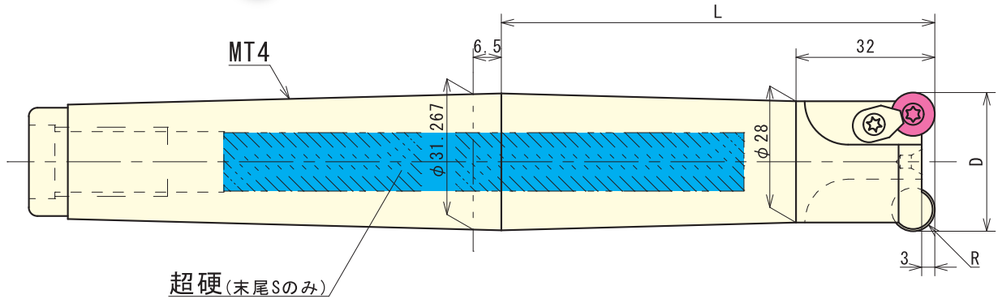

インサートは付属しておりません。
Insaert is not included

型　式	刃 数	D	L	R	適用インサート	クランプ	ビス
KC-MT4-ART3032 - 70	3	32	70	5	RD**10T3M0	CM3.5-141 (日立ツール)	501-161 (日立ツール)
-100			100				
-120			120				
-150			150				
(超硬入) -120S			120				
(超硬入) -150S			150				
KC-MT4-ARS3032 - 70	3	32	70	6	RD**1204M0	CM3.5-141 (日立ツール)	501-161 (日立ツール)
-100			100				
-120			120				
(超硬入) -120S			120				
(超硬入) -150S			150				

・ARSはARTに比べ、インサートのノーズRがR5→R6になり、厚みは3.97→4.76になります。
その為、従来位の+30%の加工が出来ます。
The difference of powerful cutting conditioned tool R5→R6 and chip thickness 3.97→4.76.30% higher performance.
・型式の末尾のSは、防振対策としまして超硬を埋め込んでいます。首下長が120L以上になりますと剛性が低下し、ビビり易くなりますので超硬入りを推奨致します。
The S types of cemented carbide.Length is longer than 120,Vibration occurs. Cutting rigidity is to be ensured.

特殊品の製作も承ります。
Special sizes available on request

MT焼きばめチャック MT SHRINK FIT CHUCK

- ボディがテーパーの為、干渉を避けて剛性も確保。
  Securing body rigidity to avoid the interference because of the taper
- センタースルー仕様。
  Inner coolant type
- 超硬シャンク刃物専用。
  For carbide shank



Aタイプ

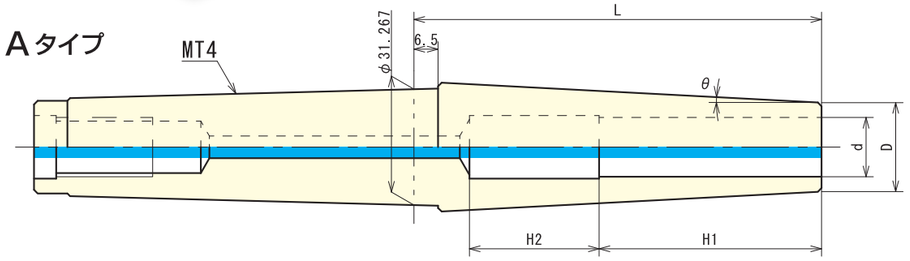

Bタイプ

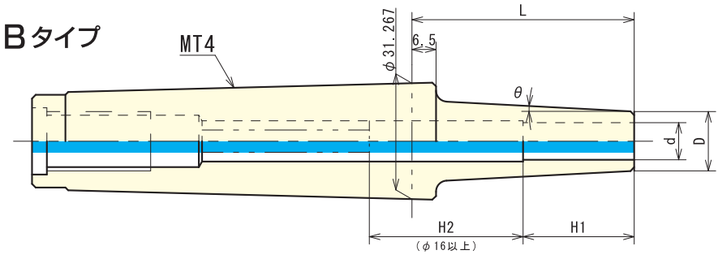

Cタイプ

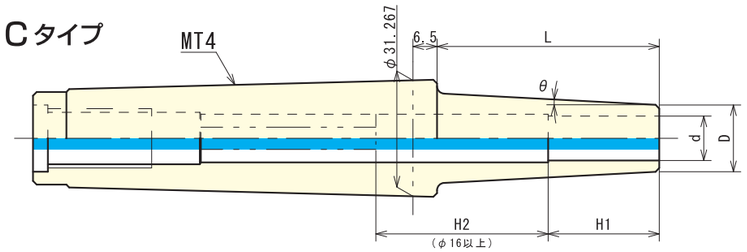

D・Eタイプ

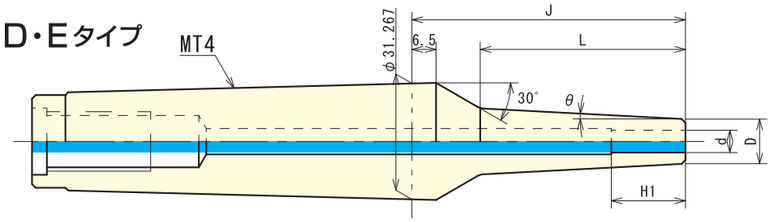

B.C TOOLING SYSTEM

MT焼きばめチャック MT SHRINK FIT CHUCK

KC-YBMT4-12-3-70-C
①　②③④⑤

① シャンク　① Shank
② 内径　② Inside diameter
③ 片角　③ Angle
④ 長さ　④ Length
⑤ タイプ　⑤ Type

型　式 Order no.	タイプ Type	d	D	H1	H2	L	J	θ
KC-YBMT4-3 -3 -25 -D	D	3	7	18	–	25	44.38	3
-3 -50 -D						50	67.11	
KC-YBMT4-4 -3 -40 -C	C	4	8	18	–	40	–	3
-3 -50 -D	D					50	66.24	
KC-YBMT4-6 -1.5-35 -D	D	6	12	20	–	35	50.73	1.5
-1.5-55 -C	C		9			55	–	
-1.5-55 -E(1.5)	E						72.42	
-1.5-55 -E(3)			12				69.82	
-1.5-75 -E						75	88.92	
-3 -25 -D	D					25	40.05	3
-3 -35 -D						35	49.13	
-3 -40 -C	C		10			40	–	
-3 -55 -E	E		12			55	67.32	
-3 -60 -C	C		10			60	–	
-3 -75 -E	E		12			75	85.51	
KC-YBMT4-8 -3 -27 -D	D	8	14	25	–	27	40.14	3
-3 -35 -C	C					35	–	
-3 -55 -C						55		
-3 -75 -C						75		
-10 -40 -C						40		10
KC-YBMT4-10-1.5-55 -C	C	10	16	30	–	55	–	1.5
-1.5-75 -B	B					75		
-1.5-105-B						105		
-3 -29 -D	D					29	40.22	3
-3 -55 -C	C					55	–	
-3 -75 -B	B					75		
-3 -105-B						105		
-5 -50 -C	C					50		5
-10 -40 -C						40		10
KC-YBMT4-12-1.5-55 -C	C	12	18	30	–	55	–	1.5
-3 -32 -D	D					32	41.22	3
-3 -60 -C	C					60	–	
-3 -80 -C			20			80		
-3 -100-B	B					100		
-3 -137-B			18			137		
-4 -100-B				60		100		4
-6 -66.6-B				40		66.6		6
-6 -70 -B						70		
-10 -40 -B						40		10
KC-YBMT4-16-3 -60 -B	B	16	24	50	35	60	–	3
-3 -60 -C	C				30			
-3 -110-A	A			60	35	110		
-3 -159-A						159		
-5 -51 -B	B			35		51		5
KC-YBMT4-20-1.5-82 -B	B	20	28	40	40	82	–	1.5
-2 -63 -B						63		2
-3 -40 -B						40		3
-3 -80 -B					30	80		
-3 -121-A	A			60	40	121		

特殊品の製作も承ります。
Special sizes available on request

B.C TOOLING SYSTEM 防振フェイスミルアーバー VIBROISOLATING FACE MILL ARBOR

■ 超硬をロー付けし、防振対策をしています。(22.225の50,31.75の100・150は超硬なし)
With the cemented carbide,and the anti-vibration measures(50 of 22.225 and 100,150 of 31.75 are without carbide)

■ スペーサータイプ二面拘束仕様。詳細はP.13をご確認下さい。
スペーサーは付属しております。
Spacer type dual contact arbor(spacer included)

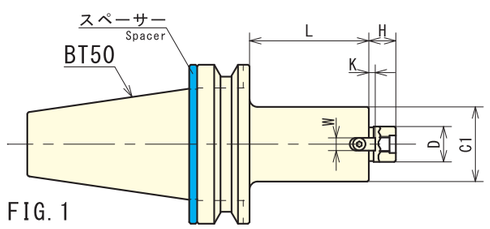

FIG. 1

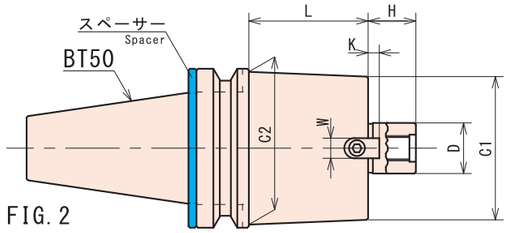

FIG. 2

BT50 ★センタースルー追加工可能
Inner coolant available on request

	型式 Order no.	FIG.	D	L	H	C1	C2	キー Key W	キー Key K	G	クランプボルト Clamp bolt	超硬 Carbide
22.225	KC-BT50-22.225-47- 50	1	22.225	50	17	47	−	8	4	M10	M10×30L	なし
	-100			100								あり With
	-150			150								
	-200			200								
	-250			250								
	-300			300								
	KC-BT50-22.225-60- 50	1	22.225	50	17	60	−	8	4	M10	M10×30L	なし
	-100			100								あり With
	-150			150								
	-200			200								
	-250			250								
	-300			300								
	-400			400								
	-450			450								
31.75	KC-BT50-31.75-90 -100	2	31.75	100	30	90	96	12.7	7	M16	M16×40L	なし Without
	-150			150								あり With
	-200			200								
	-250			250								
	-310			310								
	-380			380								
	(V溝なし) -460			460								
	(V溝なし) -540			540								

・センタースルー追加工は多少納期がかかります。
ご注文の際はOHとご指示下さい。
Inner coolant type takes a little bit of extra time
Please specify OH when you order inner coolant type

特殊品の製作も承ります。
Special sizes available on request

1刃当たりの3.5㎜の驚異的加工を達成
Outstanding Performance of 3.5mm/edge

特許出願中
Patent Pending, Newly Developped Isovibration Arbor realizes Super Deep Cutting.
画期的な超深彫荒取加工を実現する新開発の強力防振アーバ誕生!!

Tool Hang Over 600mm, Feed Rate 1000mm/min, Tool Life Five Hour +, Work Material S55C, Tool Dia 96 Radius

●工具突出長600で送り速度1000／分 工具寿命5時間以上
加工材質……S55C　使用工具径……φ96ラジアス




1刃3.5mmの切粉
Chip from One Edge, 3.5mm

B.C TOOLING SYSTEM MTB 引きねじ式 テーパーロングホルダー PULL BOLT TYPE TAPERED LONG HOLDER

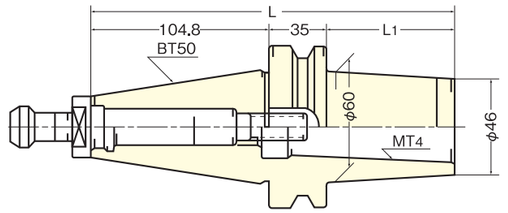

BT50-MTB4

型式 Order no.	L1	L
BT50-MTB4- 50	50	189.8
-100	100	239.8
-150	150	289.8
-200	200	339.8
-250	250	389.8
-300	300	439.8

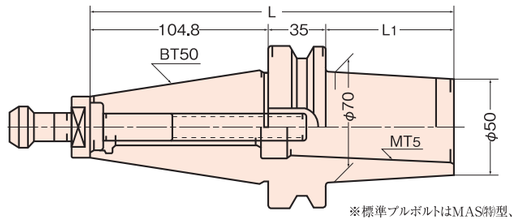

BT50-MTB5

型式 Order no.	L1	L
BT50-MTB5- 50	50	189.8
-100	100	239.8
-150	150	289.8
-200	200	339.8
-250	250	389.8
-300	300	439.8

※標準プルボルトはMAS㊀型、MAS㊁型、O・K・K、森精機、日立精機用を取り揃えていますので、いずれかを御用命下さい。
Standard Pull Bolt for MASI, MASII, OKK, MoriSeiki, HitachiSeiki ex stock.

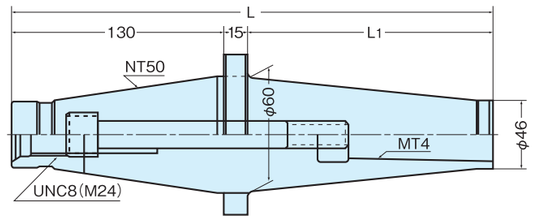

NT50-MTB4

型式 Order no.	L1	L
NT50U(M)-MTB4- 50	50	195
-100	100	245
-150	150	295
-200	200	345
-250	250	395
-300	300	445

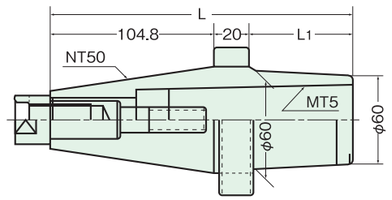

NT50-MTB5

型式 Order no.	L1	L
NT50U(M)-MTB5- 50	50	174.8
-100	100	224.8
-150	150	274.8
-200	200	324.8
-250	250	374.8
-300	300	424.8

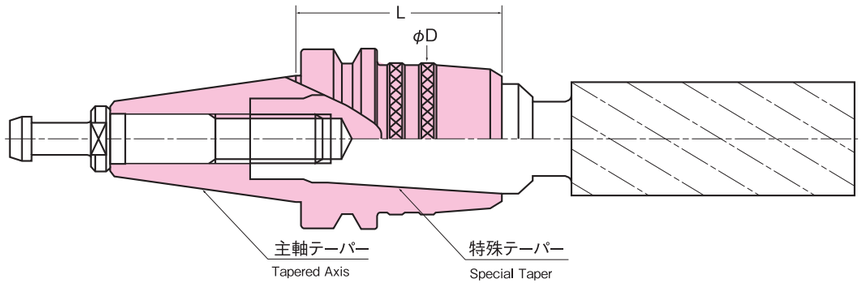

BT50 シリーズ

BT50-BC16.25.(主軸テーパーNT50) Tapered Axis		
型 式 Order no.	φD	L
BT50-BC16-105	38	105
-135	〃	135
-165	〃	165
-200	〃	200
-250	〃	250
-300	〃	300
BT50-BC25-105	52	105
-135	〃	135
-165	〃	165
-200	〃	200
-250	〃	250
-300	〃	300

BT50-BC32.42.(主軸テーパーNT50) Tapered Axis		
型 式 Order no.	φD	L
BT50-BC32-105	65	105
-135	〃	135
-165	〃	165
-200	〃	200
-250	〃	250
-300	〃	300
BT50-BC45-105	85	105
-135	〃	135
-165	〃	165
-200	〃	200
-250	〃	250
-300	〃	300

BT40 シリーズ

BT40-BC16.(主軸テーパーNT40) Tapered Axis		
型 式 Order no.	φD	L
BT40-BC16- 75	38	75
-105	〃	105
-135	〃	135
-165	〃	165
-200	〃	200

BT40-BC25.(主軸テーパーNT40) Tapered Axis		
型 式 Order no.	φD	L
BT40-BC25- 75	52	75
-105	〃	105
-135	〃	135
-165	〃	165
-200	〃	200

焼きばめ用コレット Collet for Heat Treatment

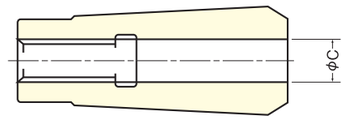

専用割コレット Special Collet with Taper

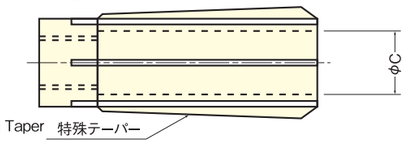

型 式 Order no.	刃物シャンク径(φC)				
BCY16-	16	12	10	8	6
BCY25-	25	20	16	12	–
BCY32-	32	25	20	16	–
BCY42-	42	32	25	20	–

型 式 Order no.	刃物シャンク径(φC)				
BC16-	16	12	10	8	6
BC25-	25	20	16	12	–
BC32-	32	25	20	16	–
BC42-	42	32	25	20	–

※今までのストレートシャンク刃物を使用される時に御使用下さい。 Please Use with the Conventional Straight Shank

専用プルボルト Special Pull Bolt

BT40-MASⅠ,MASⅡ
BT50-MASⅠ,MASⅡ

※OKK、森精機、日立精機
その他各メーカーとりそろえております。
OKK, MoriSeiki, HitashiSeiki and Still More Ex Stock

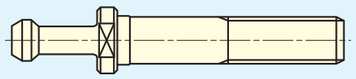

裏座ぐりアーバー
BACK BORING BAR

特殊品製作例

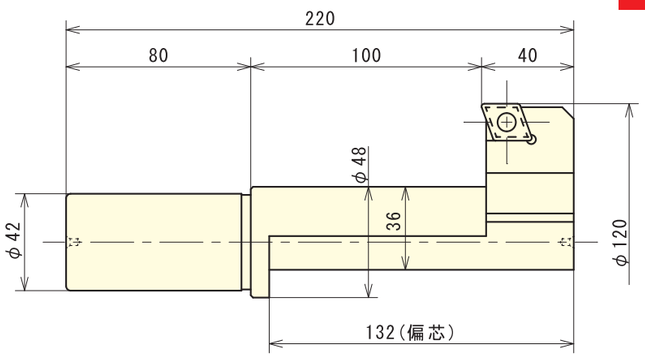

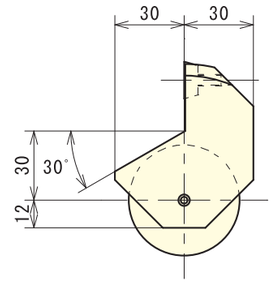

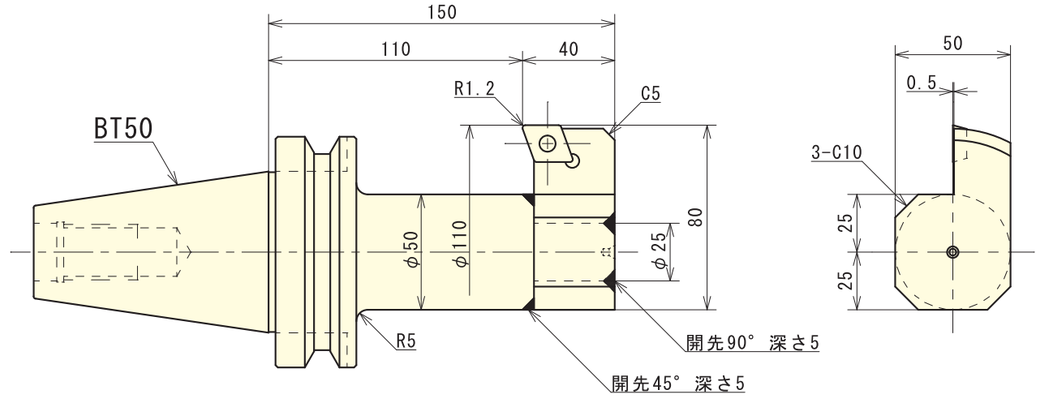

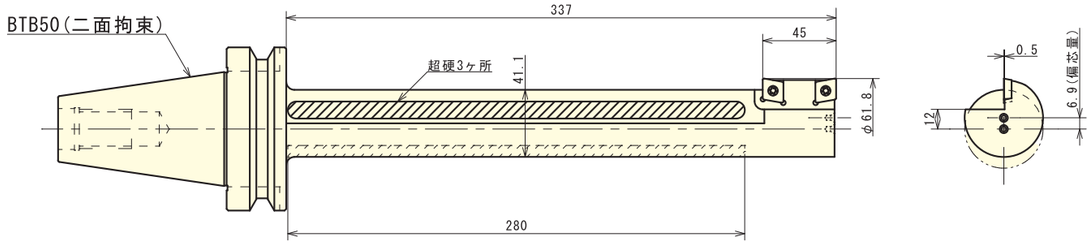

タッチセンサー TOUCH SENSOR

- ワークの基準測定に。
  Use the reference measurement of work
- LEDが光ってお知らせ。
  LED will inform glowing
- ＸＹ軸測定専用。
  （Z軸での使用は出来ません。）
  X-axis and Y-axis measurement only



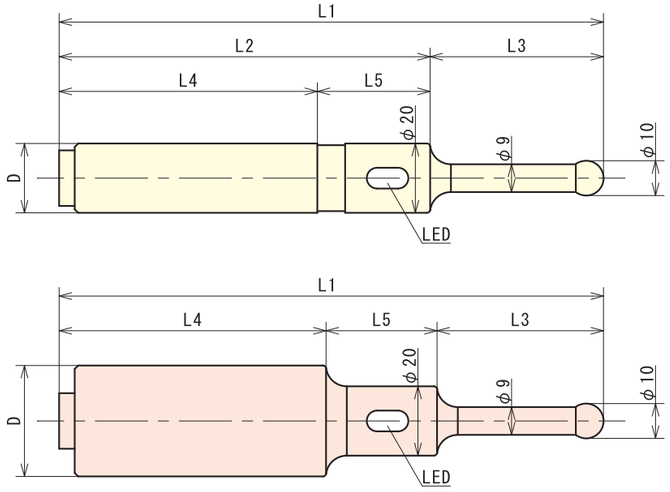

型　式	D	L1	L2	L3	L4	L5
TS20	20	157	107	50	75.5	32.5
TS32	32		–	48	77	32

タッチセンサーアーバー TOUCH SENSOR ARBOR

- タッチセンサーとアーバーのセット。
  Set of touch sensor and arbor
- LEDが光ってお知らせ。
  LED will inform glowing
- ＸＹ軸測定専用。
  （Z軸での使用は出来ません。）
  X-axis and Y-axis measurement only

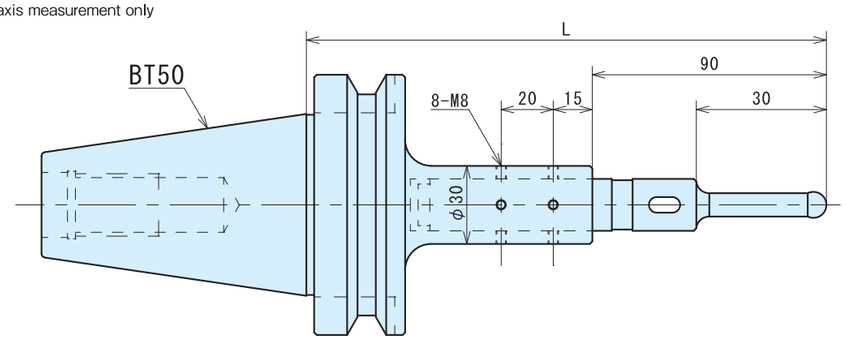

型　式	L	付属タッチセンサー
BT50-TS20-200	200	TS20
-300	300	
-400	400	
-500	500	

テストバー TEST BAR

- スピンドルの振れ確認や刃物のプリセットに。
  To the deflection check of a spindle or preset of an edged tools



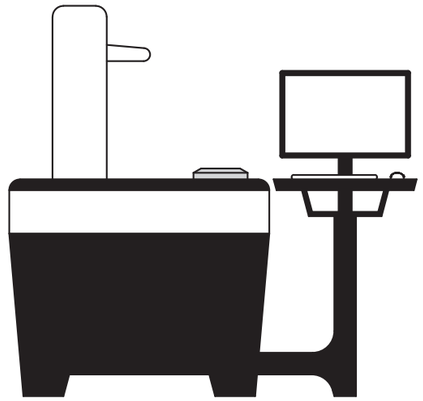

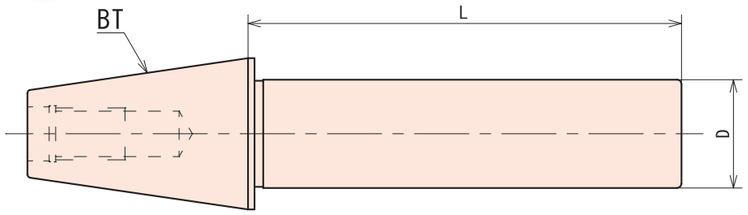

型　式 Order no.	テーパー	D	L
BT30-φ30-200	BT30	30	200
BT40-φ40-300	BT40	40	300
BT50-φ50-300	BT50	50	300

特殊品の製作も承ります。
Special sizes available on request

Zプリセッター Z PRESETTER

- ワークの基準位置測定に。
  Use the reference measurement of work



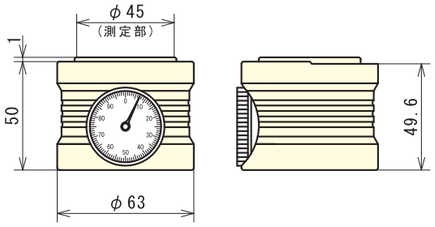

型　式 Order no.	高さ	サイズ	磁性
ZIP50A	50±0.005	φ63×50	有

B.C TOOLING SYSTEM ロッキングフィクチャ LOCKING FIXTURE

■ アーバーを固定し、プルボルトや刃物をスムーズに脱着出来ます。
Makes the mounting of pull bolt and tool on the fixed arbor so easy

縦型タイプ(BT,NT共通)
Vertical type (for both BT and NT)



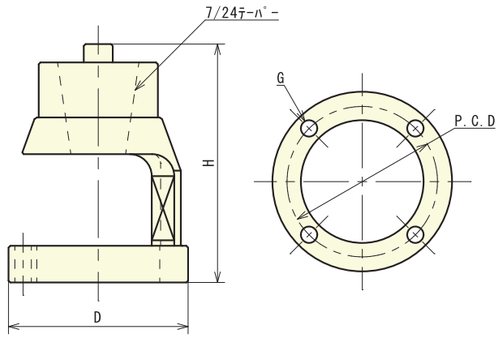

テーパー Taper	H	D	P.C.D	G
NT30	105	83	65	3-φ9
NT40	130	98	82	4-φ9
NT50	187	128	115	4-φ9

横型タイプ(BT用)
Horizontal type (for BT)



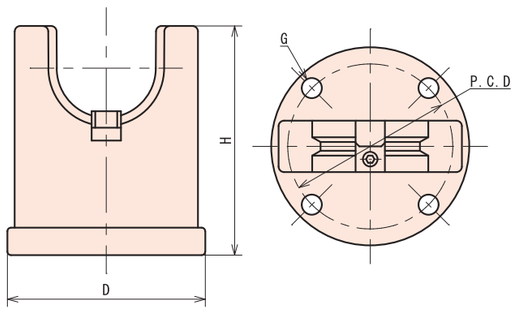

テーパー Taper	H	D	P.C.D	G
BT40	125	108	90	4-φ11
BT50	167	148	120	4-φ11

縦型(HSK用)
Vertical type (for HSK)



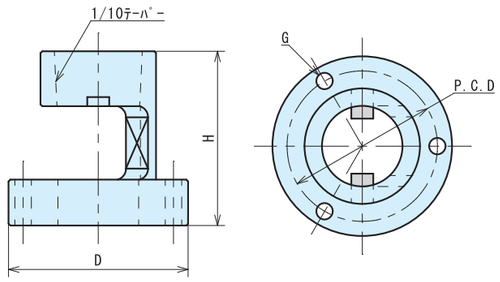

テーパー Taper	H	D	P.C.D	G
HSK63	95	98	82	3-φ9
HSK100	112	128	115	3-φ9

B.C TOOLING SYSTEM プルスタッドボルト PULL STUD BOLT



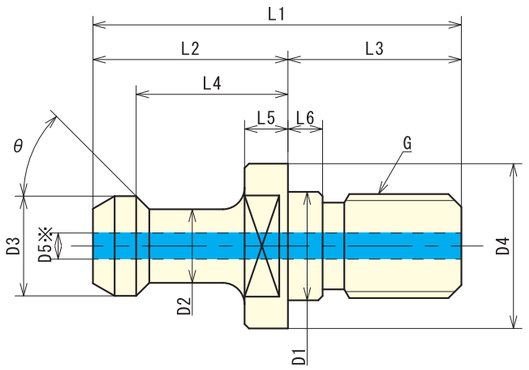

MAS規格
MAS standard

※穴付のみ

型式 Order no.	L1	L2	L3	L4	L5	L6	D1	D2	D3	D4	θ	G	D5※
BT30−I型	43	23	20	18	5	4	12.5	7	11	16.5	45°	M12	3
II型											60°		
BT35−I型	48	28	20	22.5	5	4	12.5	8.5	13	20	45°	M12	3
II型											60°		
BT40−I型	60	35	25	28	6	5	17	10	15	23	45°	M16	4
II型											60°		
III型											90°		
BT50−I型	85	45	40	35	10	8	25	17	23	38	45°	M24	6
II型											60°		
III型											90°		
BT60−I型	115	65	50	53	14	10	31	24	32	56	45°	M30	8
II型											60°		

特殊品の製作も承ります。
Special sizes available on request

JIS規格
JIS standard

※穴付のみ

型式 Order no.	L1	L2	L3	L4	L5	L6	D1	D2	D3	D4	θ	G	D5※
JIS BT40	54	29	25	23	7	5	17	14	19	23	75°	M16	7
JIS BT50	74	34	40	25	7	8	25	21	28	38		M24	10

特殊品の製作も承ります。
Special sizes available on request

■ **三井精機用 BT40・BT50**
For MITSUI SEIKI

■ **ヤマザキマザック用 BT40・BT50**
For YAMAZAKI MAZAK

■ **センタースルー**
For center through

■ **Oリング付センタースルー**
Center through with o ring

■ **強力型（材質:SKD61）BT50-Ⅰ型・Ⅱ型・Ⅲ型**
Strong type (dies steel:SKD61)

購入時の注意

ご使用の機種や仕様によって異なる場合が御座いますので、必ず機械の仕様書をご確認下さい。
ご注文の際は仕様書に記載されているプルボルトの図面をお送り頂けます様、お願い致します。

ジャッキA型
Jack A Type

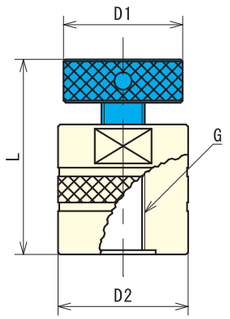

型 式	L	D1	D2	G
GA 45- 55	45~55	45	50	M16
GA 55- 70	55~70			
GA 70- 95	70~95			
GA 90-130	90~130	55	60	M20
GA120-180	120~180			
GA160-260	160~260			
GA200-320	200~320			

ジャッキB型
Jack B Type

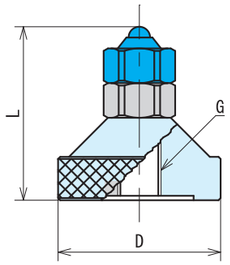

型 式	L	D	G
GB-50	50	50	M16
GB-75	75	75	M20

基準ブロック
Standard Block

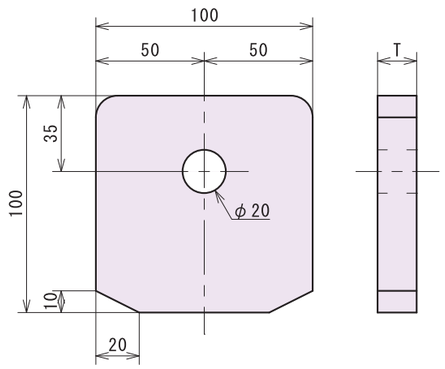

型 式	T
K-18	18
K-22	22
K-24	24
K-28	28

直角基準ブロック
Standard Block- Right Angle

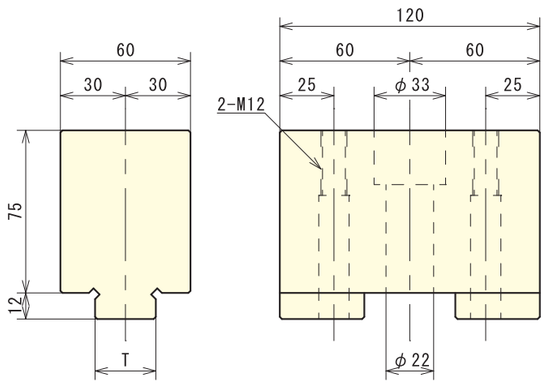

型 式	T
C-18	18
C-20	20
C-22	22
C-24	24
C-28	28

B.C TOOLING SYSTEM 段取り用取付工具 PRE-SETTING EQUIPMENT

サイドジャッキA型
Side Jack A Type

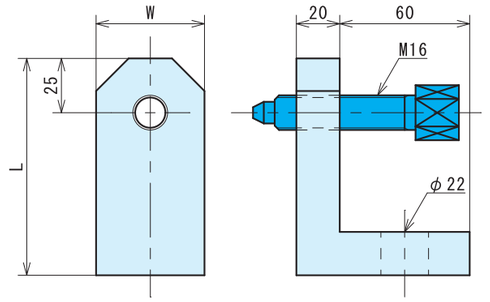

型 式	L	W
100×50	100	50

サイドジャッキB型
Side Jack B Type

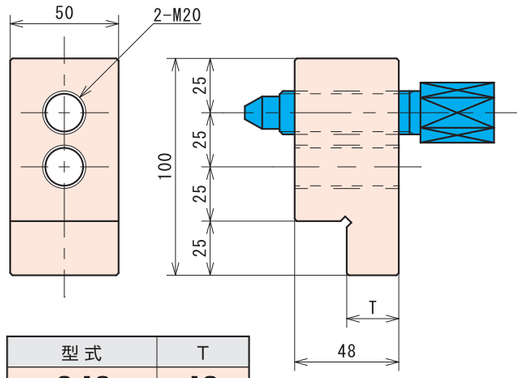

型 式	T
S-18	18
S-22	22
S-24	24

円筒ブロック
Column Block

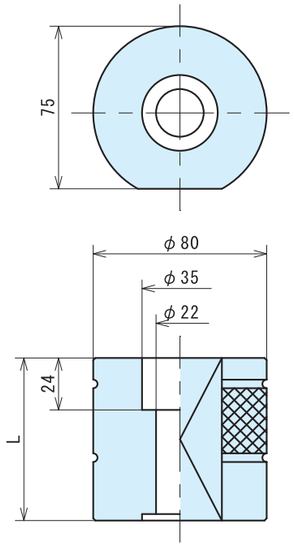

型式	L
E- 50	50
E- 75	75
E-100	100
E-125	125
E-150	150

ライナーブロック
Liner Block

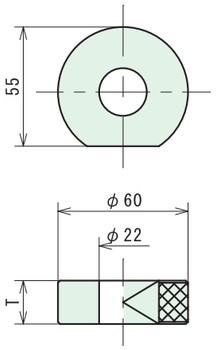

型式	T
R- 5	5
R-10	10
R-15	15
R-20	20
R-25	25

別作オーダーシート

月　日

会社名

担当者

TEL

FAX

日立α高送り用アーバー

フェイスミルアーバーA･B･C型

SECO用サイドカッターアーバー

シェルエンドミルアーバーA･B･C型

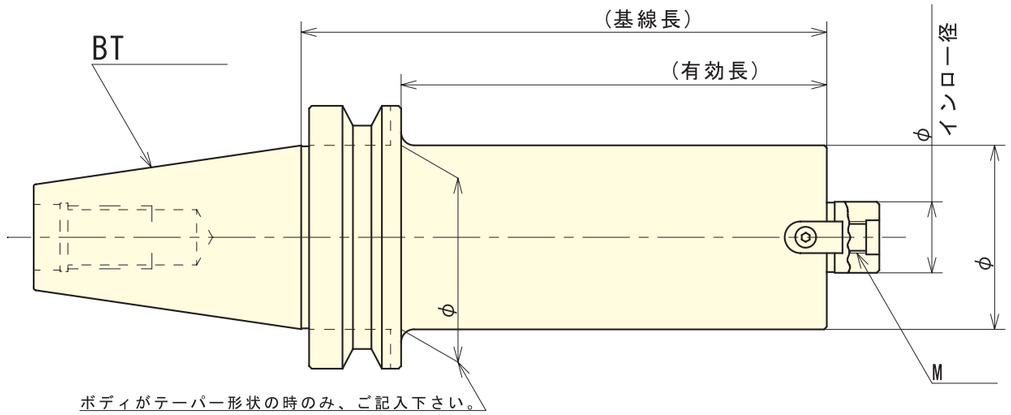

当てはまるものに○印で囲んで下さい。もしくは数字をご記入下さい。

ＢＴ	二面拘束	タイプ	インロー径	長　さ		オイルホール
BT30 BT40 BT50	有 無	日立　SECO用 FMA　SMA FMB　SMB FMC　SMC		基線長 有効長		なし センタースルー 端面スルー

- 長さは基線長、又は、有効長のどちらかをご指示下さい。
- 規格寸法と異なる寸法のみご記入下さい。長さに関しましては必ずご記入下さい。
- 記入欄がなく、規格寸法と異なる場合は、空いているスペースにご記入お願いします。
- 正式に注文になった場合はCAD図を送らせて頂きます。
- FMA47.625、FMB40F、FMB60は形状が異なります。

株式会社 B.Cテック

本　社　〒596-0843 大阪府岸和田市北阪町148-2
TEL(072)428-5081　FAX(072)428-5082　E-mail:bc.tech@nifty.com　URL　http://www.bctech-tooling.com

B.C TOOLING SYSTEM FAX(072)428-5082

別作オーダーシート

月　日

会社名

担当者

TEL

FAX

サイドロックホルダー

ダイナミルホルダー

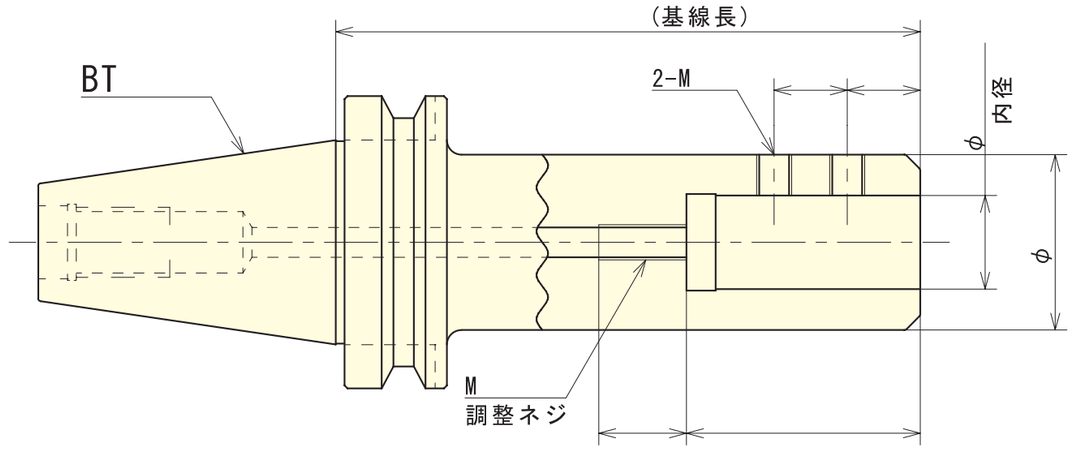

当てはまるものに○印で囲んで下さい。もしくは数字をご記入下さい。

ＢＴ	二面拘束	タイプ	内　径	長　さ	調整ネジ
BT30 BT40 BT50	有 無	SLA SLD			有 無

- 規格寸法と異なる寸法のみご記入下さい。内径・長さに関しましては必ずご記入下さい。
- 記入欄がなく、規格寸法と異なる場合は、空いているスペースにご記入お願いします。
- 正式に注文になった場合はCAD図を送らせて頂きます。

株式会社 B.Cテック

本　社　〒596-0843 大阪府岸和田市北阪町148-2
TEL(072)428-5081　FAX(072)428-5082　E-mail:bc.tech@nifty.com　URL　http://www.bctech-tooling.com

別作オーダーシート

月　　日

会社名

担当者

TEL

FAX

サイドカッターアーバー

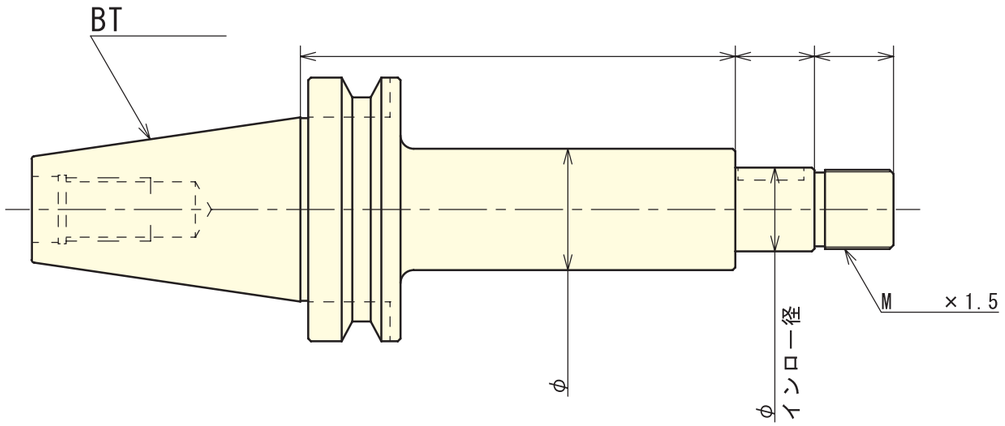

当てはまるものに○印で囲んで下さい。もしくは数字をご記入下さい。

ＢＴ	二面拘束	インロー径	長　さ	ネ　ジ
BT30 BT40 BT50	有 無			

- 規格寸法と異なる寸法のみご記入下さい。長さに関しましては必ずご記入下さい。
- 記入欄がなく、規格寸法と異なる場合は、空いているスペースにご記入お願いします。
- 正式に注文になった場合はCAD図を送らせて頂きます。

株式会社 B.Cテック
本　社　〒596-0843 大阪府岸和田市北阪町148-2
TEL(072)428-5081　FAX(072)428-5082　E-mail:bc.tech@nifty.com　URL　http://www.bctech-tooling.com

B.C TOOLING SYSTEM FAX(072)428-5082

別作オーダーシート

月　　日

会社名

担当者

TEL

FAX

モールステーパーホルダーA型

モールステーパーホルダーB型

MTA

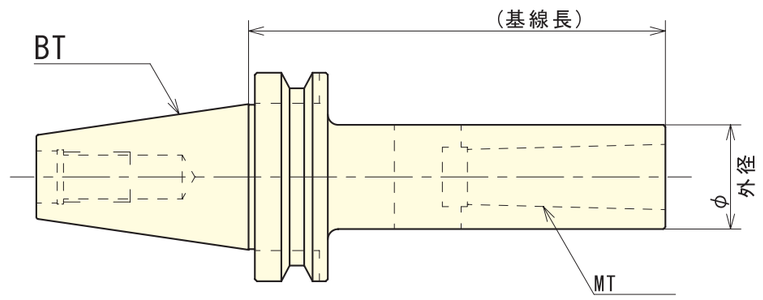

MTB

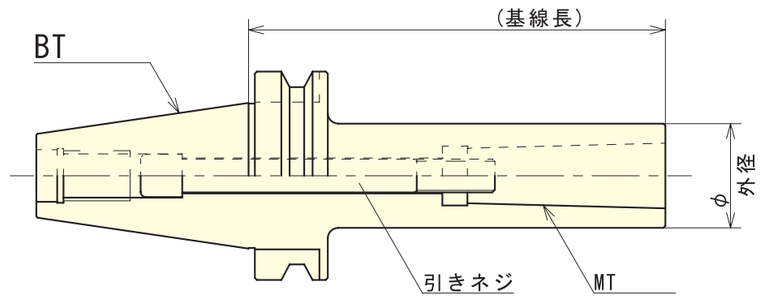

当てはまるものに○印で囲んで下さい。もしくは数字をご記入下さい。

ＢＴ	二面拘束	タイプ	ＭＴ	長　さ	外　径
BT30 BT40 BT50	有 無	MTA MTB			

- 規格寸法と異なる寸法のみご記入下さい。タイプ・MT・長さに関しましては必ずご記入下さい。
- 記入欄がなく、規格寸法と異なる場合は、空いているスペースにご記入お願いします。
- 正式に注文になった場合はCAD図を送らせて頂きます。

株式会社 B.Cテック
本　社　〒596-0843 大阪府岸和田市北阪町148-2
TEL(072)428-5081　FAX(072)428-5082　E-mail:bc.tech@nifty.com　URL　http://www.bctech-tooling.com

別作オーダーシート

月　日

会社名

担当者

TEL

FAX

ボーリングバー(ストレートタイプ)

ボーリングバー(テーパータイプ)

ストレートタイプ

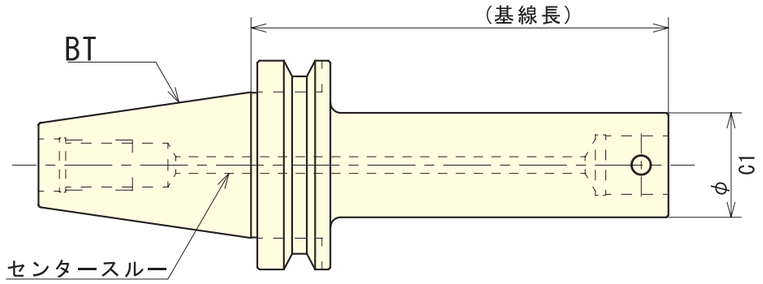

テーパータイプ

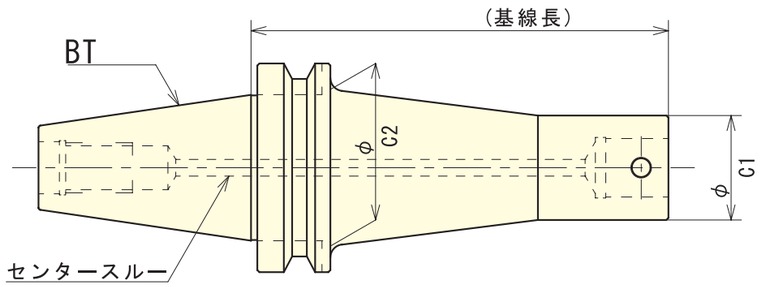

当てはまるものに○印で囲んで下さい。もしくは数字をご記入下さい。

B T	二面拘束	タイプ	長　さ	C1	C2
BT30 BT40 BT50	有 無	ストレート テーパー			(テーパーのみ)

- 規格寸法と異なる寸法のみご記入下さい。長さに関しましては必ずご記入下さい。
- 記入欄がなく、規格寸法と異なる場合は、空いているスペースにご記入お願いします。
- 正式に注文になった場合はCAD図を送らせて頂きます。

株式会社 B.Cテック
本　社　〒596-0843 大阪府岸和田市北阪町148-2
TEL(072)428-5081　FAX(072)428-5082　E-mail:bc.tech@nifty.com　URL　http://www.bctech-tooling.com

B.C TOOLING SYSTEM FAX(072)428-5082

別作オーダーシート

月　日

会社名

担当者

TEL

FAX

タップ延長ソケット

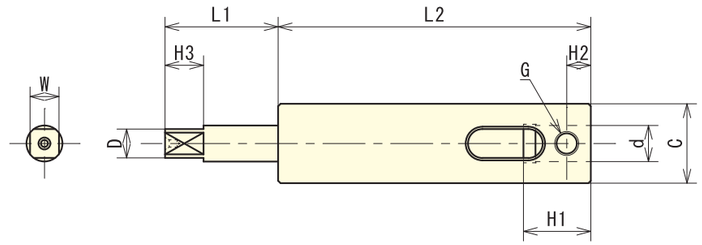

数字をご記入下さい。

タップ	L1	L2	D	d	C	H1	H2	H3	G	W

コンビアーバー

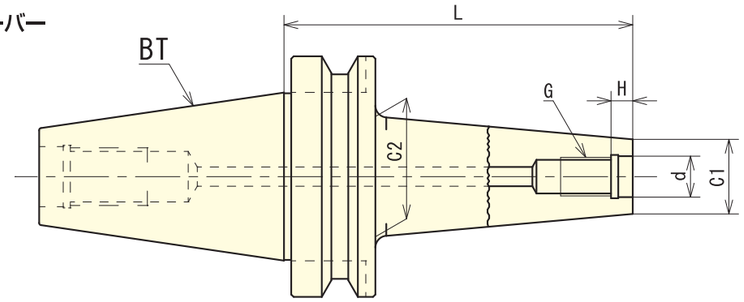

当てはまるものに○印で囲んで下さい。もしくは数字をご記入下さい。

B T	二面拘束	タイプ	L	d	G	C1	C2	G
BT30 BT40 BT50	有 無	ストレート テーパー					(テーパーのみ)	

- 記入欄がなく、規格寸法と異なる場合は、空いているスペースにご記入お願いします。
- 正式に注文になった場合はCAD図を送らせて頂きます。

株式会社 B.Cテック
本　社　〒596-0843 大阪府岸和田市北阪町148-2
TEL(072)428-5081　FAX(072)428-5082　E-mail:bc.tech@nifty.com　URL　http://www.bctech-tooling.com

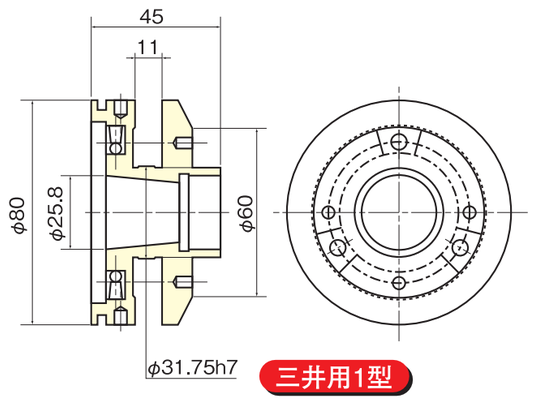

三井用1型

Mitsui Type 1

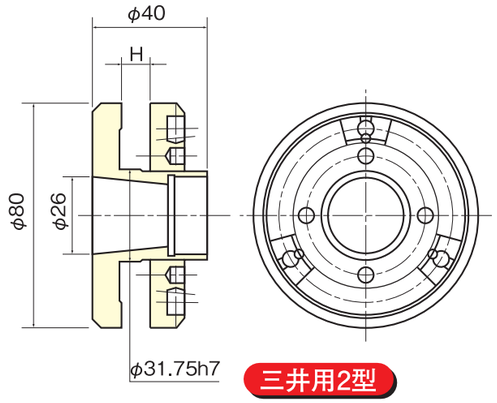

三井用2型

Mitsui Type 2

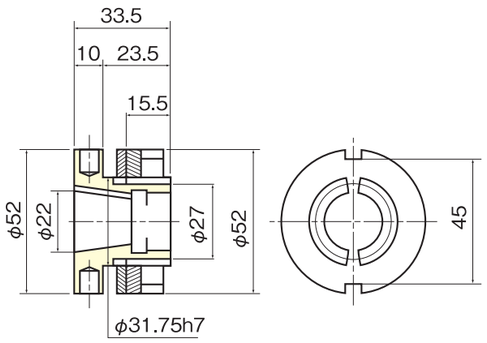

マキノ用

Makino

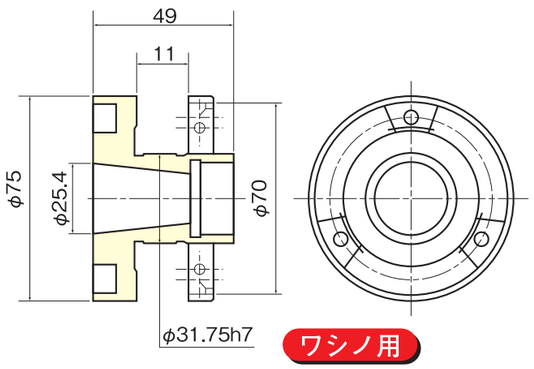

ワシノ用

Washino

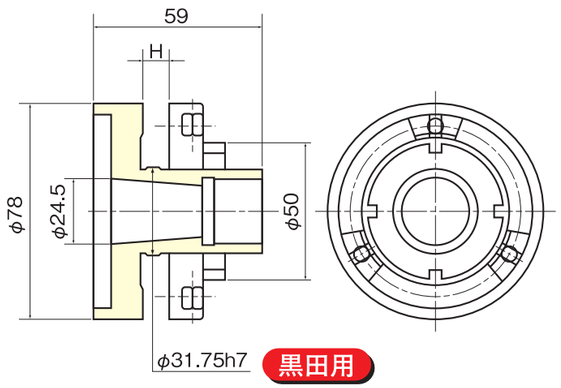

黒田用

Kuroda

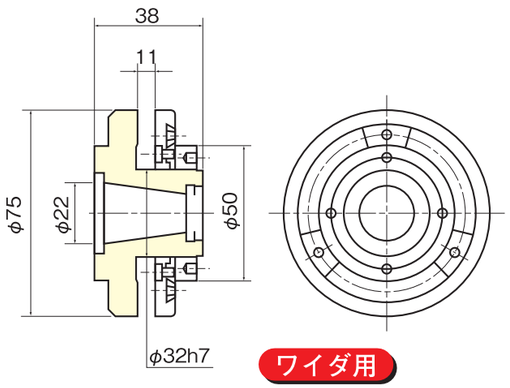

ワイダ用

Waida

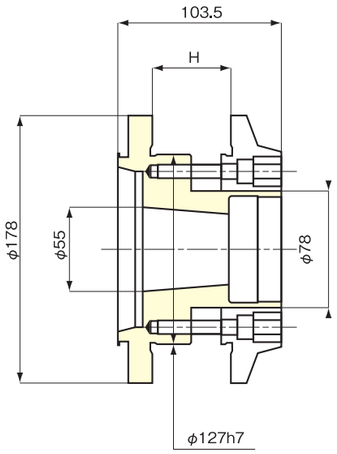

豊田用

for Toyota

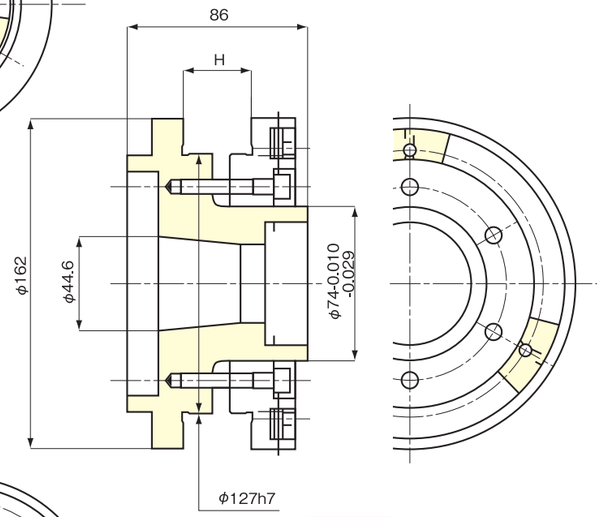

岡本用（ϕ50.8用有）

for Okamoto

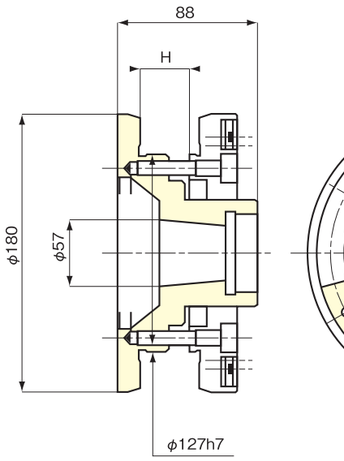

シギヤ用

for Shigiya

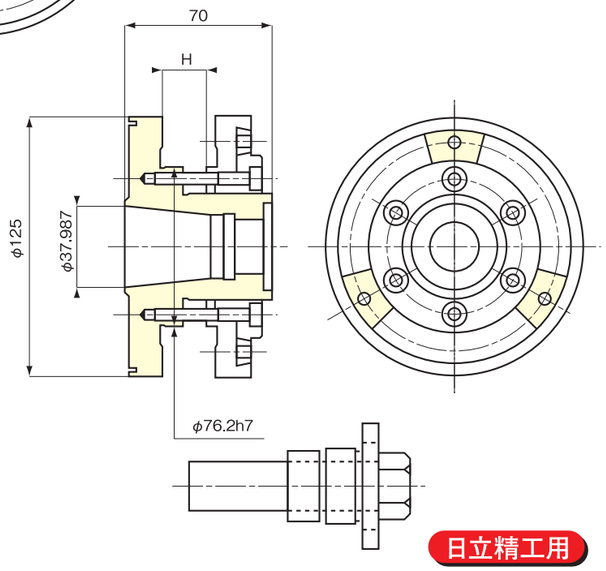

日立精工用

for Hitachi Seiko

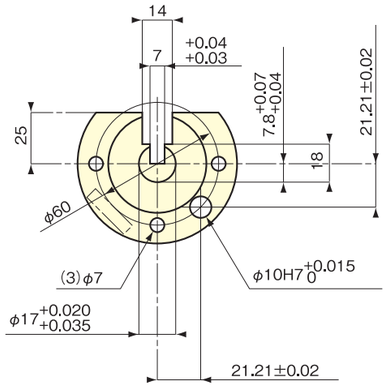
14
7
+0.04
+0.03
7.8 +0.07 +0.04
21.21±0.02
25
18
φ60
(3)φ7
φ10H7 +0.015 0
φ17 +0.020 +0.035
21.21±0.02

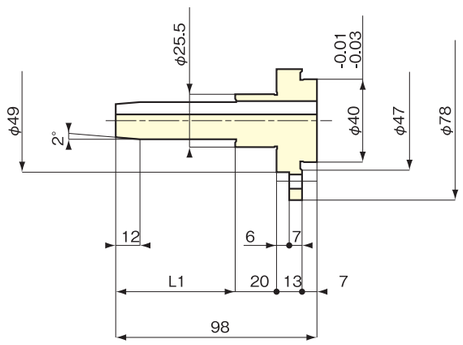
φ25.5
-0.01
-0.03
φ49
2°
φ40
φ47
φ78
12
6
7
L1
20
13
7
98

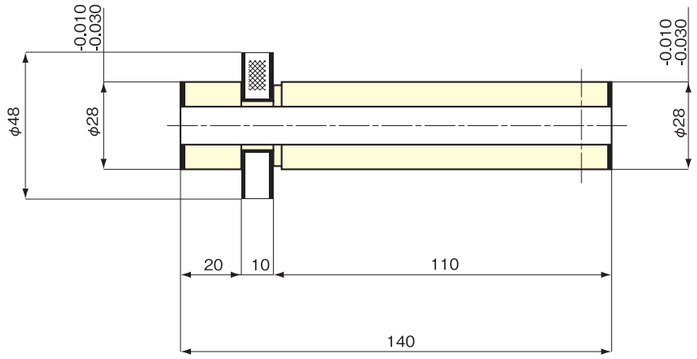
-0.010
-0.030
φ48
φ28
-0.010
-0.030
φ28
20
10
110
140

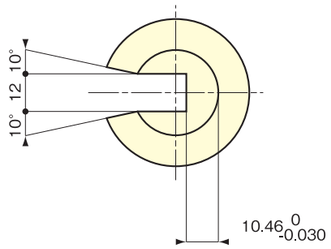
10°
12
10°
10.46 0 -0.030

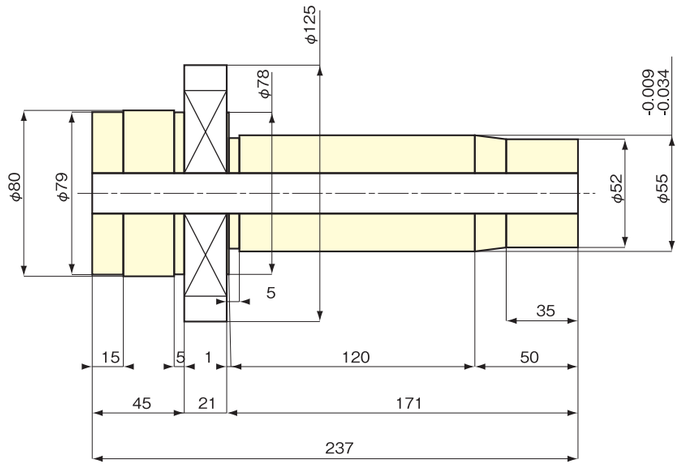
φ125
φ78
-0.009
-0.034
φ80
φ79
φ52
φ55
5
35
15
5
1
120
50
45
21
171
237

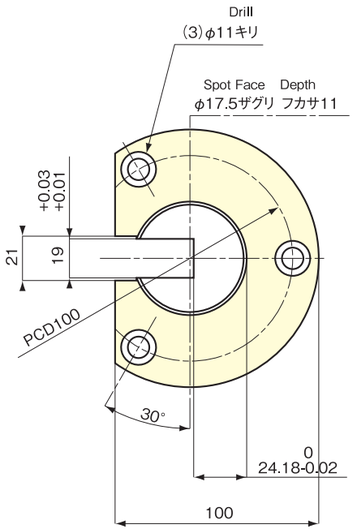
Drill
(3)φ11キリ
Spot Face Depth
φ17.5ザグリ フカサ11
+0.03
+0.01
21
19
PCD100
30°
0
24.18-0.02
100

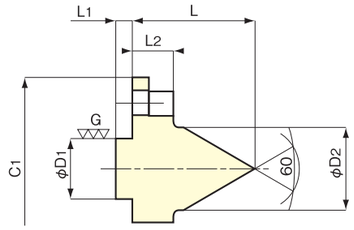
L1
L
L2
G
C1
φD1
60
φD2

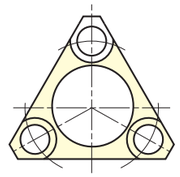

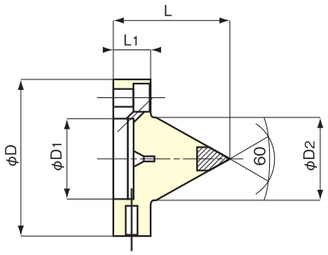
L
L1
φD
φD1
60
φD2

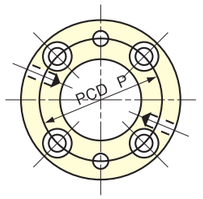
PCD
P

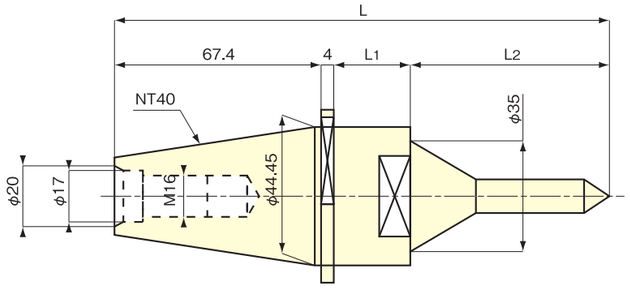
L
67.4
4
L1
L2
NT40
φ35
φ20
φ17
M16
φ44.45

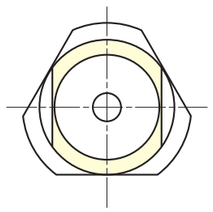

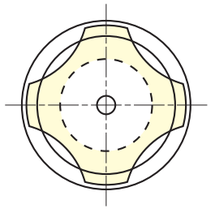

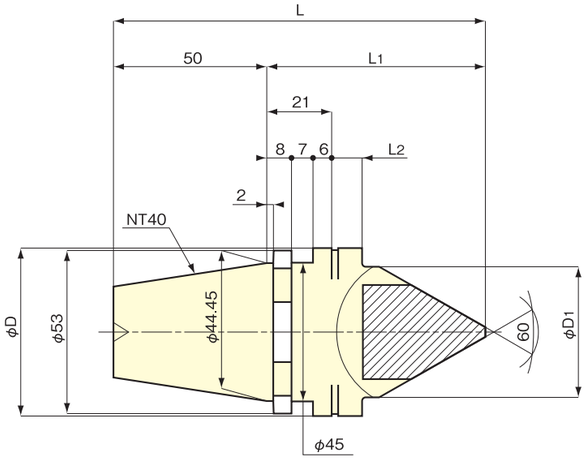
L
50
L1
21
8
7
6
L2
2
NT40
φD
φ53
φ44.45
60
φD1
φ45

B.C TOOLING SYSTEM ホブアーバー HOB ARBOR

■ 別作ホブアーバーを設計製作致します。
Special hob arbor available on request

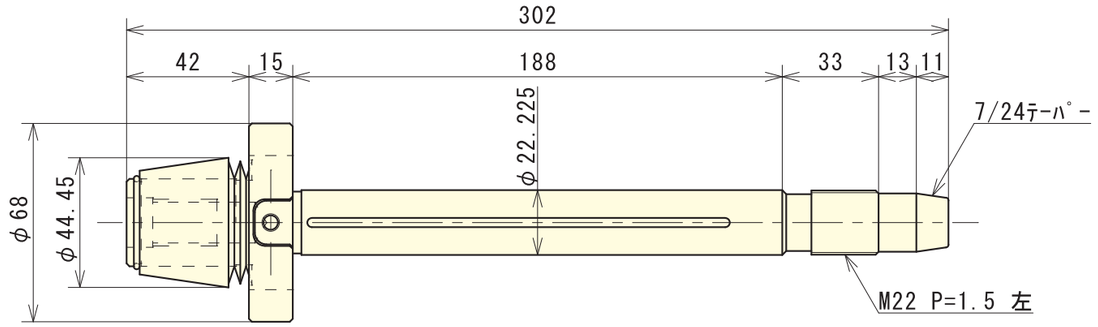

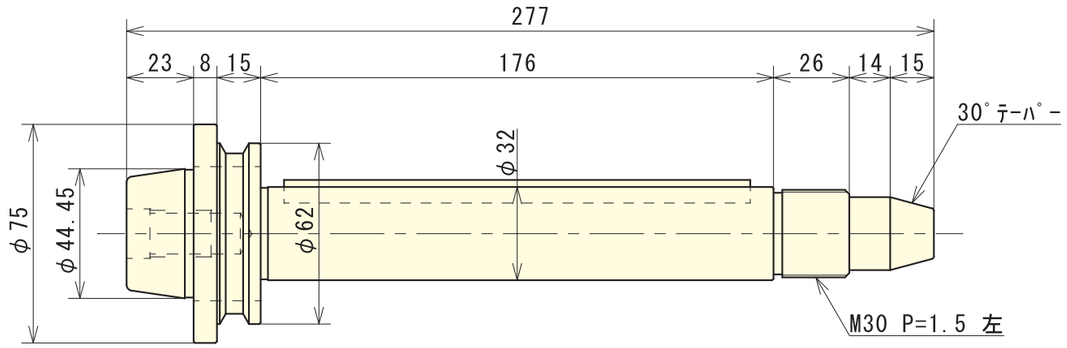

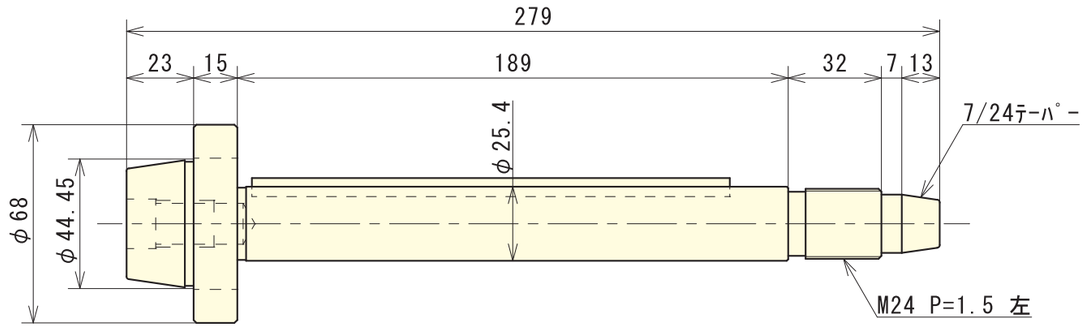

K&U 特殊切削工具の設計製作 DESIGN AND PRODUCTION OF SPECIAL TOOLS



取 扱 品 目 ITEMS

超硬・ダイヤモンド工具	Carbide Diamond Tool
コンビネーションバニシングリーマー	Combination Banishing Reamer
コンビネーションバニシングドリル	Combination Banishing Drill
バニシングリーマー	Banishing Reamer
バニシングドリル	Banishing Drill
座ぐりカッター	Spotting Cutter
サイドカッター(ロー付)	Side Cutter (Brazed)
チドリ刃サイドカッター(ロー付)	Side Cutter with Many Teeth (Brazed)
スロアーウェイ・ボーリングカッター	Indexible Boring Cutter
スロアーウェイ・座ぐりカッター	Reamers
各種リーマー	End Mills
各種エンドミル	Graphite End Mill
グラファイトエンドミル	PG (Profiling)
PG(プロファイル加工)	Chamfering and Spotting End Mill
ダイヤモンド付面取り座ぐりエンドミル	(Diamond)
バイト(特殊品)	Special Bit
メタルソー	Metal Saw

2番取工具	Relieving Tool
各種シングルカッター	Various Single Cutter
セレーションカッター	Serration Cutter
スレットホブ	Thread Hob
Vノッチカッター	V Notch Cutter
Uノッチカッター	U Notch Cutter
ホームドカッター	Homed Cutter
タップ溝切カッター	Tap Grooving Cutter
外丸・内丸カッター	External/ Internal Cutter
他(特殊品設計製作)	Special Design and Manufacturing

H.S.S	
フライスカッター	Milling Cutter
メタルソー	Metal Saw
丸ナイフ(片刃・両刃)	Round Knife
サイドカッター	Side Cutter
チドリ刃・サイドカッター	Side Cutter with Many Teeth
S.W.アングルカッター	S.W.Angle Cutter
プレンカッター	Plain Cutter
マシンリーマー	Machine Reamer
ハンドリーマー	Hand Reamer
他(特殊リーマー)	Special Reamer
エンドミル(直刃・NKタイプ)	End Mill (Solid, NK type)
テーパーエンドミル	Taper End Mill
コーナーエンドミル	Corner End Mill
他(特殊エンドミル)	Special End Mill
Tスロットカッター	T Slot Cutter
キーシードカッター	Keyceed Cutter
軸付アングルカッター	Angle Cutter with Axis
ロングドリル(ストレート・テーパー)	Long Drill (Straigh/ Taper)
各種段付ドリル	Stepped Drills
オイルホールドリル	Drills with Through Hole
バイト(他特殊バイト)	Special Bit
特殊平板カッター	Special Cutter for Thin Wall
面取り座ぐりカッター	Chamfering and Spotting Cutter
他(特殊品設計製作)	Special Design and Manufacturing
各種マシニング用ツーリング	Tooling for Various Machines

各種コーティング Various Coatings

インプレートダイヤ Inplate Diamond
ダイヤ・ミラクルTIN Diamond Miracle TiN
TICNTIALN TiCN TiAlN

B.Cテックグループ　ケイユーテクニカ BC Tech Group KU Technica

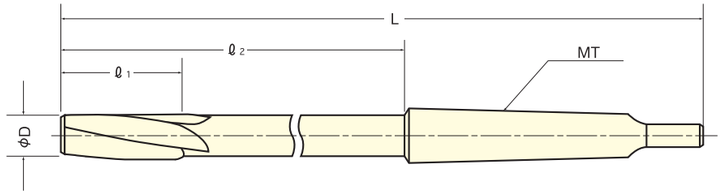

超硬リーマ寸法表(テーパーシャンク) Carbide Reamer Dimensions (Taper Shank)

寸法φD Diameter	Dの公差 Dia Torelance	刃数 Number of Teeth	全長 L Whole Length	刃長 ℓ1 Cutting Length	シャンク下長さ ℓ2 Neck Length	モールステーパーNo. Morse Taper No.	下穴取代寸法φ Pre Hole Dia
3.0	+2~+6μ	4	120	25	54.5	MT1	0.1~0.3
4.0	+2~+6μ	4	130	25	64	MT1	0.1~0.3
5.0				30			
6.0							0.1~0.4
7.0	+3~+8μ	4	140	30	74	MT1	0.1~0.4
8.0	+3~+8μ	4	150	30	84	MT1	0.1~0.4
9.0	+3~+8μ	4	165	30	100	MT1	0.1~0.4
10.0							
11.0	+3~+8μ	4	170	30	105	MT1	0.1~0.4
12.0	+3~+8μ	4	175	30	110	MT1	0.1~0.4
13.0	+3~+8μ	4	180	30	115	MT1	0.1~0.4
14.0							0.1~0.4
15.0	+3~+8μ	6	200	30	120	MT2	0.1~0.5
16.0	+3~+8μ	6	205	30	125	MT2	0.1~0.5
17.0							
18.0	+3~+8μ	6	210	30	130	MT2	0.1~0.5
19.0							
20.0	+5~+10μ	6	220	30	140	MT2	0.1~0.5
21.0	+5~+10μ	6	230	30	150	MT2	0.1~0.5
22.0							
23.0	+5~+10μ	6	240	30	160	MT2	0.1~0.5
24.0	+5~+10μ	6	250	30	151	MT3	0.1~0.5
25.0	+5~+10μ	6	255	30	156	MT3	0.1~0.5

超硬リーマ推奨切削条件表 Carbide Reamer Recommendable Cutting Condition Chart

リーマ径 Reamer Dia	(合金鋼) Alloyed Steel S55C.SCM3.調質鋼 等 Tempered Steel			(非鉄金属) NonFerrous Steel アルミ.ジュラルミン.黄銅 等 Alminium Geralmin Yellow Cupper			(特殊鋼) Special Steel SKD.ステンレスS55Cの調質材 SKD Stainless Steel S55C Tempered			(鋳物) Cast Iron FC20.FC30 等		
	切削速度 m/min Cutting Speed	回転数 r.p.m Rotation	送り m/rev Feed	切削速度 m/min Cutting Speed	回転数 r.p.m Rotation	送り m/rev Feed	切削速度 m/min Cutting Speed	回転数 r.p.m Rotation	送り m/rev Feed	切削速度 m/min Cutting Speed	回転数 r.p.m Rotation	送り m/rev Feed
3	30~35	3200~3700	0.2	40~50	5300~6300	0.2	20~23	2000~2400	0.15	35~40	3700~4200	0.2
6		1600~1800			2600~3200	0.3		1000~1200	0.2		1800~2100	
10		950~1100	0.3		1300~1600	0.4		640~730	0.3		1100~1200	0.3
15		640~740			850~1000			420~480			700~800	
20	25~30	400~480		35~40	560~640		15~20	240~320		30~35	450~550	0.4
25		320~380			450~500	0.5		190~240			380~450	
30		260~320			370~420			160~210			300~370	
35		220~270		30~35	270~320		15	140	0.35		270~300	
40		200~240	0.4		240~280	0.6		120		25~30	200~240	
45		180~200		25~30	180~210			100	0.4		180~200	
50		160~190			160~190			95			160~190	

完全止り穴・通り穴・底付き穴・全てこのリーマ1本でOK!

Suitable for Through Hole and Bottom Hole

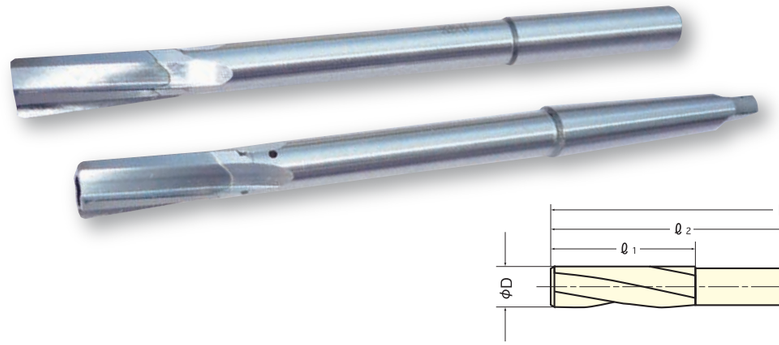

特長

●直進性が抜群で下穴曲がりを修正し、美しい面粗度、安定した仕上り寸法が得られます。
●切屑をスムーズに排出しますので、穴の奥に切屑が残りません。
●超硬のため切屑スピードも速く能率向上が可能です。
●水溶性、油性どちらの切削液も可能です。
●調質材、ステンレス材等、難削材も問題なく行えます。
●穴寸法管理が良いのでマシニングセンターやNC旋盤に最適です。
●再研磨も簡単に行えます。
☆刃部コーティング品、段付きなどの特殊リーマも承っております。

Advantages
Good Concentricity, Surface Quality, Finished Dimension Accuracy.
Smooth Chip Removal and No Left Over at the Hole.
Solid Carbide Achieves High Cutting Speed therefore Efficient Machining.
Both Emulsion and Cutting Oil are Suitable.
Easy Machining of Hardened Stainless Steel and Tempered Material.
Because of Good Hole Quality, Best with Machining Center and NC Autolathe.
Easy Regrinding.
Cutting Part Coating ad Special Stepped Reamer on Request.

超硬リーマ寸法表(ストレートシャンク) Carbide Reamer Dimensions (Straight Shank)

寸法φD Diameter	Dの公差 Dia Torelance	刃数 Number of Teeth	全長 L Whole Length	刃長 ℓ1 Cutting Length	シャンク下長さ ℓ2 Neck Length	シャンク径 φ Shank Dia	下穴取代寸法φ Pre Hole Dia
2.0	+2~+6μ	3	70	20	30	3.0	0.1~0.2
2.5							
3.0		4		25	40		0.2~0.3
3.5	+2~+6μ	4	80	25	50	4.0	0.2~0.3
4.0							
4.5	+2~+6μ	4	90	30	60	5.0	0.2~0.3
5.0							0.2~0.4
5.5	+2~+6μ	4	100	30	60	6.0	0.2~0.4
6.0					70		0.2~0.5
6.5	+3~+8μ	4	110	30	80	8.0	0.2~0.5
7.0							
7.5							
8.0	+3~+8μ	4	125	30	85	8.0	0.2~0.5
8.5	+3~+8μ	4	135	30	95	10.0	0.2~0.5
9.0					100		
9.5	+3~+8μ	4	150	30	100	10.0	0.2~0.5
10.0					105		
10.5	+3~+8μ	4	155	30	105	12.0	0.2~0.5
11.0					110		
11.5	+3~+8μ	4	160	30	110	12.0	0.2~0.5
12.0							
12.5	+3~+8μ	4	165	30	110	12.0	0.2~0.5
13.0							
13.5	+3~+8μ	4	170	30	110	12.0	0.2~0.5
14.0							

B.C TOOLING SYSTEM スーパーバックボーBS型 SUPER BACK BORE TYPE BS

特　　長 Specifications

- ●バックボーリングも裏面取りもこれ1本でOK。
  注)サイズによっては、ボーリングが困難なものもあります。
- ●ボディのビビリ、曲がりを抑える特殊鋼を採用。
- ●最小加工径φ6.8～18種類の豊富なバリエーション。
- ●φ14以上は、四角チップを採用し、裏表の面取りが可能。
- ●特殊表面処理により、耐腐食性と耐摩耗性を向上。
- ●特殊品の製作も承ります。

Applicable for both back boring and back chamfering
Note: not all the sizes are best for boring application
Special material steel prevents the vibration of the bar
From minimum work diameter 6.8 up. 18 sizes available.
Sizes bigger than diameter 14mm take 4 corner insert and
are applicable for chamfering and back chamfering
Special surface treatment realizes good corrosion resistance and wear resistance
Special sizes on request

製造元(株)佐々木製作所

Manufactyred by Sasaki Corporaton

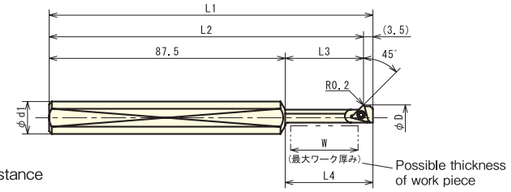

型　番 TOOL No.	φD	φd1	L1	L2	L3	L4	W Max. thick	最小加工径 Min. Dia	最大面取径 Max. Dia	チップ型番 INSERT
BSS068TB06	9.5	12	110	106.5	19	22	15	φ6.8	φ9.3	TB**060102
BSM068TB06	9.5	12	120	116.5	29	32	25	φ6.8	φ9.3	TB**060102
BSL068TB06	9.5	12	130	126.5	39	42	35	φ6.8	φ9.3	TB**060102
BSS085TB06	11.5	12	115	111.5	24	27.5	20	φ8.5	φ11.3	TB**060102
BSM085TB06	11.5	12	125	121.5	34	37.5	30	φ8.5	φ11.3	TB**060102
BSL085TB06	11.5	12	135	131.5	44	47.5	40	φ8.5	φ11.3	TB**060102

Note: please choose right hand breaker 注：ブレーカーはR勝手を使用して下さい。

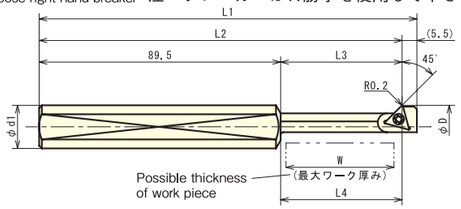

型　番 TOOL No.	φD	φd1	L1	L2	L3	W Max. thick	最小加工径 Min. Dia	最大面取径 Max. Dia	チップ型番 INSERT
BSS100TP09	14	16	125	119.5	30	35.5	25	φ10	φ13.8	TP**090202
BSM100TP09	14	16	135	129.5	40	45.5	35	φ10	φ13.8	TP**090202
BSL100TP09	14	16	150	144.5	55	60.5	50	φ10	φ13.8	TP**090202
BSS120TP09	16	16	130	124.5	35	40.5	30	φ12	φ15.8	TP**090202
BSM120TP09	16	16	140	134.5	45	50.5	40	φ12	φ15.8	TP**090202
BSL120TP09	16	16	155	149.5	60	65.5	55	φ12	φ15.8	TP**090202

Note: please choose right hand breaker 注：ブレーカーはR勝手を使用して下さい。

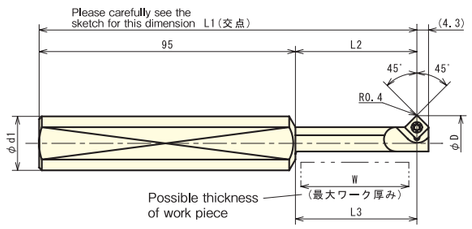

型　番 TOOL No.	φD	φd1	L1	L2	L3	W Max. thick	最小加工径 Min. Dia	最大面取径 Max. Dia	チップ型番 INSERT
BSS140SP06	18.5	20	135	40	41.5	35	φ14	φ18.2	SPMT060204
BSM140SP06	18.5	20	145	50	51.5	45	φ14	φ18.2	SPMT060204
BSL140SP06	18.5	20	165	70	71.5	65	φ14	φ18.2	SPMT060204
BSS160SP06	20.5	20	140	45	46.5	40	φ16	φ20.2	SPMT060204
BSM160SP06	20.5	20	150	55	56.5	50	φ16	φ20.2	SPMT060204
BSL160SP06	20.5	20	170	75	76.5	70	φ16	φ20.2	SPMT060204

Note: please choose right hand breaker 注：ブレーカーはR勝手を使用して下さい。

B.C TOOLING SYSTEM スプリングけがき針 SPRING MARKING-OFF PIN

- ■ デジタル読み取り作業の基準に。
- ■ 機械精度そのままにケガキが出来ます。
- ■ 針は簡単に交換可能。さらに長さ変更も可能。

- ・スプリングの適度な力で針を押え、スムーズにけがき線が引けます。
  Spring keeps the suitable pin pressure.Very smooth marking off.
- ・針先は超硬を採用し、耐久性をアップしています。
  The edge is carbide therefore long life.
- ・ワークより針先を3～4mm下げ、送れば簡単にけがけます。
  Set the 3-4mm lower than workpiece surface.Very easy marking off.
- ・作業ストロークは、MAX20mmです。
  MAX stroke is 20mm.
- ・使用条件は、回転数1000min^{-1} ,送り200mm/min
  Conditions 1000min^{-1} 200mm/min.



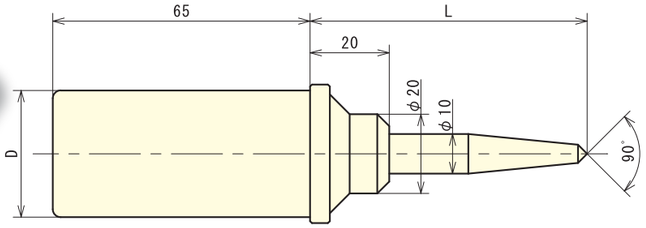

型　式(セット)	D	L	付属本体	付属替針
K20- 70	20	70	K20	H70
-130		130		H130
-180		180		H180
K32- 70	32	70	K32	H70
-130		130		H130
-180		180		H180





本体

型　式	D	適合替針
K20	20	H70 H130 H170
K32	32	

替針

型　式	L	適合本体
H 70	70	K20 K32
H130	130	
H180	180	

B.C TOOLING SYSTEM 刻印用インサート INSART FOR ENGRAVING

- BCST10SP、ST20-E10-150/200、ST32-E10-150/200に取付け可能。
- 幅広いワークに対応し、簡単に刻印が可能。
- チップ交換式のため、再研磨が不要。
- コーナー数は、4コーナー。

Fit on BCST10SP、ST20-E10-150/200、ST32-E10-150/200
Applicable to a wide range of materials and easy to use
No need of regrinding thanks to insert system
4 cutting edges

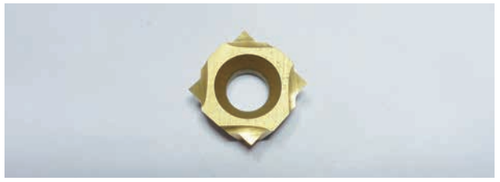

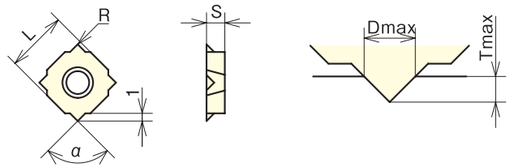

NC40：低炭素鋼、鋳鉄、一般鋼材に対応。
コーナー数は4コーナー。
For low carbon steel, cast iron and general steel. 4 cutting edges

NC10：合金鋼、高硬度材(～HRC50)、SUSに対応。
コーナー数は4コーナー。
For alloyed steel, hardened steel (up to HRC50), stainless steel. 4 cutting edges

2個1セットでの販売
Sold by a set of 2 in sert

型　式 Order no.	材質 Grade	コーティング Coating	α(°)	L	S	R	Dmax	Tmax
BCSP080201W-60 NC40	K20F	TiAlN	60	8	2.38	0.1	1.1	0.8
BCSP080201W NC40			90				2	0.9
BCSP080201W NC10								

- ST20-E6-147専用チップ。
  Insert for ST20-E6-147
- 全周研磨で、良好な刻印が可能。
  Perimeter ground insert realizes excellent engraving
- チップ交換式のため、再研磨が不要。
  No need of regrinding thanks to insert system
- コーナー数は、2コーナー。
  2 cutting edges



NC2071：低炭素鋼、合金鋼、SUS、アルミ、
その他HRC30以下の加工に適しています。
Optimal for low carbon steel, alloyed steel, stainless steel, aluminum and other materials up to HRC30

NC9031：低炭素鋼、合金鋼、SUS、アルミ、プラスチック
その他HRC30以下の加工に適しています。
先端部の鋭い切れ刃により、Tmin0.05mmを実現。
Optimal for low carbon steel, alloyed steel, stainless steel, aluminum, plastic and other materials up to HRC30
Sharp cutting edge enables Tmin 0.05mm

NC2032：炭素鋼、合金鋼、鋳鉄、その他HRC30～48以下のワークに適しています。
Optimal for low carbon steel, alloy steel, cast iron and other materials of HRC30 up to 48

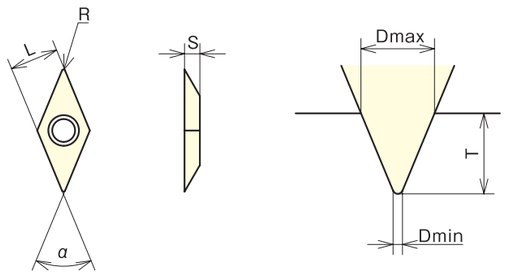

2個1セットでの販売
Sold by a set of 2 in sert

型　式 Order no.	材質 Grade	コーティング Coating	α(°)	L	S	R	Dmin	Dmax	Tmin	Tmax
BCV4506T1W06 NC2071	K20F	TiN	45	6.35	2	0.2	0.45	2.1	0.05	2
BCV4506T1W06 NC2032		TiAlN								
BCV4506T1W06 NC9031		TiN								

B.C TOOLING SYSTEM スプリング刻印カッター SPRING ENGRAVING CUTTER

- スプリング式になっており、適切な力でケガキや彫刻ができます。
  Spring type to give the right force in marking and engraving
- チップ交換式のため、再研磨・工具長補正が必要なし。
  Indexable type, so no need of regrinding and reprogramming
- 先端角は45°・60°・90°の3種類から選択できます。
  Top angle is 3 types: 45°,60°,90°



FIG.1

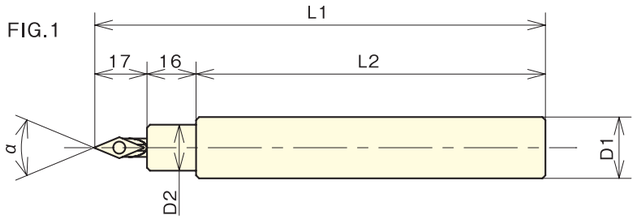

FIG.2

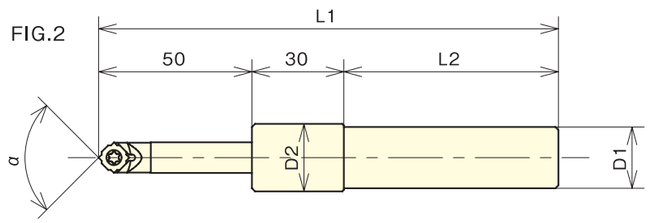

型　式 Order no.	FIG.	α(°)	D1	L1	L2	D2	ストローク(max) Stroke	適用インサート Insert to fit
ST20-E 6 -147	1	45°	20	147	114	15	5	BCV4506T1W06
ST20-E10-150	2	60°	20	150	70	22	10	BCSP080201W
-200				200	120			
ST32-E10-150		90°	32	150	70			
-200				200	120			

モミツケカッター用インサート INSART FOR SPOTTING CUTTER

インサート（90°）



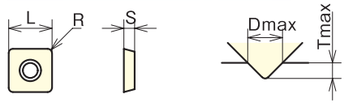

NC40： チップ先端のブレーカー形状が幅広いワークに対応。
コーナー数は4コーナー。

NC10： 全周研磨で切れ刃とリリーフ角を更に鋭くしています。
アルミ、SUS等の加工に適しています。
コーナー数は4コーナー。

H-NC40： 切れ刃が特殊形状で、高送りが可能で、
SUS、Ti等の加工も可能です。
コーナー数は2コーナー。

H-NC9076：溶着対策をした形状で、DLCコーティングを施し、
アルミ、銅などの非鉄金属にオススメです。
コーナー数は2コーナー。

NC40: The cutting geometry is suitable for a variety of materials. 4 cutting edges.
NC10: All around the perimeter ground finish. Sharp edge. Best for aluminum and stainless steel. 4 cutting edges.
H-NC40: Unique cutting edge geometry suitable for high feed application. Applicable also for stainless steel and titanium. 2 cutting edges.
H-NC9076: Good edge preparation against material built up. DLC coating recommended for non ferrous material such as aluminum and cupper. 2 cutting edges.

2個1セットでの販売
Sold by a set of 2 inserts

型　式 Order no.	材質 Grade	コーティング Coating	L	S	R	Dmax	Tmax	コーナー数
BCSP080208 NC40	P35	TiN	8	2.38	0.8	10	4	4
BCSP080204 NC10	K10F	TiAlN			0.4			4
BCSP080208 H-NC40	K20F	TiN			0.8			2
BCSP080208 H-NC9076		DLC			0.8			2
BCSP11T308 NC40	P35	TiN	11	3.97	0.8	14	6.5	4
BCSP11T303 NC10	K10F	TiAlN			0.3			4
BCSP11T308 H-NC40	K20F	TiN			0.8			2
BCSP11T308 H-NC9076		DLC			0.8			2

インサート（145°+90°）

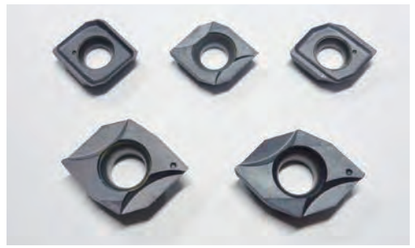

・モミツケと面取りが一発加工可能。
・先端角145°により、チッピングを防止し、
長寿命・高精度を実現。
・モミツケ、面取り、V溝加工にも使用可能。
・コーナー数：2コーナー。

Spotting and chamfering at one step
Top angle 145 prevents tipping and realizes long life and dimension accuracy
Applicable to spotting, chamfering and V shape grooving
2 cutting edges

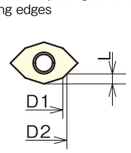

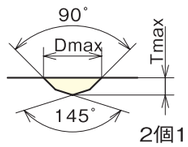

2個1セットでの販売
Sold by a set of 2 inserts

型　式 Order no.	材質 Grade	コーティング Coating	下穴 Prehole	D1	D2	L	Dmax	Tmax
BCCM0802M04 NC2033	K20F	TiAlN	M4	3.3	4.2	0.93	8	2.83
BCCM0802M05 NC2033			M5	4.2	5.25	1.14		2.52
BCCM0802M06 NC2033			M6	5	6.3	1.39		2.24
BCCM11T3M08 NC2033			M8	6.8	8.4	1.81	13	4.11
BCCM11T3M10 NC2033			M10	8.5	10.5	2.28		3.53

加工深さ＝加工径×0.5-P

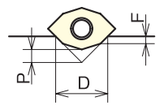

0.5：計算式で必要数値
Set value for this equation
P：インサート先端からの仮想点
Imaginary dimension from the top of the insert to the cross point
F：加工深さ
Depth of cut
D：加工径
Work diameter

	M4	M5	M6	M8	M10
P	1.17	1.48	1.76	2.39	2.97

145°+90°切削条件

被削材 Material	切削速度(m/min)	送り量(mm/rev)
炭素鋼 Carbon steel	150～300	0.05～0.15
合金鋼 Alloyed steel	120～250	0.05～0.10
SUS Stainless steel	80～150	0.04～0.08
鋳物 Cast material	100～200	0.05～0.10

モミツケカッター SPOTTING CUTTER

- モミツケ、面取り、V溝加工に使用可能。
For spotting, chamfering and v grooving
- チップ交換式のため、再研磨の必要なし。
No need of regrinding thanks to insert system
- チップを交換することで、145°+90° のモミツケや刻印も可能。
By changing inserts, spotting and engraving of 145 +90 also possible
- センタースルー仕様。
Inner coolant type



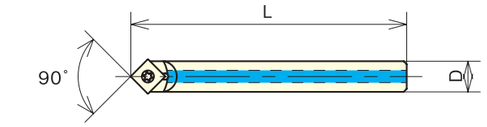

FIG.1

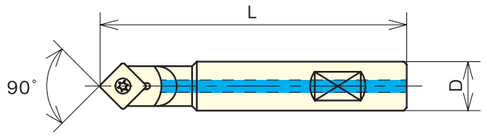

FIG.2

型　式 Order no.	FIG.	D	L	ビス Screw	適用インサート Insert to fit
BCST10SP	1	10	90	BC-M2	BCSP0802**(90°)
					BCCM0802M**(145°+90°)
					BCSP080201W(彫刻) Engraving
BCST16SP	2	16	100	BC-M3.5	BCSP11T3**(90°)
					BCCM11T3M**(145°+90°)

・チップは、付属しておりません。別途お買い求め下さい。
Insert an option
・チップは、2個単位での販売になります。
Insert is sold by 2 pcs

チップ交換例
Insert fitting example



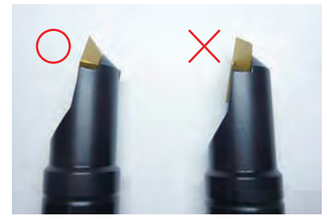

2コーナーインサートは
正しく取り付けて下さい。
Please make sure to properly fit the 2 corner insert

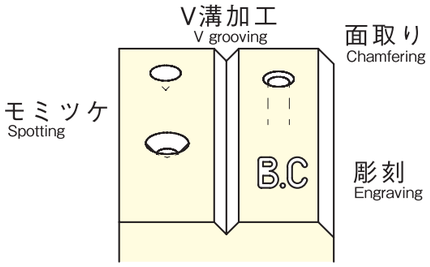

B.C 0面取りカッター

ゼロ　Zero chamfering cutter

- 最小加工径φ2～最大加工径φ20。
  Min φ2～Max φ20
- 切れ味・耐久性抜群の3コーナーポジティブチップ。
  Smooth cutting and good durability 3 corner positive insert



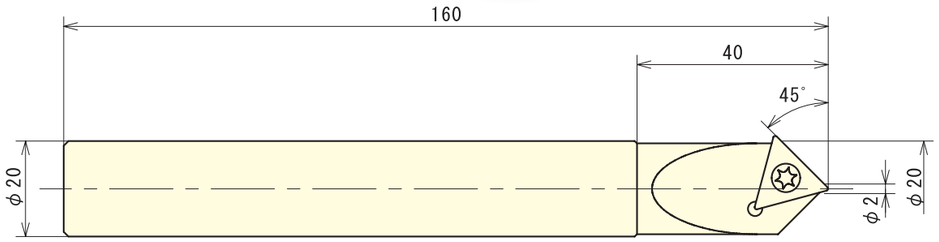

型　式 Order no.	チップ Insert		スクリュー Screw	レンチ Wrench
BCST20-M0-20	鋼用 For steel BCTS-M020	アルミ用 For aluminum BCTA-M020	BC-M4	BC-T5

・チップ、ビス、レンチは付属しております。
Included insert ,screw and wrench

・チップは鋼用かアルミ用からお選び下さい。
Insert,please choose one for steel or for aluminium

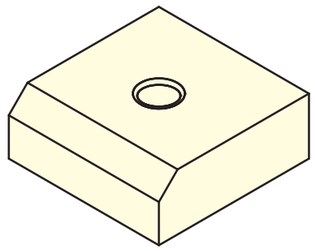

B.C TOOLING SYSTEM　新製品 NEW

センターパイク　CENTER PIKE

- 焼きばめ式超硬センタードリル。
  Carbide center drill of shrink fit type
- 超硬2枚刃でモミツケが可能。
  Spotting is available in two blade
- モミツケ角度は90°と120°の2種類。
  Spotting angle is 90° and 120°



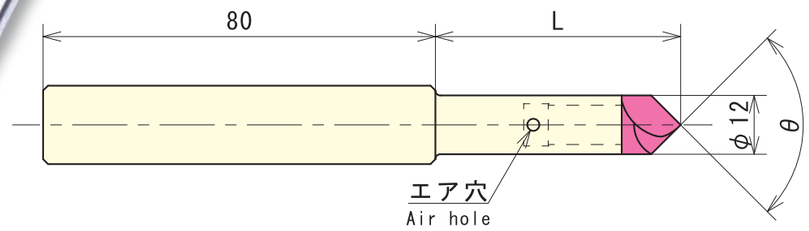

型　式(セット)	型　式(本体)	L	付属センターθ
ST16-CP12- 50 - 90°	ST16-CP12-50	50	CP12- 90°
-120°			CP12-120°
ST16-CP12-100 - 90°	ST16-CP12-100	100	CP12- 90°
-120°			CP12-120°

専用センター

Center drill for center pike

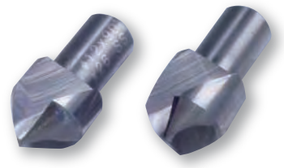

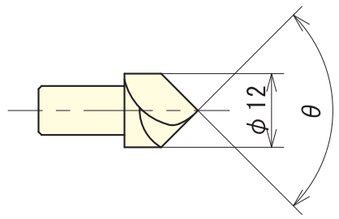

切削条件

切削条件：100m/min
送り：0.1mm/rev

型　式	θ	適合本体
CP12- 90°	90°	ST16-CP12- 50
CP12-120°	120°	ST16-CP12-100

B.C TOOLING SYSTEM

ボール盤用面取りカッター

ワン単面

WAN TAN MEN (Chamfering cutter for drilling machine)

- 付属チップ Included insert
  三菱　TPMH160308-MV VP15TF
- 外周がガイドになり、ビビリを減少。
  The outer periphery is to guide,reduce the vibration
- ISO規格のチップで、経済的。
  Economic in the ISO standard of chip
- 幅広いバリエーションで加工径に対応。
  Corresponding to the machine diameter in a wide range of variation



ストレートシャンクタイプ
Straight shank type

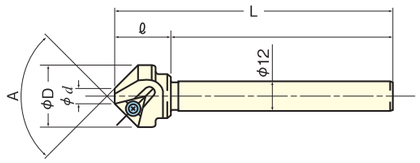

型　式 Order no.	d	D	ℓ	L	A
ST12−M0625	6	25	23	113	90°
ST12−M1030	10	30	35	115	
ST12−M2040	20	40	35	115	
ST12−M3050	30	50	35	115	

型　式 Order no.	d	D	ℓ	L	A
ST12−M1022-60°	10	22	23	113	60°
ST12−M2032-60°	20	32	35	115	
ST12−M3042-60°	30	42	35	115	
ST12−M4052-60°	40	52	35	115	

MTシャンクタイプ
MT shank type

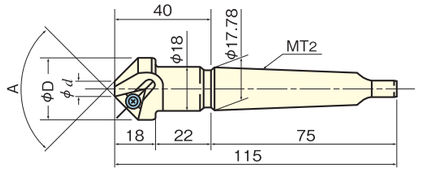

型　式 Order no.	d	D	A
MT2−M0625	6	25	90°
MT2−M1030	10	30	
MT2−M2040	20	40	
MT2−M3050	30	50	
MT2−M4060	40	60	
MT2−M5070	50	70	
MT2−M6080	60	80	
MT2−M7090	70	90	
MT2−M80100	80	100	

型　式 Order no.	d	D	A
MT2−M1022-60°	10	22	60°
MT2−M2032-60°	20	32	
MT2−M3042-60°	30	42	
MT2−M4052-60°	40	52	

継足バー
Extension bar

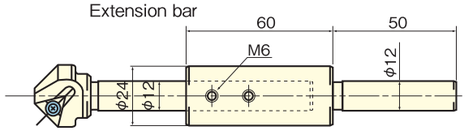

型　式 Order no.
ST12−SLM12−60

継足ソケット Extension socket

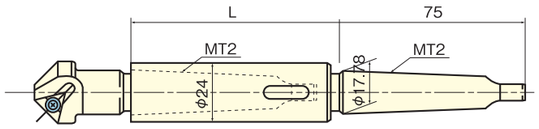

型　式 Order no.	L
MT2−MT2−100	100
MT2−MT2−150	150
MT2−MT2−200	200

B.C TOOLING SYSTEM

マシニングセンター・フライス盤専用

C周面

チャー　シュウ　メン

広範囲面取りカッター
CHA SHU MEN(Extended chamfering cutter)

- 使用チップ4個or6個で広範囲の面取りが可能。
  Chamfer size enlargable with 4 or 6 insert
- 付属チップ Included insert
  タンガロイ　TPMT16T304-PM NS9530
  テグテック　TPMT16T304 PC TT5080
  (ST16は　三菱　TPMH160308-MV VP15TF)
- 加工時間短縮に最適。
  Shortend operation time



ストレートシャンクタイプ
Straight shank type

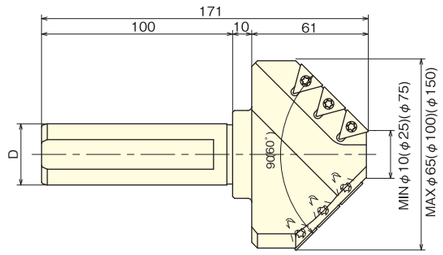

型　式 Order no.	D	有効面取径 Effective chamfer dia	刃数 Number of teeth	適用チップ Suitable inserts
ST32-BCM1065	32	φ10~φ65	4	TP□□16T304
ST32-BCM25100	32	φ25~φ100	6	
ST42-BCM25100	42			
ST32-BCM75150	32	φ75~φ150		
ST42-BCM75150	42			

※先端角60°タイプ Point angle 60° type

ST32-BCM2055	32	φ20~φ55	4	〃

MTシャンクタイプ
MT shank type

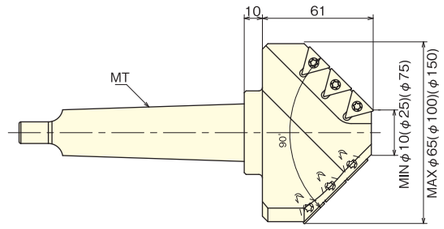

型　式 Order no.	MTNo.	有効面取径 Effective chamfer dia	刃数 Number of teeth	適用チップ Suitable inserts
MT2-BCM1065	MT2	φ10~φ65	4	TP□□16T304
MT3-BCM1065	MT3			
MT4-BCM1065	MT4			
MT2-BCM25100	MT2	φ25~φ100	6	
MT3-BCM25100	MT3			
MT4-BCM25100	MT4			
MT5-BCM25100	MT5			
MT4-BCM75150	MT4	φ75~φ150		
MT5-BCM75150	MT5			

小径用
Small diameter

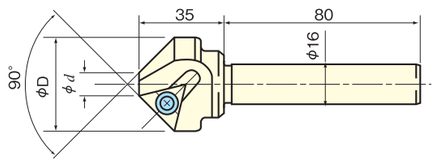

型　式 Order no.	d	D	刃数 Number of teeth	適用チップ Suitable inserts
ST16−MC625	6	25	1	TP□□160308
ST16−MC1030	10	30	2	

ホルダー
Holder

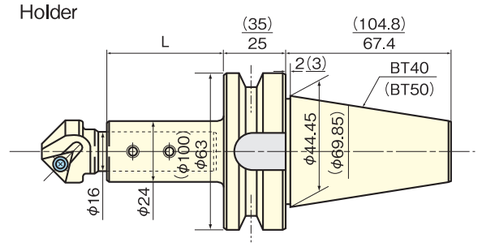

型　式 Order no.	L
BT40−SLM16−75	48
BT50−SLM16−100	62

新製品 スクリュー面取りカッター SCREW CHAMFERING CUTTER

- 従来品の面取りカッターを進化、完全3枚刃または完全2枚刃仕様に。
- スクリューのようなネジレ形状に配置し、切削抵抗を減少。
- チップはISO規格を使用しておりますので、被削材に合わせて選択出来ます。
  チップは付属しておりません。
- 溶接用開先加工等に最適。
- センタースルー仕様。
- 加工条件　切削速度：Vc=100m/min
  送り（1刃当たり）：fz=0.15～0.3mm/t

Complete three blade or two blade specification
Place a inserts on twisting shape,such as screw,it has to reduce the cutting resistance
The insarts can be selected in accordance with the work material because it uses the ISO standard (Insart an option)
Good beveling tool
Inner coolant type
Cutting conditions　Vc=100m/min　fz=0.15～0.3mm/t

型　式 Order no.	FIG.	D1	D2	θ	刃数	適用チップ	使用チップ数
ST32-SC 1670-90	1	16	78	90	2		6
-SC25100-90	2	23	107		3	TP□□16T304	12
-SC 3065-60	3	28	72	60			9

刃物部詳細

隣のチップにオーバーハングして
完全2･3枚刃を実現



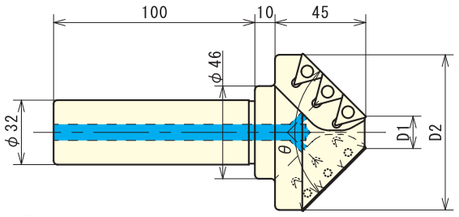

FIG. 1

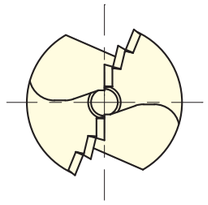

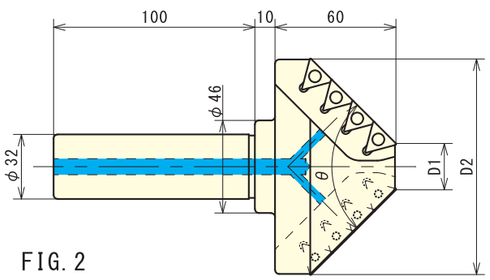

FIG. 2

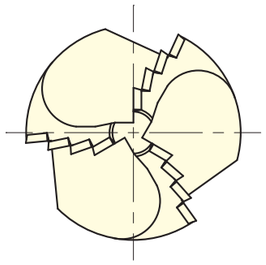

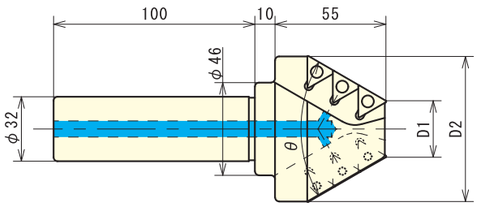

FIG. 3

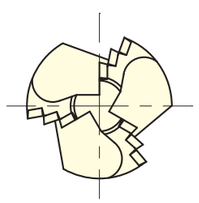

面取角	H	5mm	10mm	15mm	20mm	25mm	30mm	35mm
30°	回転	S1000	S1000	S800	S700	S600	S560	S450
	送り	F1000	F1000	F800	F500	F300	F260	F200
45°	回転	S1000	S1000	S1000	S800	S600		
	送り	F1000	F1000	F700	F500	F300		

加工例

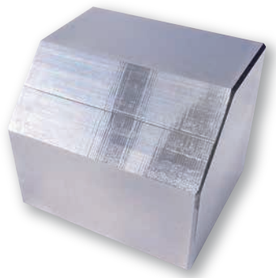

使用カッター：ST32-SC25100-90
ワーク：S50C
加工寸法：C20(1発加工)
切削速度：163m/min(φ65)
回転数：800min
送り：500mm/min

B.Cカッター用オイルリング OIL RING FOR B.C CUTTER

- 外掛けの切削液を、センタースルーにする部品です。
  This parts can make the outside coolant system inner through sysytem
- ＢＣカッター本体を回転させて加工する場合に使用します。
  Use this when rotating BC cutter body
  ※BT50はオイルリングタイプのシャンクのみ取付け可能です。

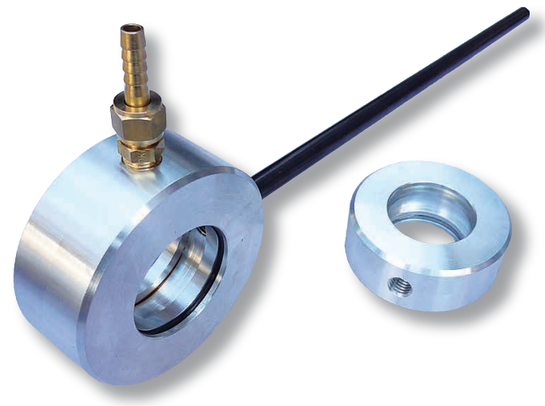

付属部品

オイルリング	1個
Oリング	2個
ホースニップル	1個
スナップリング	2個
ストッパー	1個

型　式 Order no.	適合モデル Applicable to
BCR-32	一体型(MT4-BC4045･MT4-BC4550･MT4-BC5055･MT4-BC5560) 延長型(MT4-BC5055･MT4-BC5560･MT4-BC6065･MT4-6575)
BCR-34	一体型(MT4-BC6065)
BCR-42	一体型(MT4-BC6575)･延長型(MT4-BC7590)･BT50-BC5055-OR･BT50-BC5560-OR
BCR-45	一体型(MT5-BC5055･MT5-BC5560･MT5-BC6065･MT5-BC6575) 延長型(MT5-BC5055･MT5-BC5560･MT5-BC6065･MT5-BC6575･MT5-BC7590) BT50-BC6065-OR･BT50-BC6575-OR
BCR-50	MT5-BC90105･BT50-BC7590-OR
BCR-60	延長型(MT5-BC105120･MT5-BC120150 MT6-BC90105･MT6-BC105120･MT6-BC120150) BT50-BC90105-OR
BCR-70	BT50-BC105120-OR･BT50-BC120150-OR

B.Cブレードレンチ B.C BLADE WRENCH



型　式 Order no.	適合モデル Applicable to
BR-5	BC4045・BC4550
BR-6	BC5055・BC5560・BC6065・BC6575 BC7590・BC90105・BC105120・BC120150

B.Cブレード B.C BLADE

- TiNコーティング
- 左右1セット

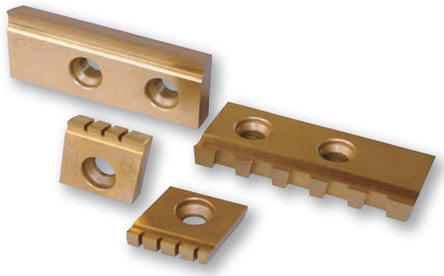

Applicable to

型　式 Order no.	サイズ Sizes	適合本体
BCB4045 -φ	φ38～φ45(1mmとび)	BC4045
BCB4550 -φ	φ45～φ50(1mmとび)	BC4550
BCB5055 -φ	φ50～φ55(1mmとび)	BC5055
BCB5560 -φ	φ55～φ60(1mmとび)	BC5560
BCB6065 -φ	φ60～φ65(1mmとび)	BC6065
BCB6575 -φ	φ65～φ75(1mmとび)	BC6575
BCB7590 -φ	φ75～φ90(1mmとび)	BC7590
BCB90105 -φ	φ90～φ105(5mmとび)	BC90105
BCB105120-φ	φ105～φ120(5mmとび)	BC105120
BCB120150-φ	φ120～φ150(5mmとび)	BC120150

※超硬コーティングも可能。
Carbide coating can also be

特殊品の製作も承ります。
Special sizes available on request

B.Cセンタードリル B.C CENTER DRILL

- TiNコーティング



型　式 Order no.	適合本体 Applicable to
BCD1012	BC4045・BC4550
BCD1215	BC5055・BC5560
BCD1619	BC6065・BC6575・BC7590・BC90105
BCD2226	BC105120・BC120150

※超硬コーティングも可能。
Carbide coating can also be

B.Cブレード用ビス SCREW FOR B.C BLADE



型　式 Order no.	適合本体 Applicable to
BCM512	BC4045・BC4550
BCM615	BC5055・BC5560・BC6065・BC6575 BC7590・BC90105・BC105120・BC120150

B.Cセンタードリル用ビス SCREW FOR B.C CENTER DRILL



型　式 Order no.	適合本体 Applicable to
BCDN8	BC4045・BC4550・BC5055・BC5560 BC6065・BC6575・BC7590・BC90105
BCDN10	BC105120・BC120150

B.Cカッター ストレートシャンクタイプ B.C CUTTER STRAIGHT SHANK

- ブレードとセンタードリルが1セット付属。(ブレード径をご指定下さい)
  Comes with the blade and center drill
- 汎用性の高いストレートシャンクタイプ。
  Straight shank type for general use
- ミーリングチャックやサイドロックホルダー等で使用可能。
  Fit milling chuck or side lock holder
- センタースルー仕様。
  Inner coolant type

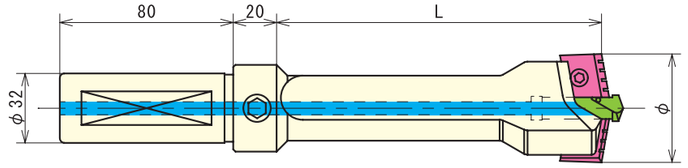

型　式 Order no.	φ(加工範囲) Work diameter	L	ブレード Blade	センタードリル Center drill
ST32-BC4045 -100	φ38～φ45	100	BCB4045-φ	BCD1012
-150		150		
-200		200		
-250		250		
ST32-BC4550 -100	φ45～φ50	100	BCB4550-φ	
-150		150		
-200		200		
-250		250		
ST32-BC5055 -100	φ50～φ55	100	BCB5055-φ	BCD1215
-150		150		
-200		200		
ST32-BC5560 -100	φ55～φ60	100	BCB5560-φ	
-150		150		
-200		200		
ST32-BC6065 -100	φ60～φ65	100	BCB6065-φ	BCD1619
-150		150		
-200		200		
ST32-BC6575 -100	φ65～φ75	100	BCB6575-φ	
-150		150		
-200		200		

- ブレードサイズは、1ミリとび。
  Blade sizes are lacated in increments of 1mm
- 特殊サイズの製作可能。また、ブレード･センタードリルともに超硬コーティング可能。
  Special sizes blade available on request,Blade and center drill available also coated by carbide coating

B.Cカッター ST専用サイドロックホルダー SLA FOR B.C CUTTER STRAIGHT SHANK

- ストレートシャンクタイプにフィットするサイドロックホルダー。
  Special side lock holder to best fit BC cutter straight shank
- センタースルー仕様。
  Inner coolant type

型　式 Order no.	内径 Internal diameter	長さ Length
BT50-SLA32-45	32	45

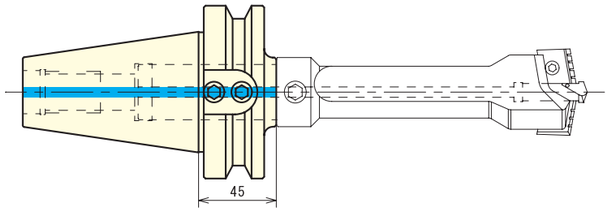

B.Cカッター MTシャンクタイプ(一体型)

B.C CUTTER MT SHANK

■ ブレードとセンタードリルが1セット付属。(ブレード径をご指定下さい)
Comes with the blade and center drill

■ センタースルー仕様。
Inner coolant type

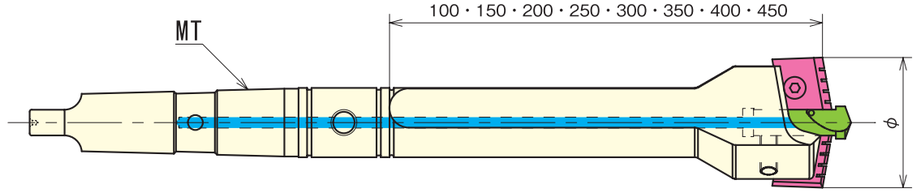

型　式 Order no.	φ(加工範囲) Work diameter	ブレード Blade	センタードリル Center drill
MT4- BC4045-100・150・200・250・300・350・400・450	φ38～φ45	BCB4045-φ	BCD1012
MT4- BC4550-100・150・200・250・300・350・400・450	φ45～φ50	BCB4550-φ	
MT4(MT5)- BC5055-100・150・200・250・300・350・400・450	φ50～φ55	BCB5055-φ	BCD1215
MT4(MT5)- BC5560-100・150・200・250・300・350・400・450	φ55～φ60	BCB5560-φ	
MT4(MT5)- BC6065-100・150・200・250・300・350・400・450	φ60～φ65	BCB6065-φ	BCD1619
MT4(MT5)- BC6575-100・150・200・250・300・350・400・450	φ65～φ75	BCB6575-φ	
MT4(MT5)- BC7590-100・150・200・250・300・350・400・450	φ75～φ90	BCB7590-φ	
MT5(MT6)- BC90105-100・150・200・250・300・350・400・450	φ90～φ105	BCB90105-φ	BCD1619
MT5(MT6)- BC105120-100・150・200・250・300・350・400・450	φ105～φ120	BCB105120-φ	BCD2226
MT5(MT6)- BC120150-100・150・200・250・300・350・400・450	φ120～φ150	BCB120150-φ	

● ブレードサイズは、1ミリとび。
Blade size are located in increments of 1mm

● 特殊サイズの製作可能。また、ブレード・センタードリルともに超硬コーティング可能。
Special sizes blade available on request.Blade and center drill available also coated by carbide coating

NEW B.Cカッター MTシャンクタイプ(延長型)

NEW B.C CUTTER MT SHANK (EXTENSION TYPE)

■ NEW B.Cカッターは、シャンク部とヘッド部が分割式になっておりますので、延長が可能。
NEW BC cutter has the shank part and head part separate, so extension possible

■ ブレードとセンタードリルが1セット付属。(ブレード径をご指定下さい)
Comes with the blade and center drill

■ センタースルー仕様。
Inner coolant type

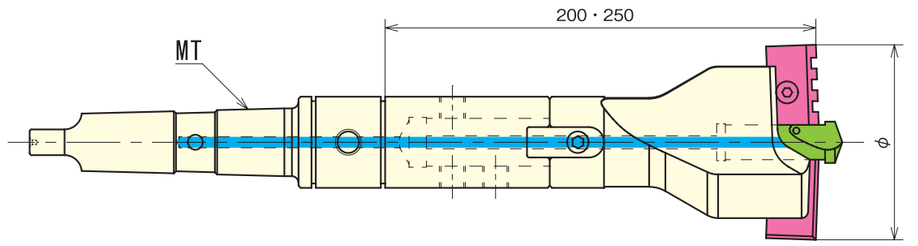

型　式 Order no.	φ(加工範囲) Work diameter	ブレード Blade	センタードリル Center drill	中間バー(別売り) Extension bar (sold separately)
MT4(MT5)- BC5055 -200・250	φ50～φ55	BCB5055-φ	BCD1215	BC5060-L
MT4(MT5)- BC5560 -200・250	φ55～φ60	BCB5560-φ		
MT4(MT5)- BC6065 -200・250	φ60～φ65	BCB6065-φ	BCD1619	BC6075-L
MT4(MT5)- BC6575 -200・250	φ65～φ75	BCB6575-φ		
MT4(MT5)- BC7590 -200・250	φ75～φ90	BCB7590-φ		BC7590-L
MT5(MT6)- BC90105 -200・250	φ90～φ105	BCB90105-φ		BC90105-L
MT5(MT6)- BC105120 -200・250	φ105～φ120	BCB105120-φ	BCD2226	BC105150-L
MT5(MT6)- BC120150 -200・250	φ120～φ150	BCB120150-φ		

● ブレードサイズは、5055・5560・6065・6575・7590は1ミリとび。90105・105120・120150は5ミリとび。
Every 1mm available on 5055/5560/6065/6575/7590.Every 5mm on 90105/105120/120150

● 特殊サイズの製作可能。また、ブレード・センタードリルともに超硬コーティング可能。
Special sizes blade available on request.Blade and center drill available also coated by carbide coating

新NEW製品 BCカッター BT50 オイルリングタイプ

B.C CUTTER BT50 OIL RING TYPE

■ ブレードとセンタードリルが1セット付属。(ブレード径をご指定下さい)
Comes with the blade and center drill

■ オイルリングで外掛けのクーラントをセンタースルーに変更。
The external coolant can be changed to the inner coolant



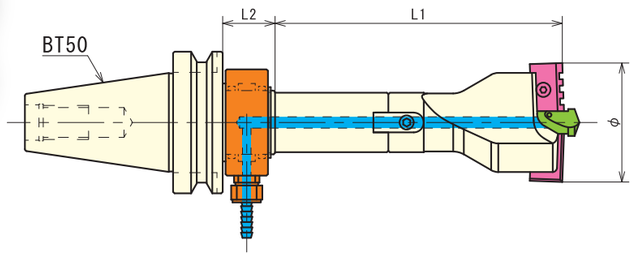

型　式 Order no.	φ(加工範囲) Work diameter	L1	L2	オイルリング Oil ring	ブレード Blade	センタードリル Center drill	中間バー(別売り) Extension bar(option)	質量(kg) Weight
BT50-BC5055 -200-OR	φ50～φ55	200	37	BCR-42	BCB5055-φ	BCD1215	BC5060-L	4.7
-250-OR		250						5.3
BT50-BC5560 -200-OR	φ55～φ60	200			BCB5560-φ			4.7
-250-OR		250						5.3
BT50-BC6065 -200-OR	φ60～φ65	200	37	BCR-45	BCB6065-φ	BCD1619	BC6075-L	5.5
-250-OR		250						5.9
BT50-BC6575 -200-OR	φ65～φ75	200			BCB6575-φ			5.5
-250-OR		250						5.9
BT50-BC7590 -200-OR	φ75～φ90	200	37	BCR-50	BCB7590-φ		BC7590-L	5.7
-250-OR		250						6.3
BT50-BC90105 -200-OR	φ90～φ105	200	47	BCR-60	BCB90105-φ		BC90105-L	6.6
-250-OR		250						7.3
BT50-BC105120 -200-OR	φ105～φ120	200	50	BCR-70	BCB105120-φ	BCD2226	BC105150-L	7.8
-250-OR		250						8.0
BT50-BC120150 -200-OR	φ120～φ150	200			BCB120150-φ			8.0
-250-OR		250						8.2

● 5055・5560・6065・6575・7590は1ミリとび。90105・105120・120150は5ミリとび。
Every 1mm available on 5055/5560/6065/6575/7590.Every 5mm on 90105/105120/120150

● 特殊サイズの製作可能。また、ブレード･センタードリルともに超硬コーティング可能。
Special sizes blade available on request. Blade and center drill available also coated by carbide coating

● BC5055とBC5560はシャンクが共通です。BC6065とBC6575、BC105120とBC120150もシャンクが共通です。ヘッドを交換すると加工範囲が広がります。
BC5055 and BC5560 are the shank is common.BC6065 and BC6575.BC105120 and BC120150 also shank is common

B.Cカッター 中間バー（エクステンションバー） EXTENSION BAR FOR B.C CUTTER

TOOLING SYSTEM

- BC5055以上のB.Cカッターが延長可能。
  Extends BC cutter size BC5055 and the bigger
- 加工長さに応じて、中間バーの長さが選択できます。
  Offers variety of length



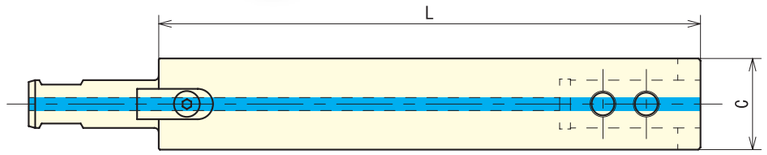

型　式 Order no.	C	L					適合モデル Applicable to
BC5060-L	φ32	100	200	300	400	500	BC5055・BC5560
BC6075-L	φ36						BC6065・BC6575
BC7590-L	φ42						BC7590
BC90105-L	φ50						BC90105
BC105150-L	φ60	150					BC105120・BC120150

BT50シャンク BT50 shank

中間バー Extension bar

ヘッド Head

MTシャンク MT shank

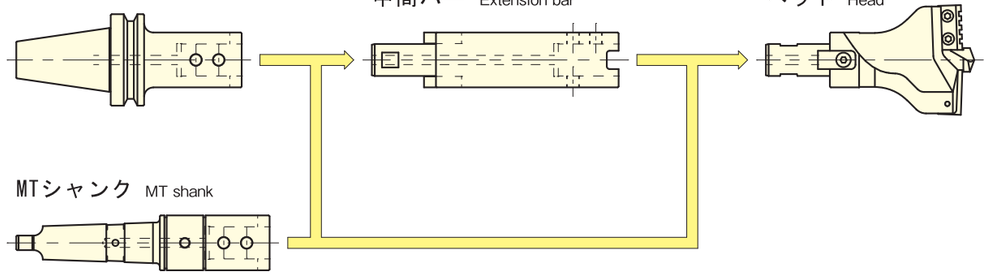

●BC5055とBC5560、BC6065とBC6575、BC105120とBC120150はシャンク・中間バーが共通です。
ヘッドを交換する事が出来ますので、ツールの減少・経済性・加工範囲のワイド化に貢献致します。
The same shank and extension bar apply to both BC5055 and BC5560,BC6065 and BC6575,BC105120 and BC120150
Thanks to indexable head system, the customer can reduce the stock, cut the cost and yet keep the same machining range

B.Cカッター BT50シャンクタイプ B.C CUTTER BT50 SHANK TYPE

TOOLING SYSTEM

- ブレードとセンタードリルが1セット付属。（ブレード径をご指定下さい）
- 高い切削性で、加工時間の短縮に貢献。
- 加工径MINφ38～MAXφ150を一発穴空け。
- BC5055以上は延長可能。
- センタースルー仕様。

Comes with blade and center drill
Contribute to shortening the processing time
Minimum Φ38～Maximum Φ150
BC5055 above can be extended
Inner coolant type



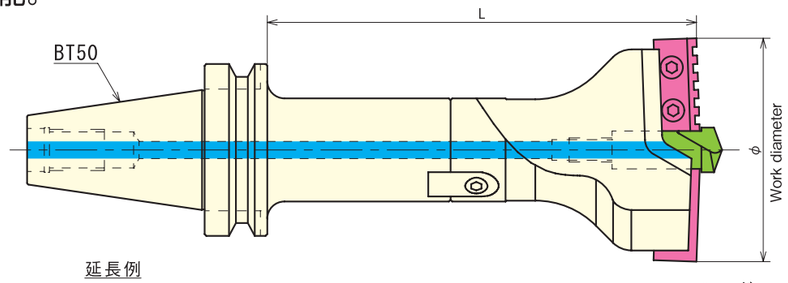

延長例

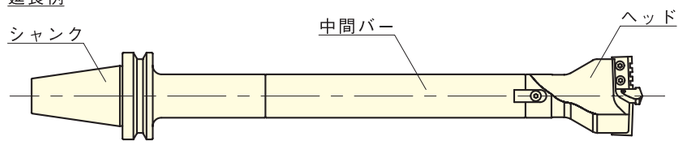

型　式 Order no.	φ（加工範囲） Work diameter	L	ブレード Blade	センタードリル Center drill	中間バー（別売り） Extensior bar(option)	質量（kg） Weight
BT50-BC4045 -200	φ38～φ45	200	BCB4045-φ	BCD1012	一体型の為、延長不可	4.1
-250		250				4.4
-300		300				4.7
BT50-BC4550 -200	φ45～φ50	200	BCB4550-φ			4.1
-250		250				4.4
-300		300				4.7
BT50-BC5055 -200	φ50～φ55	200	BCB5055-φ	BCD1215	BC5060-L	4.6
-250		250				5.2
BT50-BC5560 -200	φ55～φ60	200	BCB5560-φ			4.6
-250		250				5.2
BT50-BC6065 -200	φ60～φ65	200	BCB6065-φ	BCD1619	BC6075-L	5.4
-250		250				5.8
BT50-BC6575 -200	φ65～φ75	200	BCB6575-φ			5.4
-250		250				5.8
BT50-BC7590 -200	φ75～φ90	200	BCB7590-φ		BC7590-L	5.6
-250		250				6.2
BT50-BC90105 -200	φ90～φ105	200	BCB90105-φ		BC90105-L	6.5
-250		250				7.2
BT50-BC105120 -200	φ105～φ120	200	BCB105120-φ	BCD2226	BC105150-L	7.6
-250		250				7.8
BT50-BC120150 -200	φ120～φ150	200	BCB120150-φ			7.6
-250		250				7.8

●ブレードサイズは、4045・4550・5055・5560・6065・6575・7590は1ミリとび。90105・105120・120150は5ミリとび。
Every 1mm azailable on 4045/4550/5055/5560/6065/6575/7590 Every 5mm on 90105/105120/120150
●特殊サイズの製作可能。また、ブレード･センタードリルともに超硬コーティング可能。
Special sizes blade available on requst Blade and conter drill available also coated by carbide coating
●BC5055とBC5560はシャンクが共通です。BC6065とBC6575、B0105120とBC120150もシャンクが共通です。
ヘッドを交換すると加工範囲が広がります。
BC5055 and BC5560 are the shank is common BC6055 and BC6575. BC105120 and BC120150 also shank is common

B.Cカッター切削条件基準表（参考数値）

B.C Cutter Recommending Cutting Conditions

被削材 Work Material / Tool Dia/Work Dia（直径）φ(加工径)	Soft Steel 軟鋼 S10C～S45C SS41		Hard Steel 硬鋼 S50C、SCM系 S55C		Special Steel 特殊鋼 SKD、SK SUS		Cast Steel, Cast Iron 鋳鋼・鋳鉄 FC、FCD SC		Low Alloy 軽合金 AL	
	Rotation 回転数 rpm	Feed 送り mm/rev	Rotation 回転数 rpm	Feed 送り mm/rev	Rotation 回転数 rpm	Feed 送り mm/rev	Rotation 回転数 rpm	Feed 送り mm/rev	Rotation 回転数 rpm	Feed 送り mm/rev
φ40～	160～250	0.15～0.3	120～210	0.15～0.3	80～120	0.1～0.25	100～150	0.15～0.3	160～300	0.15～0.3
φ45～	150～250	〃	120～210	〃	80～110	〃	〃	〃	〃	〃
φ50～	130～220	〃	120～200	〃	70～100	〃	〃	〃	〃	〃
φ55～	120～200	〃	100～170	〃	60～90	〃	90～130	〃	120～250	〃
φ60～	110～190	〃	100～160	〃	55～80	〃	〃	〃	〃	〃
φ65～	100～170	〃	90～150	〃	50～70	〃	〃	〃	〃	〃
φ70～	90～160	〃	80～140	〃	50～70	〃	60～90	〃	100～180	〃
φ75～	85～150	〃	70～130	〃	40～60	〃	〃	〃	〃	〃
φ80～	80～140	〃	60～120	〃	40～60	〃	〃	〃	〃	〃
切削速度 Cutting Speed (m/min)	25～35		15～30		10～15		12～22		20～45	

ご注意:ロングサイズについては上記の数値より20～30%ダウンしてご利用ください。
B.Cカッターのブレードは SKH57にTiNコーティングを施して有ります。
上記の条件の中から貴社ご使用の機械に適した切削条件をお選び下さい。

Note: With Long Size Item, Please Decrease These Values by 20-30%. BC Cutter Blade is Tin Coated on SKH 57. Please Choose from above the Suitable Condition for Your Machining.

B.Cカッター使用例 BC Cutter Application

MT4-BC6570-250

使用機械➡横中グリ盤スピンドル径110mm
ワーク材➡SCM材 調質材 鍛造機用部品
加 工 径➡70mm×200ℓ
回 転 数➡110rpm
送　　り➡0.3mm/rev
水溶性切削油使用

Machine->Boring Machine with Spindle Dia 110mm
Work Material->SCM Tembered for Forging Machine Parts
Finished Dia->70mmx200l
Rotation->110rpm
Feed->0.3mm/rev
Emulsion

ST32-BC4550-150

使用機械➡森精機NC旋盤
ワーク材➡SCMニッケル15%
ミーリングチャック（ナット）
加 工 径➡49mm×70ℓ
回 転 数➡200rpm
送　　り➡0.25mm/rev
水溶性切削油使用

Machine->MoriSeiki NC Lathes
Work Material->SCM Nikkel 15%
Milling Chuck (Nut)
Finished Dia49mmx70l
Rotation->200rpm
Feed->0.25mm/rev
Emulsion

MT4-BC6570-150

使用機械➡横中グリ盤スピンドル径110mm
ワーク材➡SCM材 鍛造調質材(リング材)
(リング径)φ600、φ800、φ1000、φ1200
加 工 径➡69mm×45ℓ
回 転 数➡120rpm
送　　り➡0.3mm/rev
水溶性切削油使用

Machine->Boring Machine with Spindle Dia 110mm
Work Material->SCM Forged (Ring)
(Ring Dia) d 600, 800, 1000, 1200
Finished Dia-> 69mmx45l
Rotation->120rpm
Feed->0.3mm/rev
Emulsion

MT5-BC6570-700

使用機械➡横中グリ盤スピンドル径160mm
ワーク材➡鋳鋼　機械フレーム
加 工 径➡75mm×600ℓ
回 転 数➡90rpm
送　　り➡0.33mm/rev
水溶性切削油使用

Machine->Boring Machine with Spindle Dia 160mm
Work Material->Cast Steel for Machine Frame
Finished Dia->75mmx600l
Rotation->90rpm
Feed->0.33mm/rev
Emulsion

ST32-BC4550-250

使用機械➡細井鉄工型立型NCマシン
ワーク材➡S45C　機械部品
加 工 径➡50mm×217ℓ
回 転 数➡200rpm
送　　り➡0.3mm/rev
水溶性切削油使用

Machine->Hosoi Tekko Vertical NC Machine
Work Material->S45C for Machine Parts
Finished Dia->50mmx217l
Rotation->200rpm
Feed->0.3mm/rev
Emulsion

MT4-BC4550-150

使用機械➡立型マシニングセンター
ワーク材➡SUS鋳造品
下穴のあいている座繰り加工
加 工 径➡47mm×70ℓ
回 転 数➡110rpm
送　　り➡0.15mm/rev
水溶性切削油使用

Machine->Vertical Machining Center
Work Material->SUS Cast
(Spot Facing on Pre Holed Work)
Finished Dia->47mmx70l
Rotation->110rpm
Feed->0.15mm/rev
Emulsion

各寸法については予告なしに変更する場合もございます。
Dimensions are Subject to Change without Prior Notice.

B.Cカッターの切削油の使用について

①横中ぐりタイプ（ツール回転の時はオイルリングを使用）
②汎用旋盤（ワーク回転の時はツール本体のPT¼タップ穴を使用）
③ラジアル／直立ボール盤（機械添付のオイルポンプで直接ツールにかける）
ご注意:B.Cカッターには出来る限り水溶性の切削油を御使用下さい。

Cutting Oil Supply
1. Boring Machine (When Tool Rotates, Please Use Oil Ring.)
2. Conventional Turning Machine (When Work Rotates, Please Use PT1/4 Tap Hole.)
3. Radial/ Vertical Boring Machine (Please Use Oil Pomp of the Machine.)
Note: Please Use Emulsion for BC Cutter.

B.Cカッター B.C CUTTER

TOOLING SYSTEM

- 高い切削性で、加工時間の短縮に貢献。
  Contribute to shortening the processing time
- 加工径MINΦ38mm～MAXΦ150を穴空け。
  Minimum Φ38～Maximum Φ150

■B.Cカッターは、本体にＳＣＭ材を使用し、チップポケットを大きくとっておりますので、深穴加工においても切粉の排出がスムーズです。貫通時においても安定した切削が行えます。
■B.Cカッターの切削部は、スローアウェイ方式とし、中心にブレードにオーバーハングしたセンタードリルと左右のブレードをトルクスネジで簡単に交換・寸法(加工径)の変更が行えます。
■センタードリルはＳＫＨ５５を使用し、ブレードはＳＫＨ５７を使用しています。さらに、ＴｉＮコーティング処理を施しており耐摩耗性・靭性・耐溶着性に優れていますので難削材にも素晴らしい効果を発揮致します。
■センタードリル、ブレード共に再研磨が可能ですので経済的になっております。さらに、超硬コーティングを施す事により、刃物の長寿命化や難削材を加工しやすくする事が可能です。
■センタードリルの先端角度は140°。ブレードはBC4045～BC6575は、片角10°。BC7590～ BC120150は、片角2°。

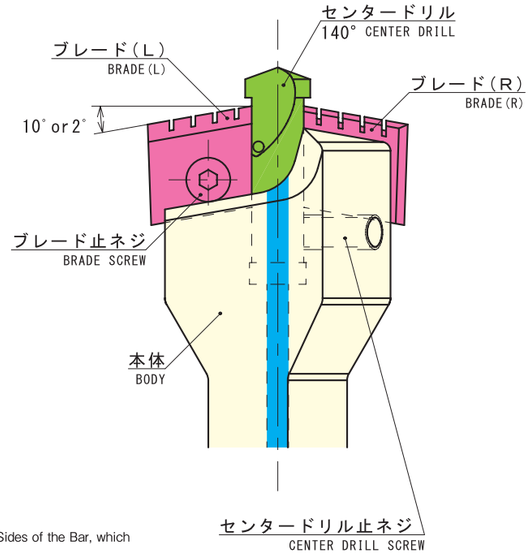

BC Cutter Body is Made of SCM. Head and Shank are One Structure and Have R Groove on Both Sides of the Bar, which Ensures Smooth Chip Removal and Stable Penetration.
BC Cutter Cutting Parts are Indexible. BC Cutter Has a Center Drill and a Set of Right and Left Blade. Easy Exchange of Blades and Diameter Change by Torx Screw.
Center Drill is SKH 55 TiN Coated and Blade is SKH57 TiN Coated, which Gives Good Wear Resistence, Toughness, Built up Resisitence therefore Good Performance even with Difficult to Machine Material. Carbide Coating upon Request.

B.Cカッター穴明け加工例

BC Cutter Drilling Example

Overlapping Hole Drilling
金属加工例　φ110オーバーハング加工

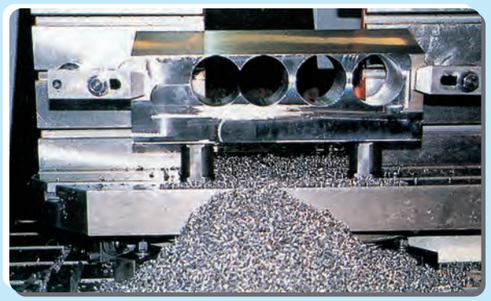

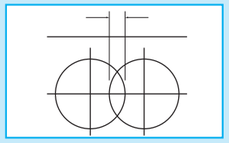

左図のような、穴と穴が、オーバーラップする加工でも、ショートタイプの、B.Cカッターであれば可能です。
Drilling Overlapping Holes as the Left is Possible by BC Cutter Short Type.

Drilling by Machining Center
マシニングセンターによる穴明け　φ50



Spot Facing
専用機で座グリ加工　φ65

